Minty / Umbria d`angle gauche / droit	Notice de montage	**Page 1**

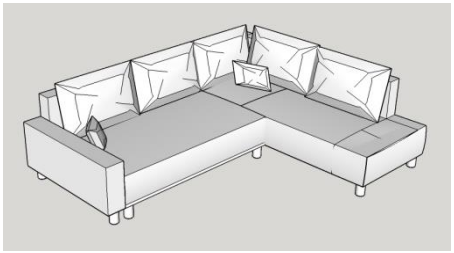

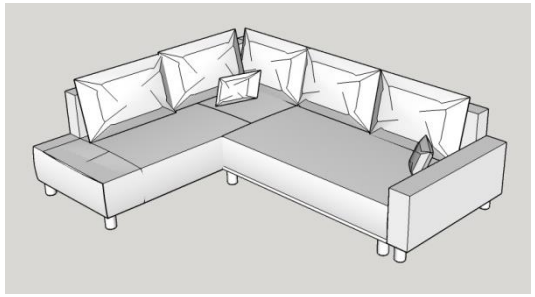

20 min	2	4M²

A	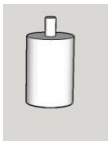	8	B	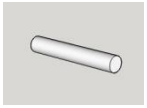 m8x60mm	3	C	m8	3	D	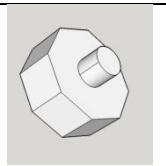 m8	3
E	H 50	4	F	4x40	4						

Minty / Umbria d`angle droit / gauche	Notice de montage	**Page 2**

E - 4 F - 4

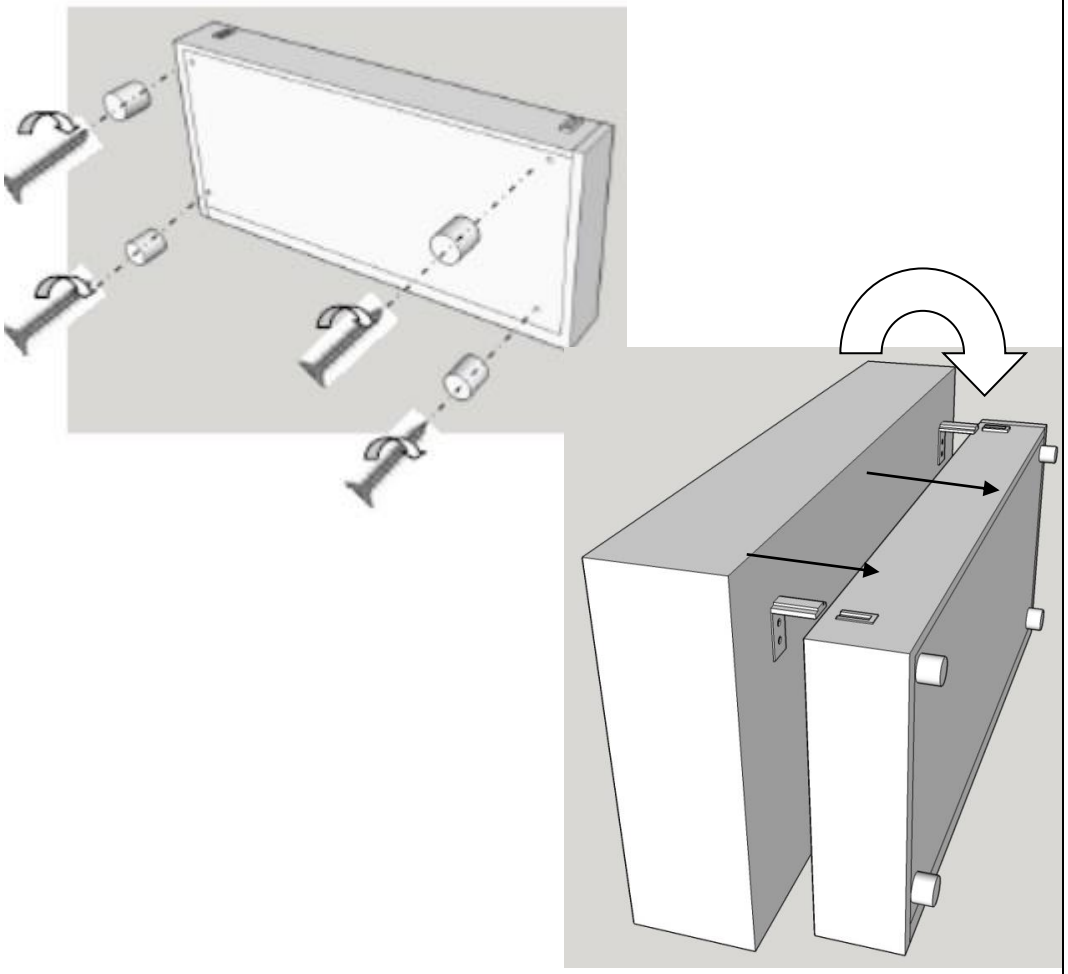

A 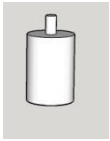 x 4

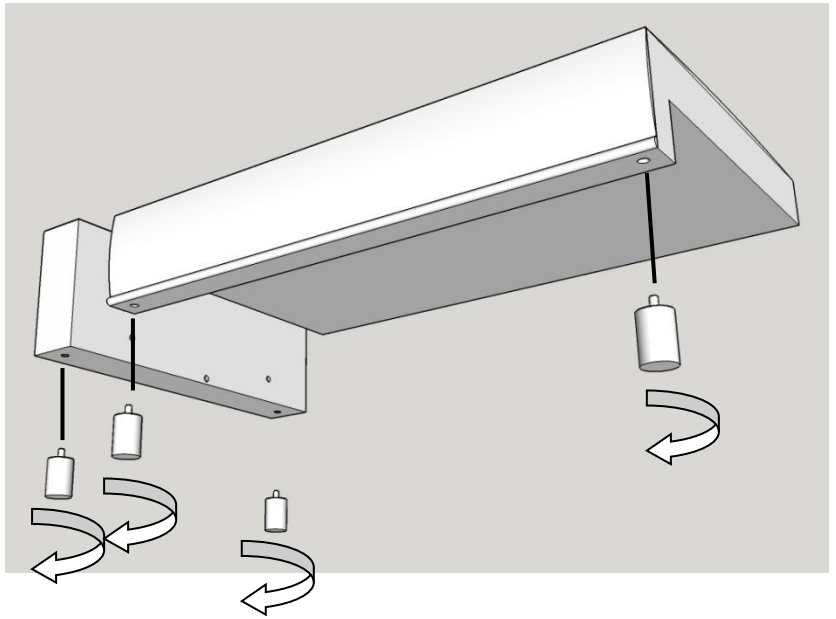

Minty / Umbria d`angle droit	Notice de montage	**Page 3**

B 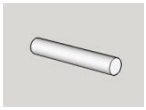 x 3 C x 3 D x 3

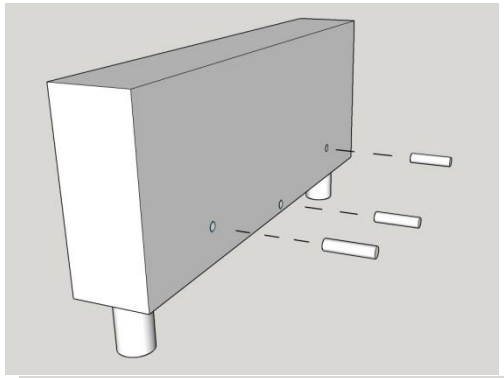

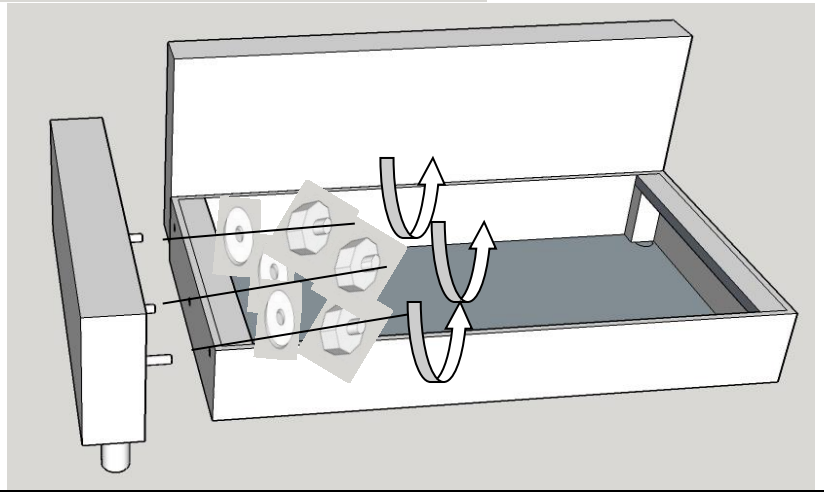

A 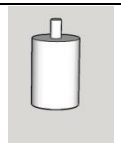 x 4

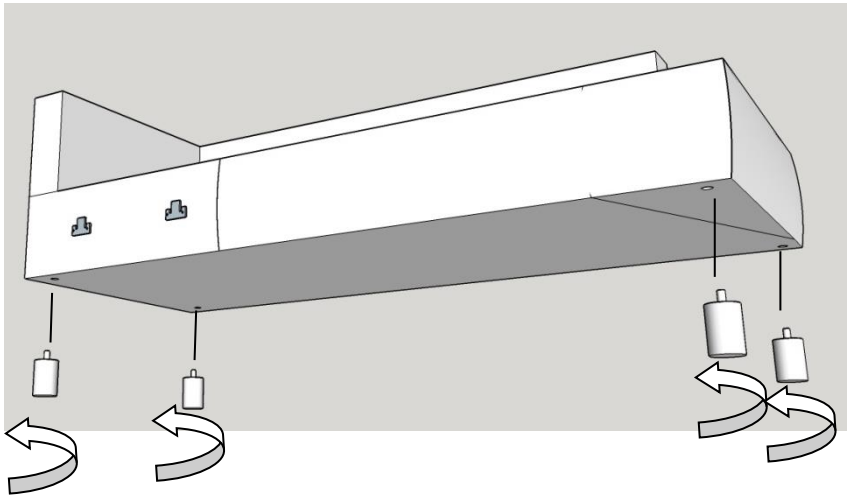

Minty/ Umbria d`angle droit	Notice de montage	Page 4

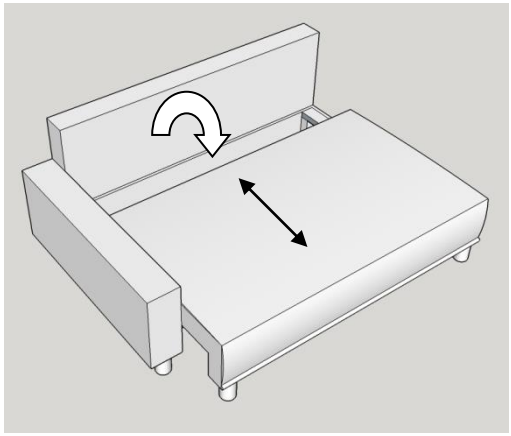

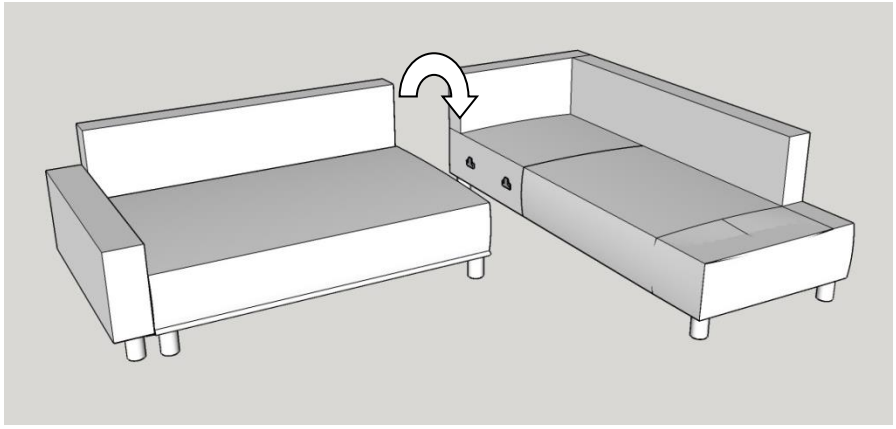

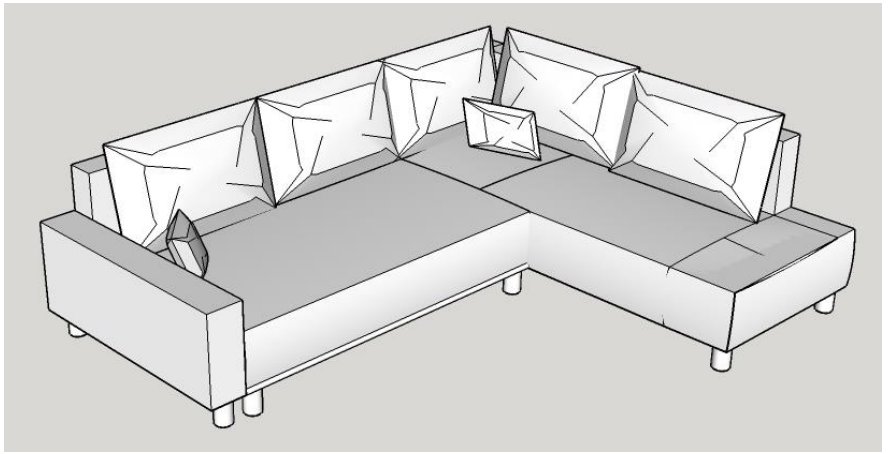

Minty / Umbria d`angle gauche	Notice de montage	**Page 5**

B x 3 C x 3 D 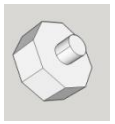 x 3

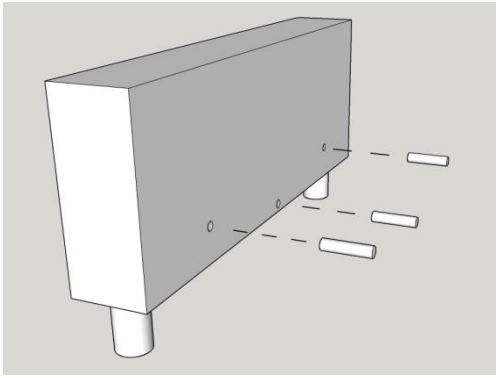

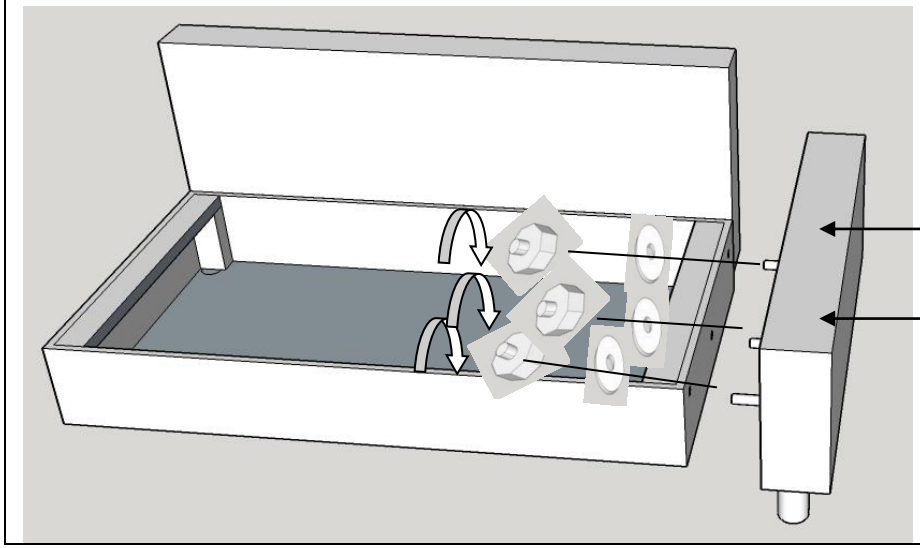

A 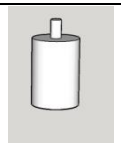 x 4

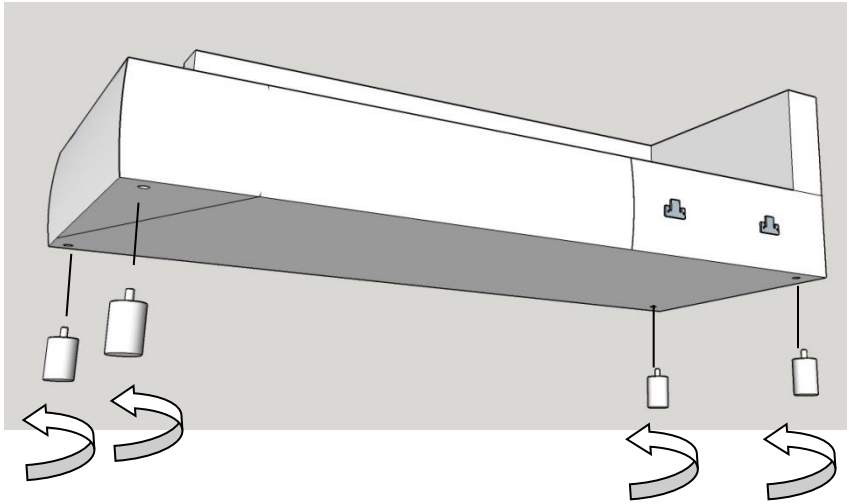

Minty/ Umbria d`angle gauche	Notice de montage	**Page 6**

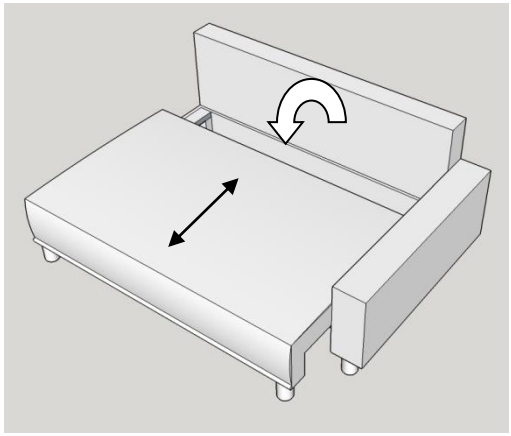

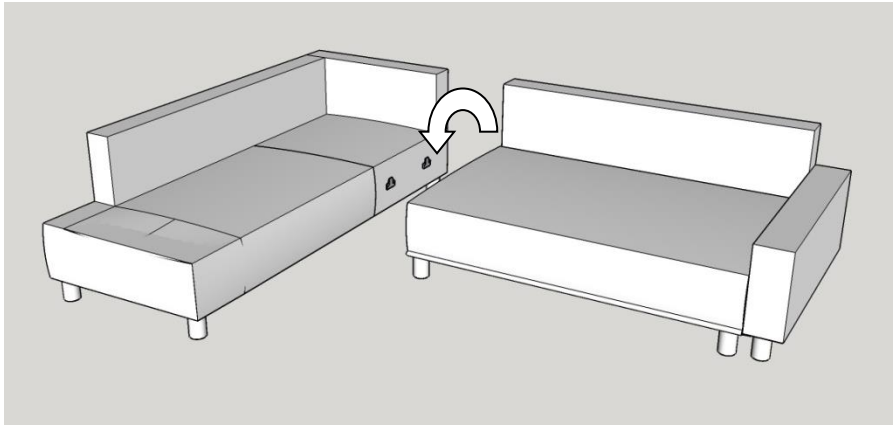

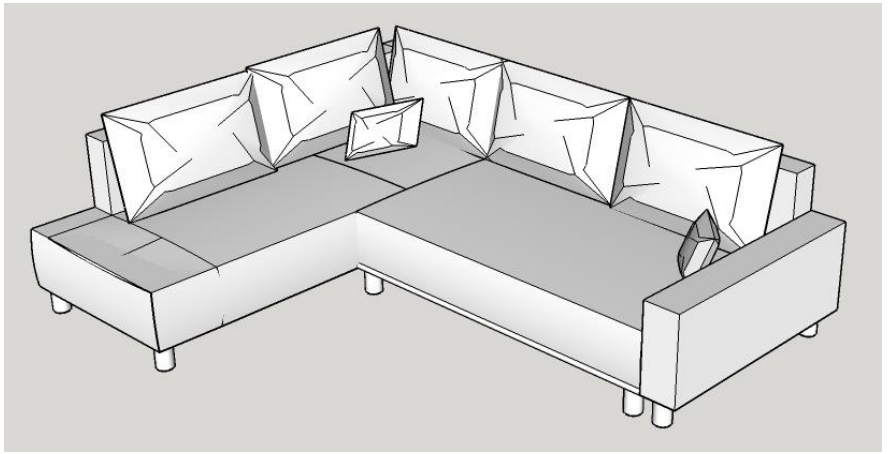

EXCLUSIONS DE GARANTIE

EXCLUSIONS DE GARANTIE LIÉES À L'ORIGINE DU DOMMAGE :
La garantie ne s'applique pas en cas de dommage matériel accidentel, elle ne couvre notamment pas les détériorations et pannes ayant résulté :

- **D'une mauvaise installation (d'un mauvais montage) ou d'une mauvaise utilisation ou d'un mauvais entretien du produit, y compris :**
- **Utilisation inappropriée du matériel ou ne respectant pas les instructions du manuel d'utilisation ;**
- **De la foudre, d'une inondation, d'un incendie, d'une surtension, d'un choc, d'une mauvaise aération, d'une chute, décoloration due à l'action de la lumière, brûlure, humidité, chauffage excessif sans humidificateur, irrégularité du sol ou présence d'insectes ;**
- **De réparations effectuées et/ou de toute intervention sur le matériel et/ou ouverture de celui-ci par une personne non agréée par le constructeur ;**
- **De l'entretien, de la réparation ou du remplacement de pièces par suite d'usure normale ou d'un défaut d'entretien ;**
- **De la modification de la construction et des caractéristiques d'origine du produit garanti ;**
- **De la corrosion, de l'oxydation, d'un mauvais branchement ou d'un problème d'alimentation externe.**

EXCLUSIONS DE GARANTIE LIÉES À LA NATURE DU DOMMAGE (DOMMAGES INDIRECTS) :
La garantie ne porte que sur le droit à réparation ou à remplacement du produit garanti.
En conséquence, les dommages indirects résultant de la panne ou de la détérioration ne sont pas couverts par la garantie et notamment :

- **Les frais de mise en service, de réglage, de nettoyage.**
- **Les dommages de toutes natures découlant de l'indisponibilité du produit garanti durant la période comprise entre la détérioration et la panne et la réparation ou le remplacement du produit garanti.**

AUTRES EXCLUSIONS

- **Les détériorations et pannes relevant des exclusions spécifiques prévues dans la garantie constructeur du produit garanti, telles que mentionnées dans la notice d'utilisation du produit ;**
- **Les détériorations d'ordre esthétique ;**
- **Les produits garantis que le client n'est pas en mesure de retourner ou ceux qui sont retournés sans leurs accessoires ;**
- **Le recouvrement des sièges : housses et coussins y compris boutons, pressions, fermetures éclair, coutures...**