Table basse Marguerite

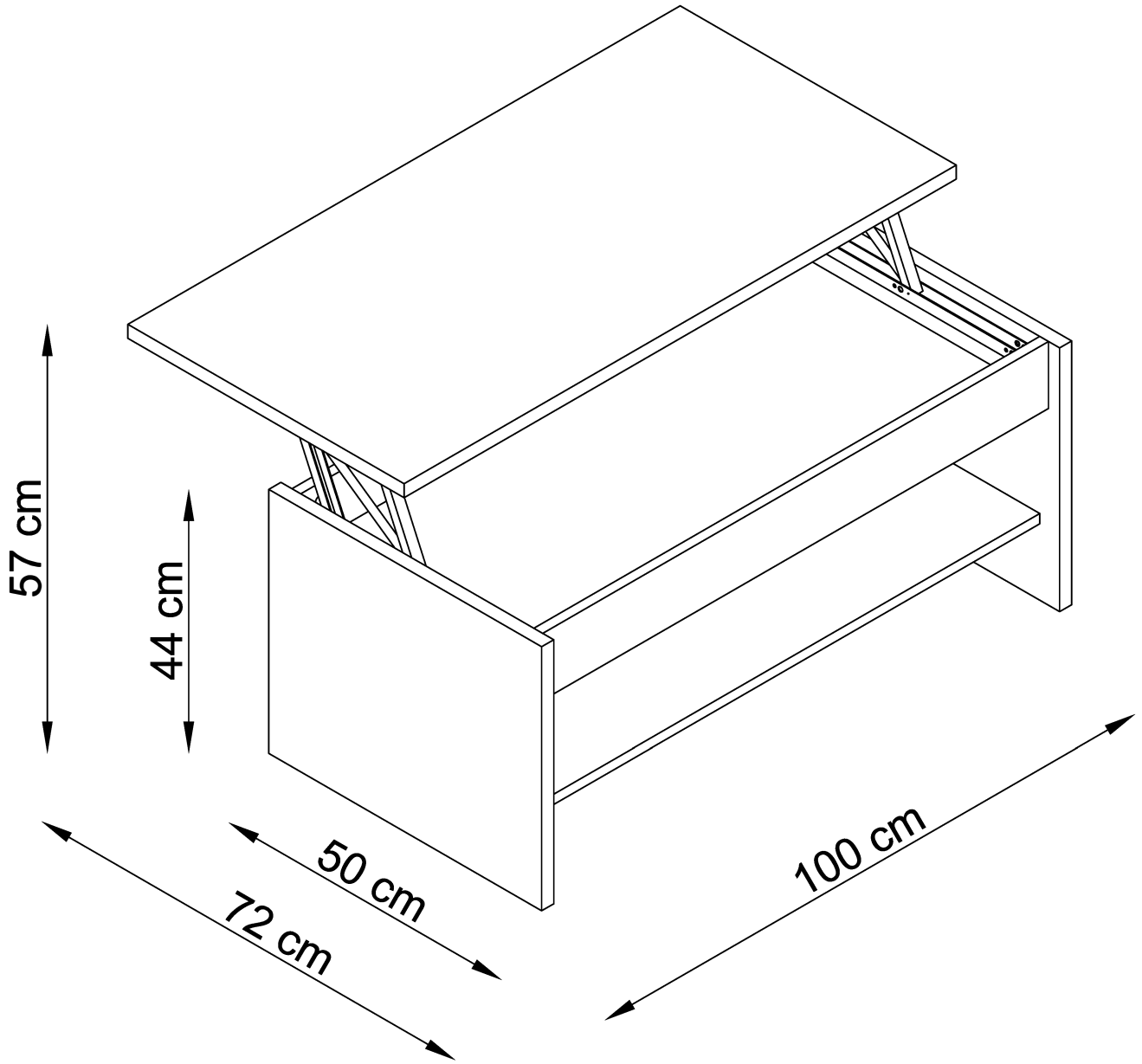

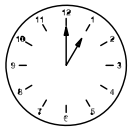

60 min.

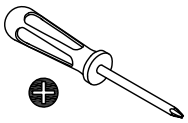

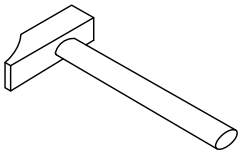

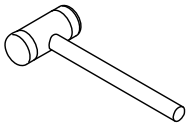

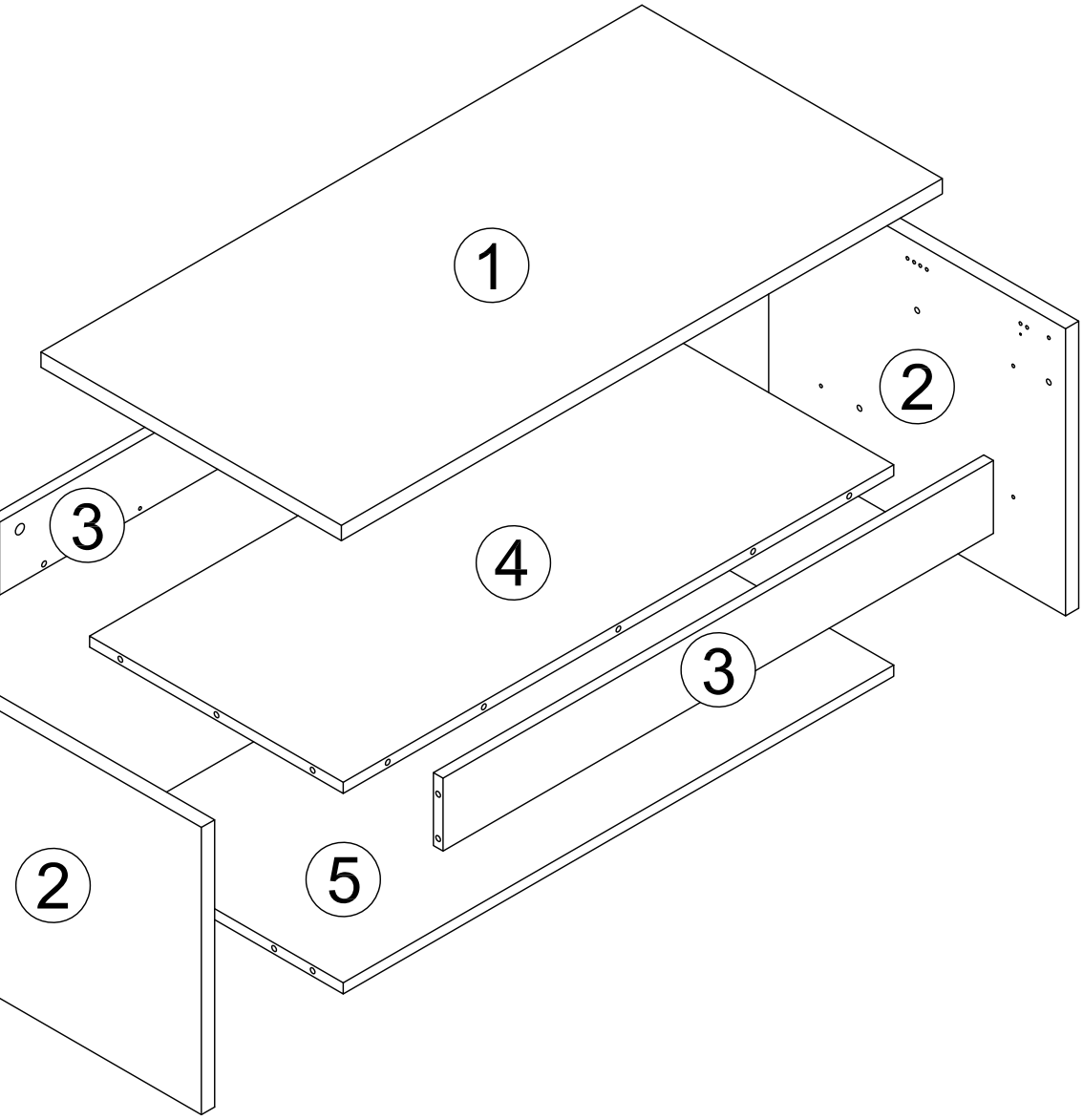

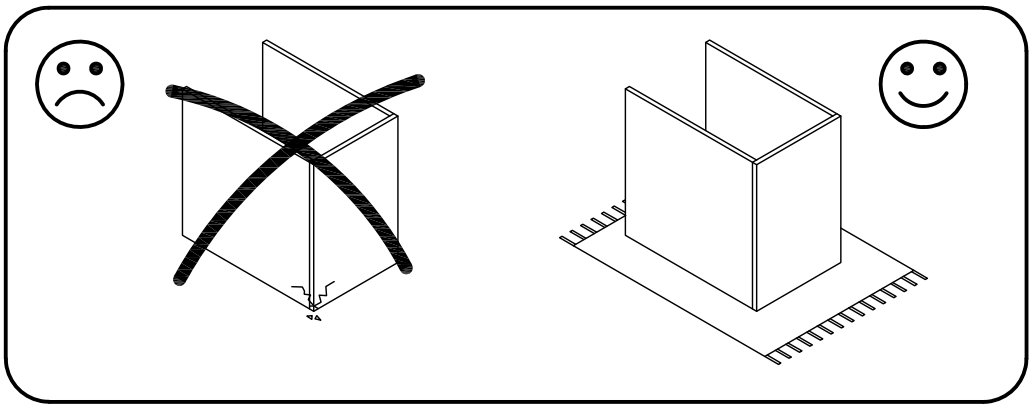

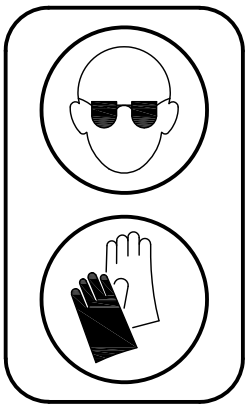

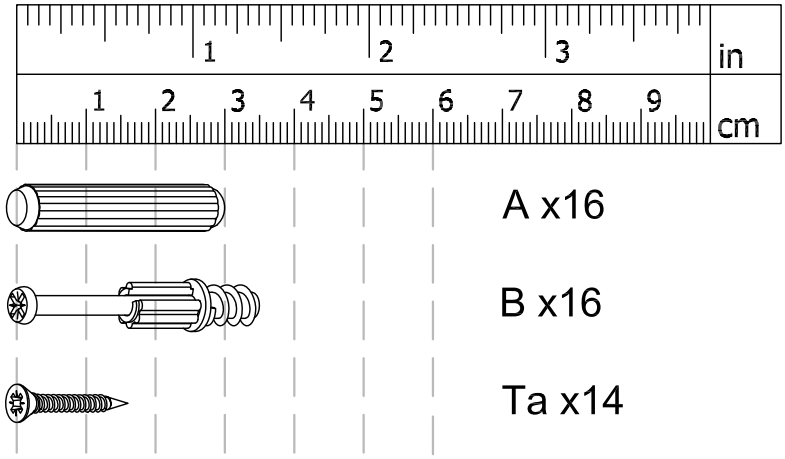

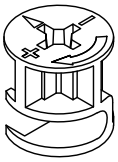

C x16

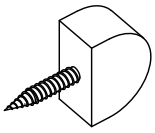

D x4

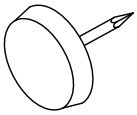

E x4

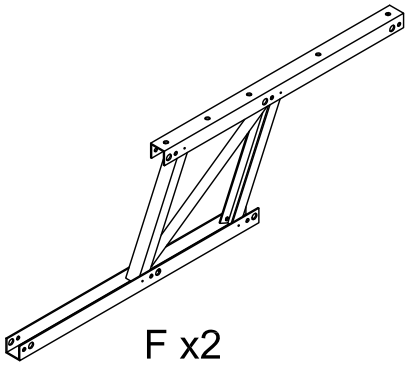

F x2

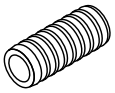

G x16

1

G x16

D x4

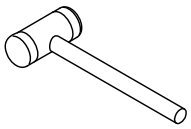

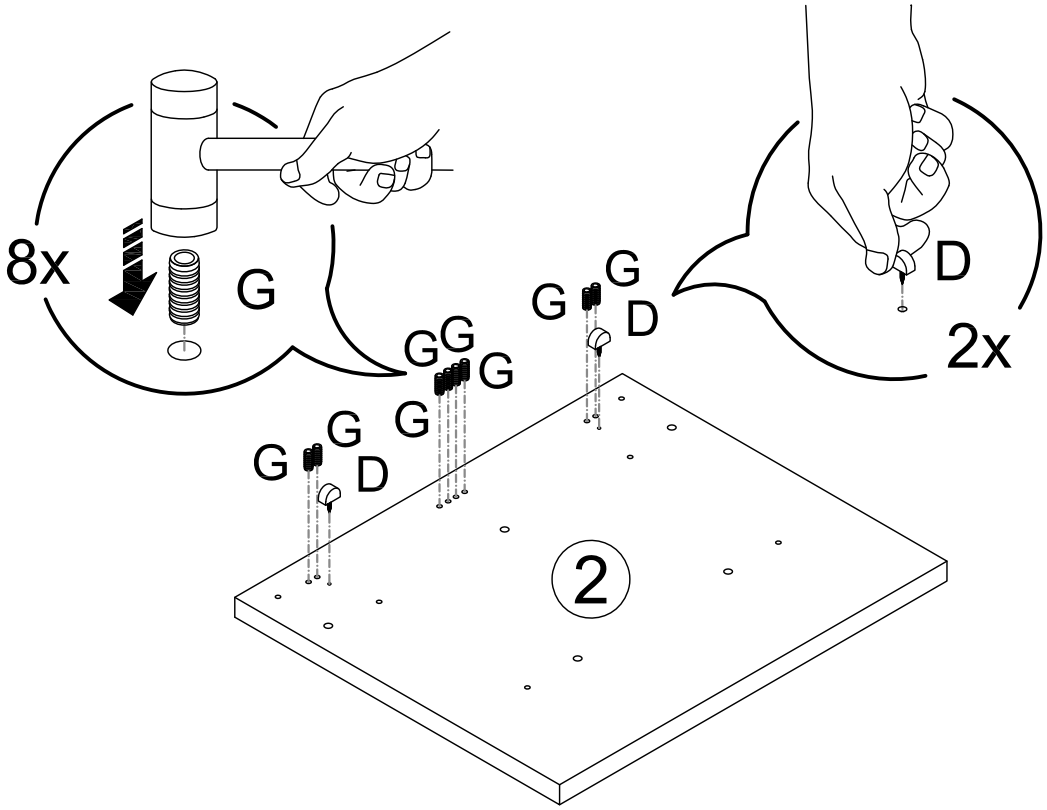

2x

2

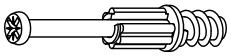
B x12

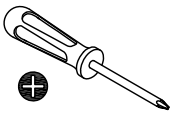

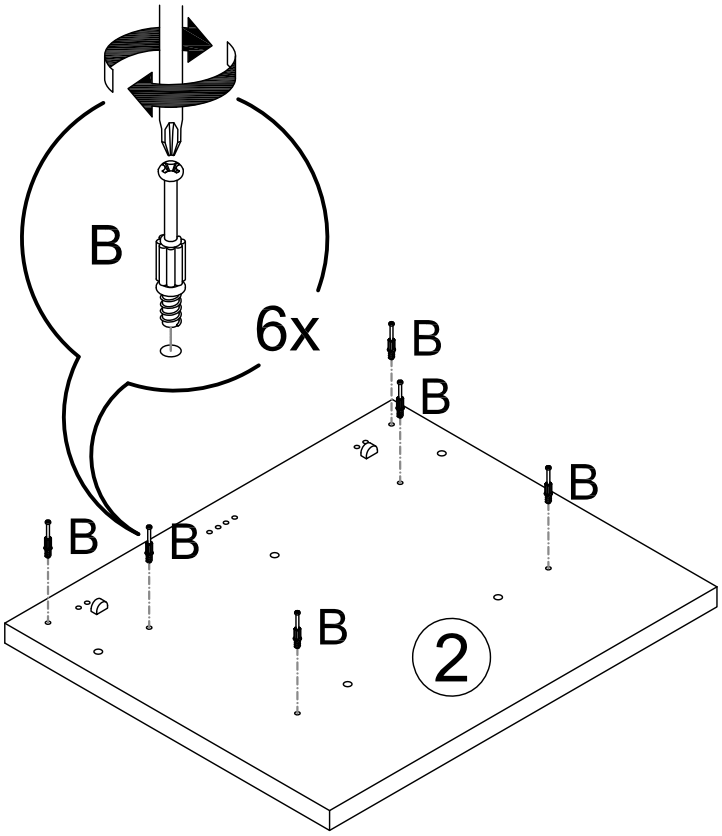

2x

3

A x4 C x4

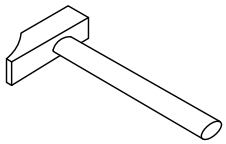

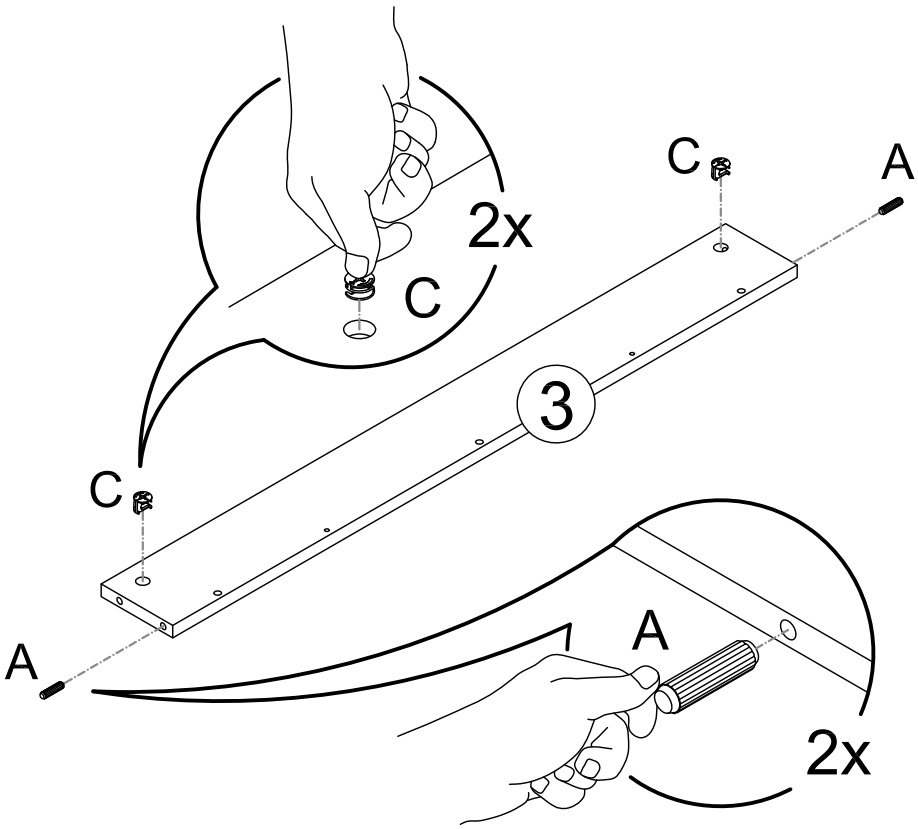

2x

4

B x4

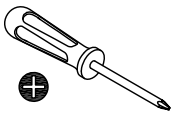

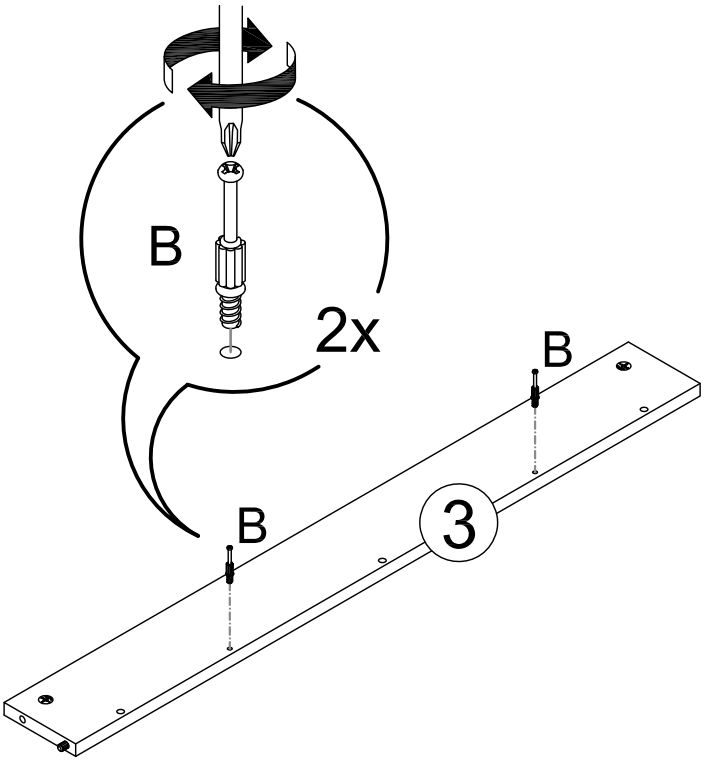

2x

5

A x8 C x8

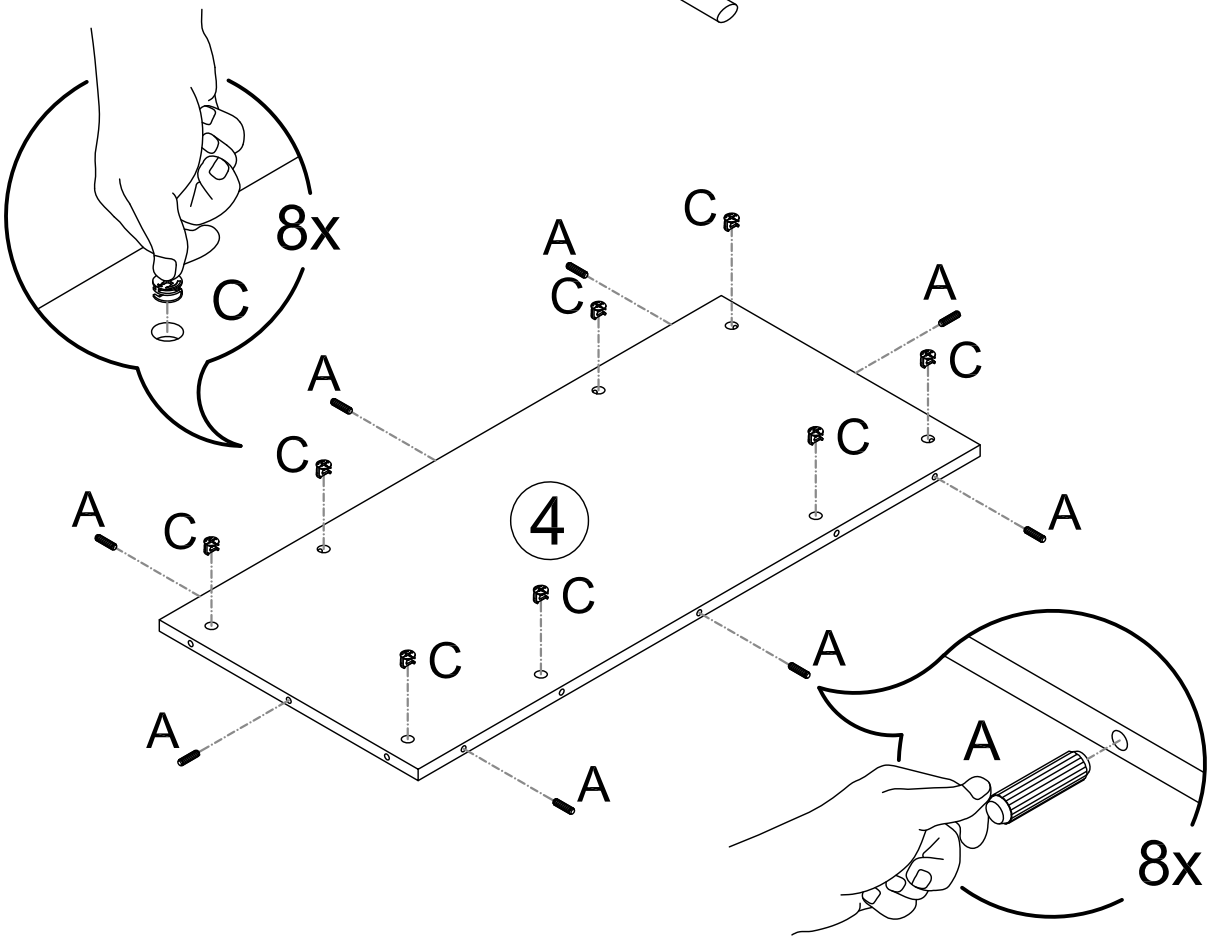

6

A x4 C x4

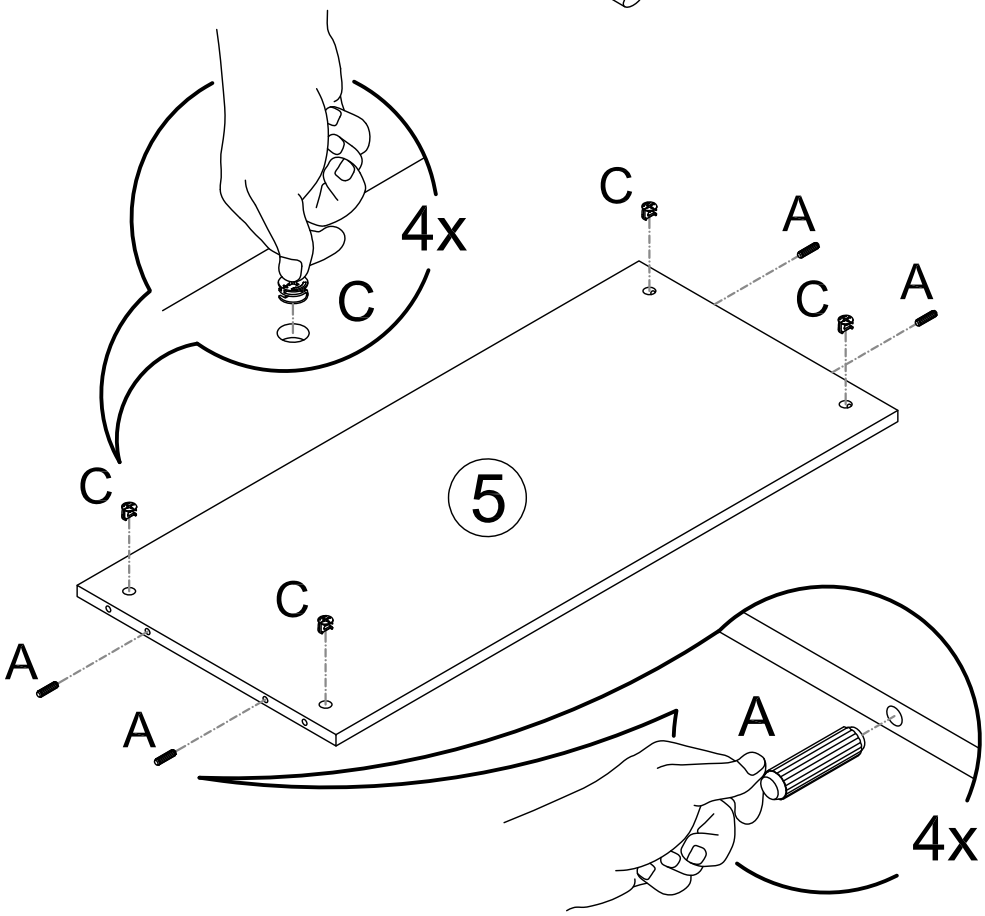

7

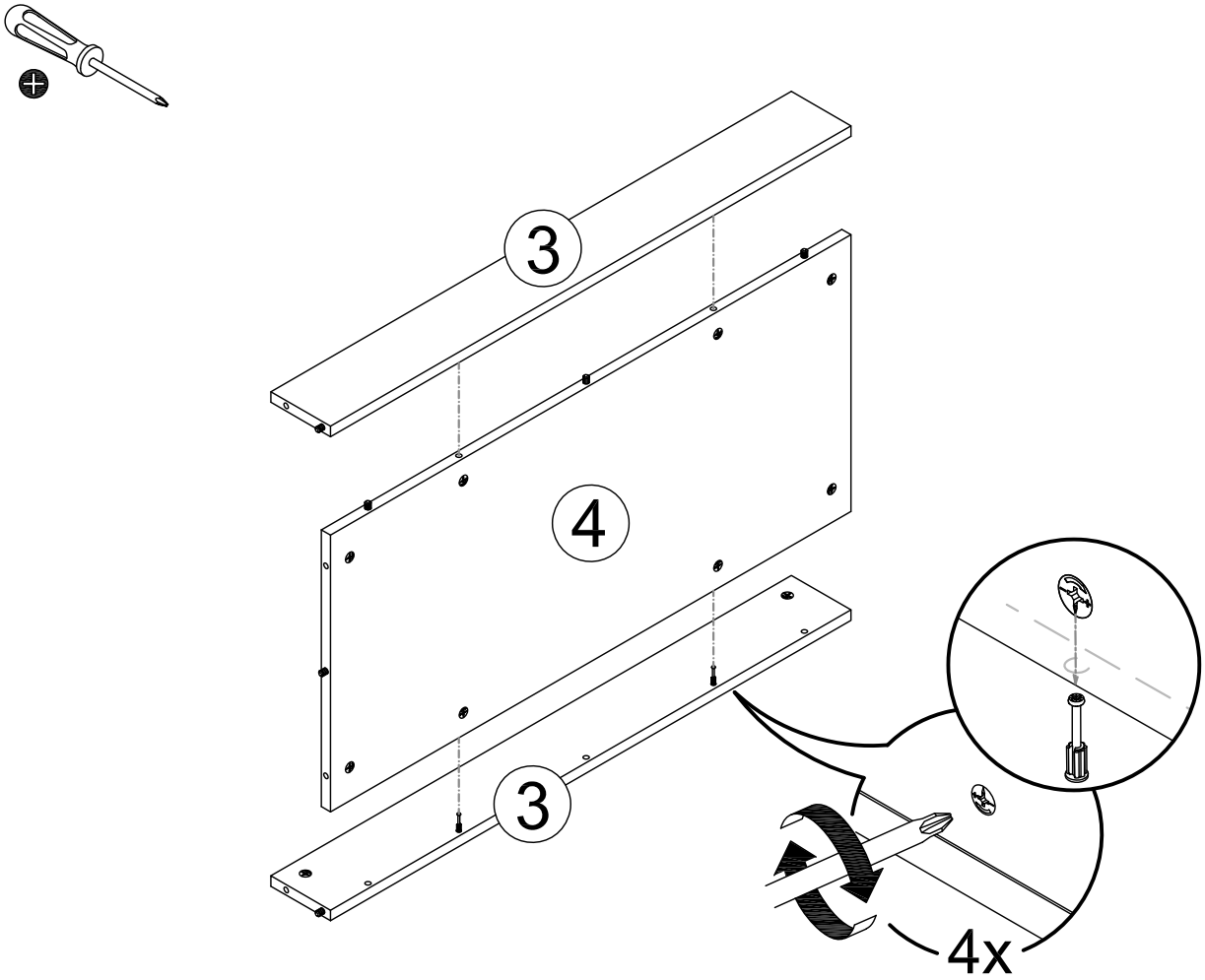

8

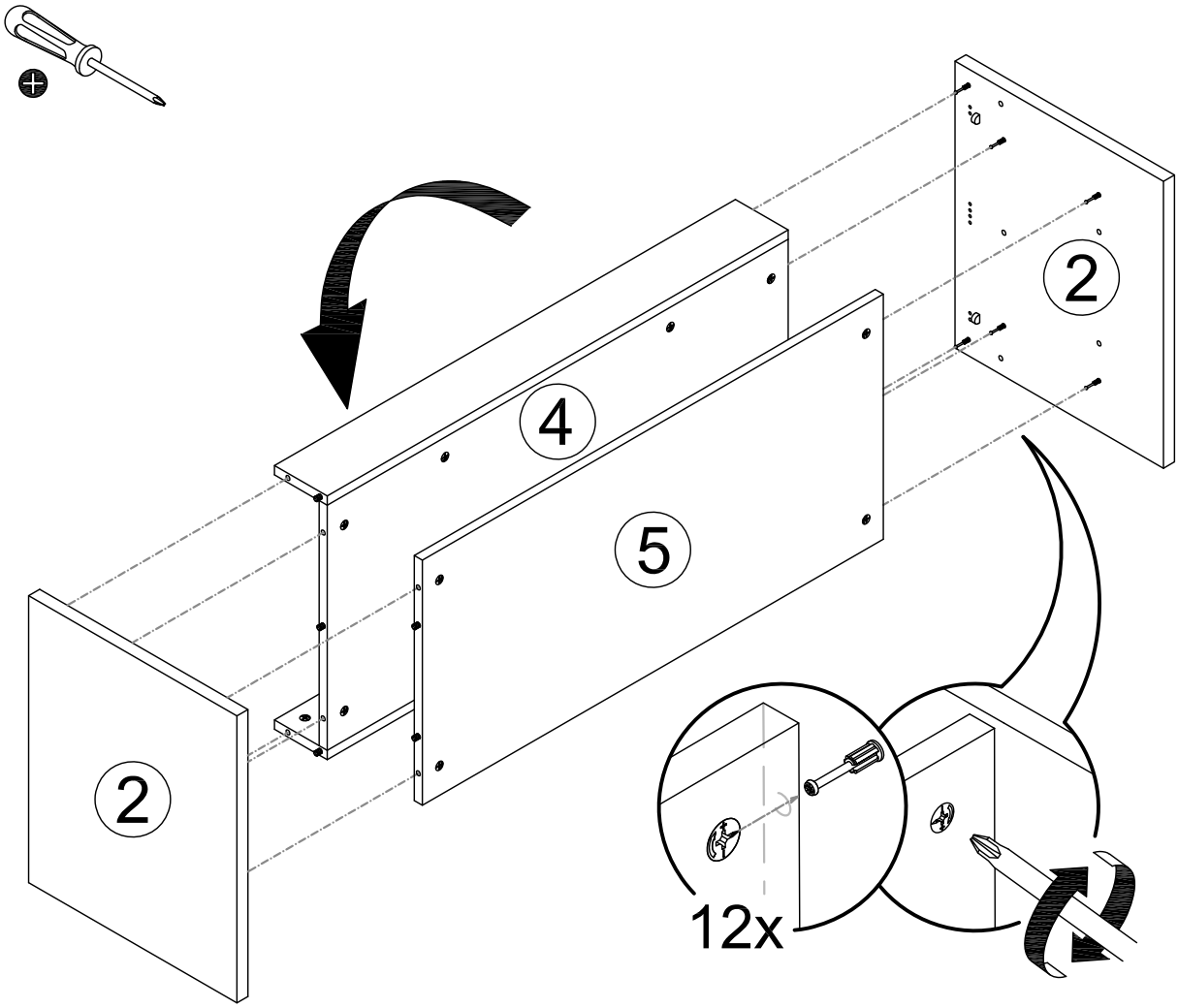

9

E x4

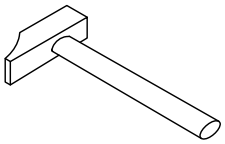

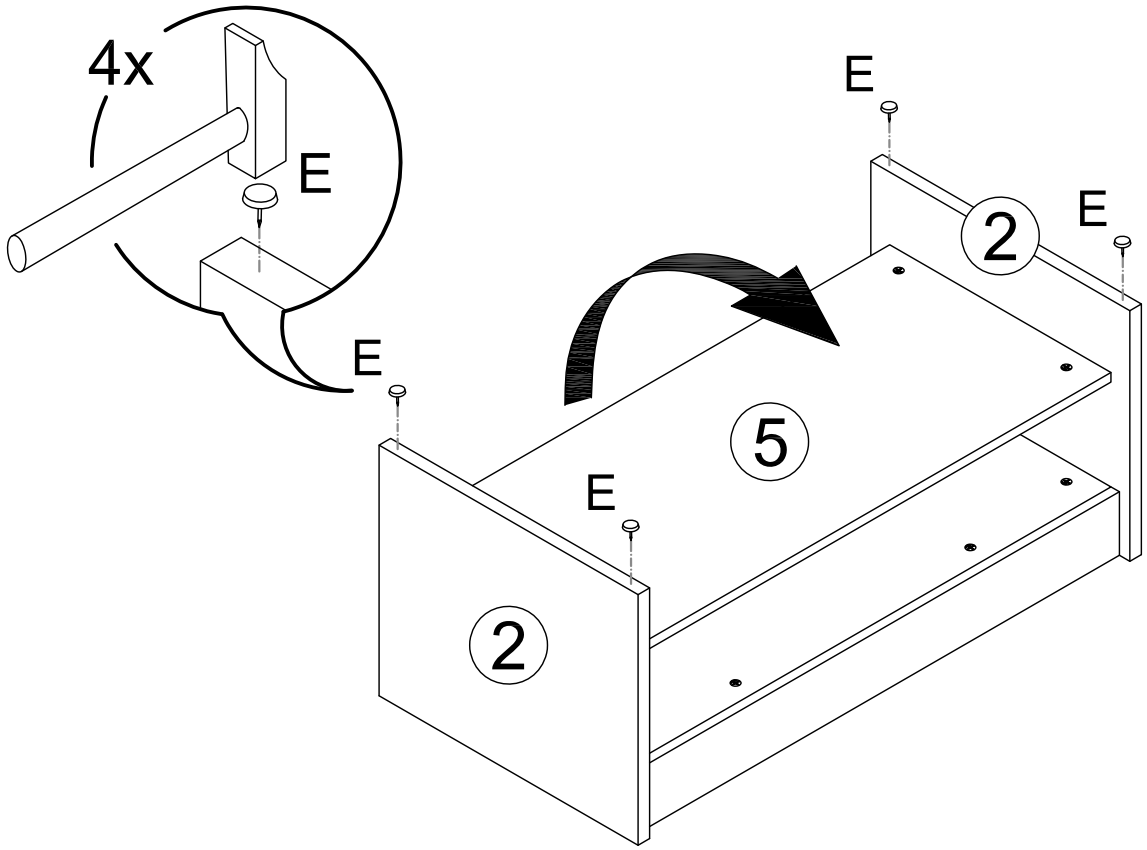

10

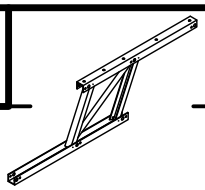

F x2

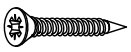

Ta x8

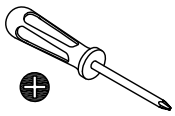

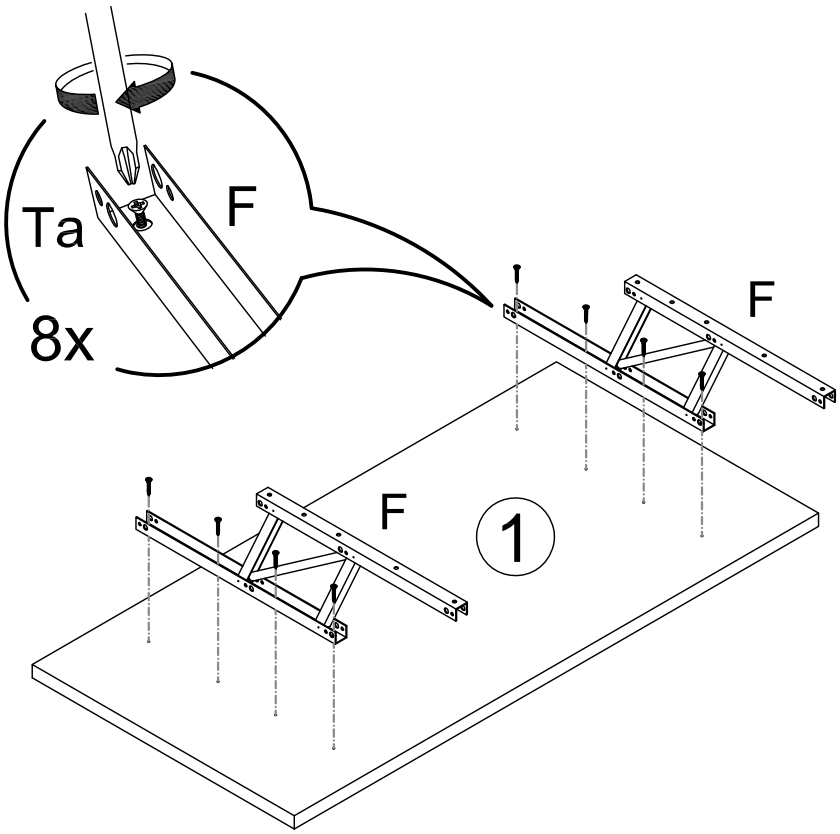

11

Ta x6

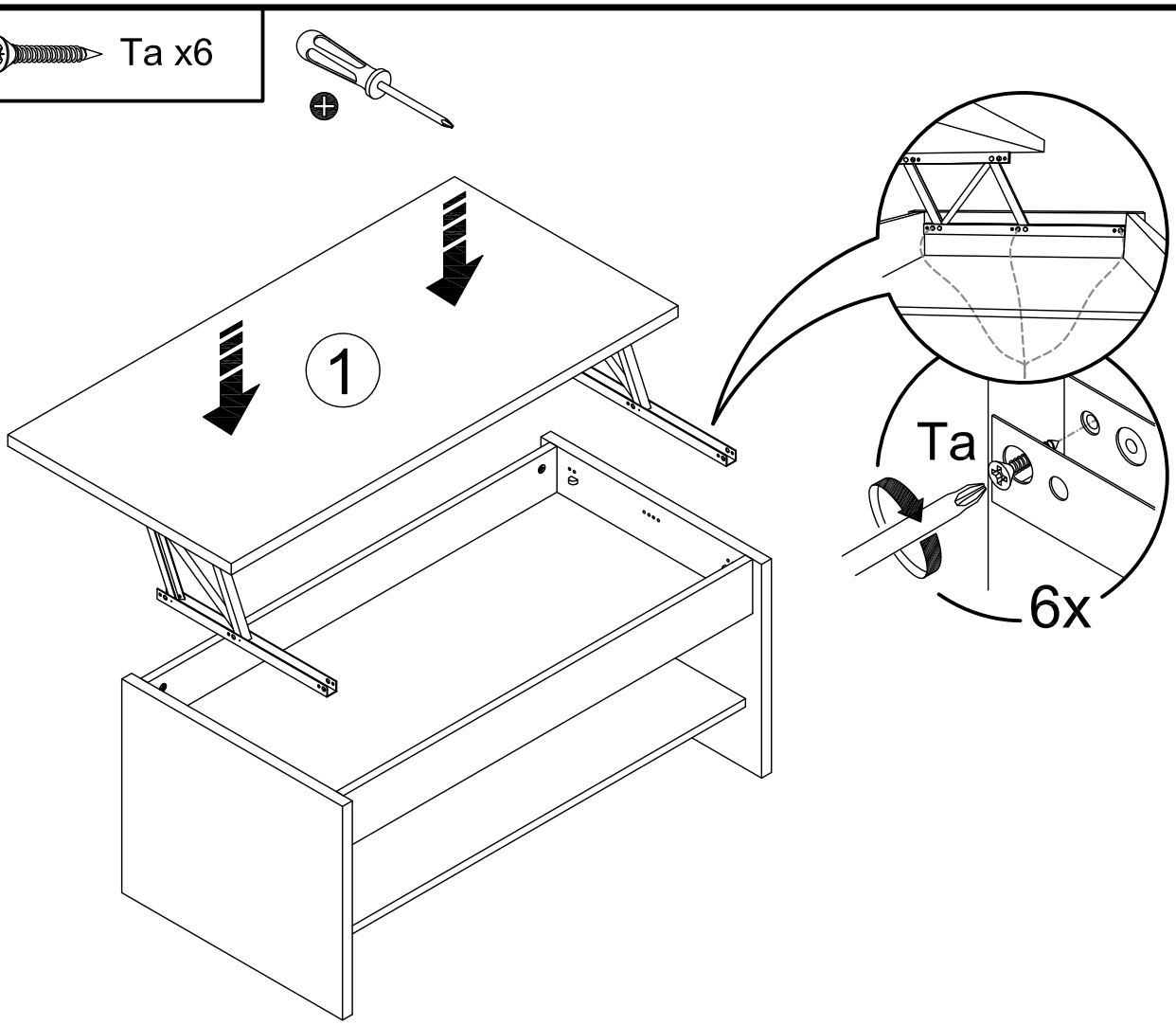

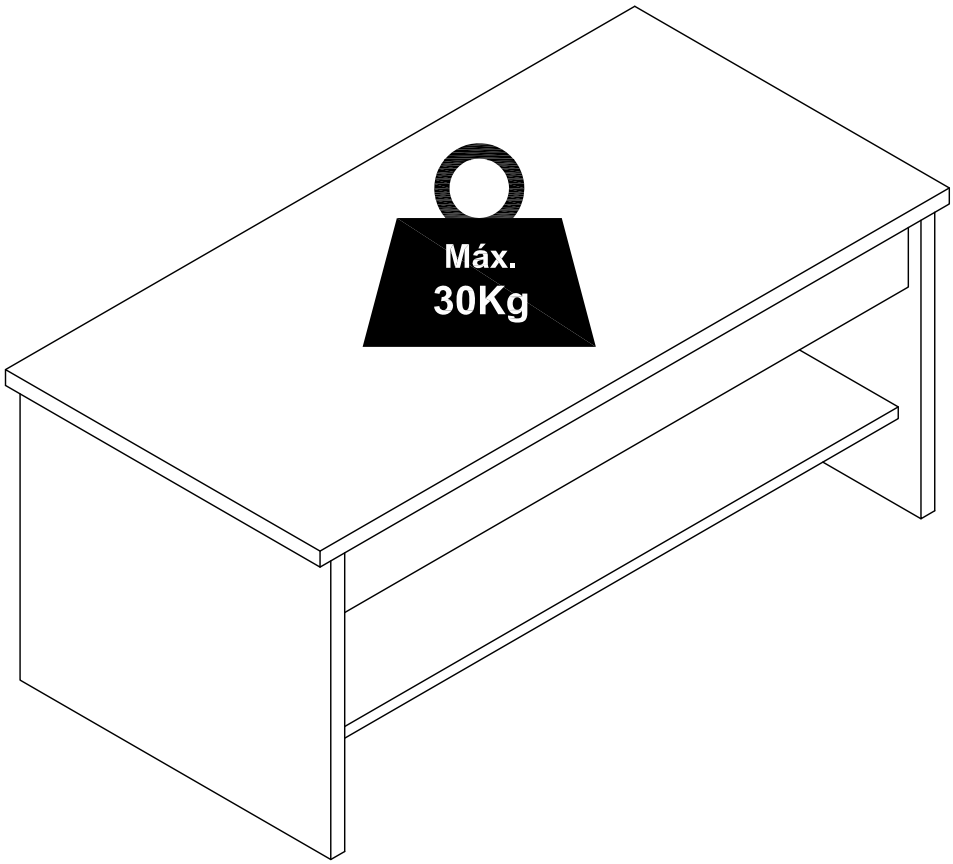

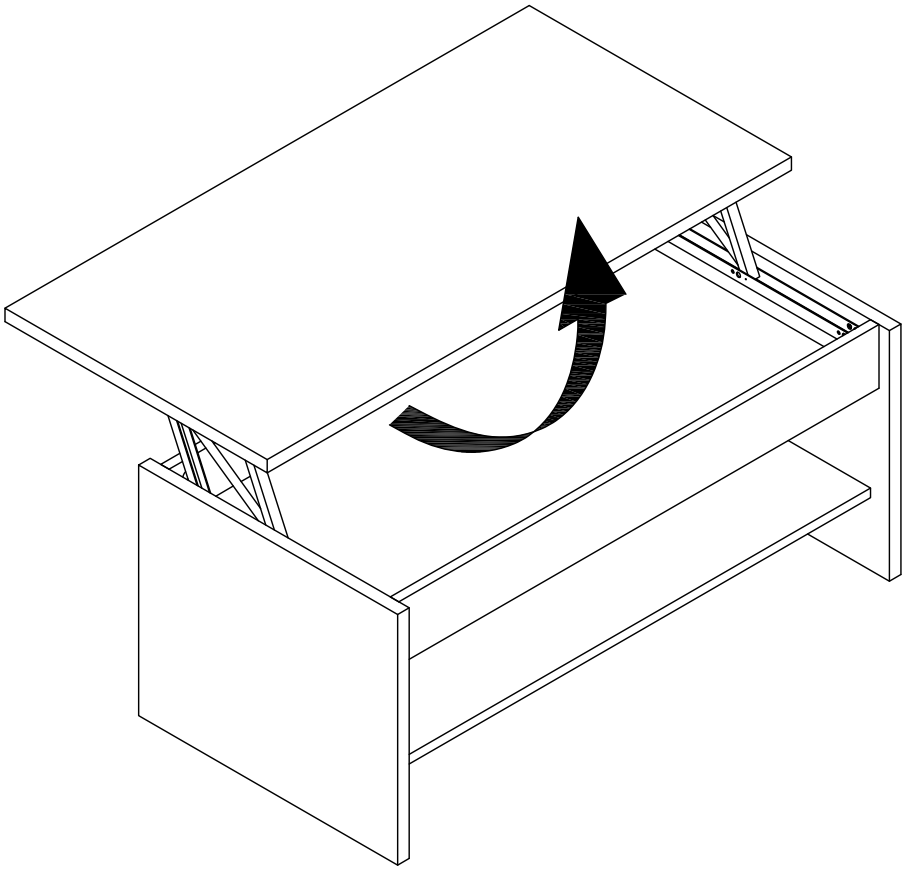

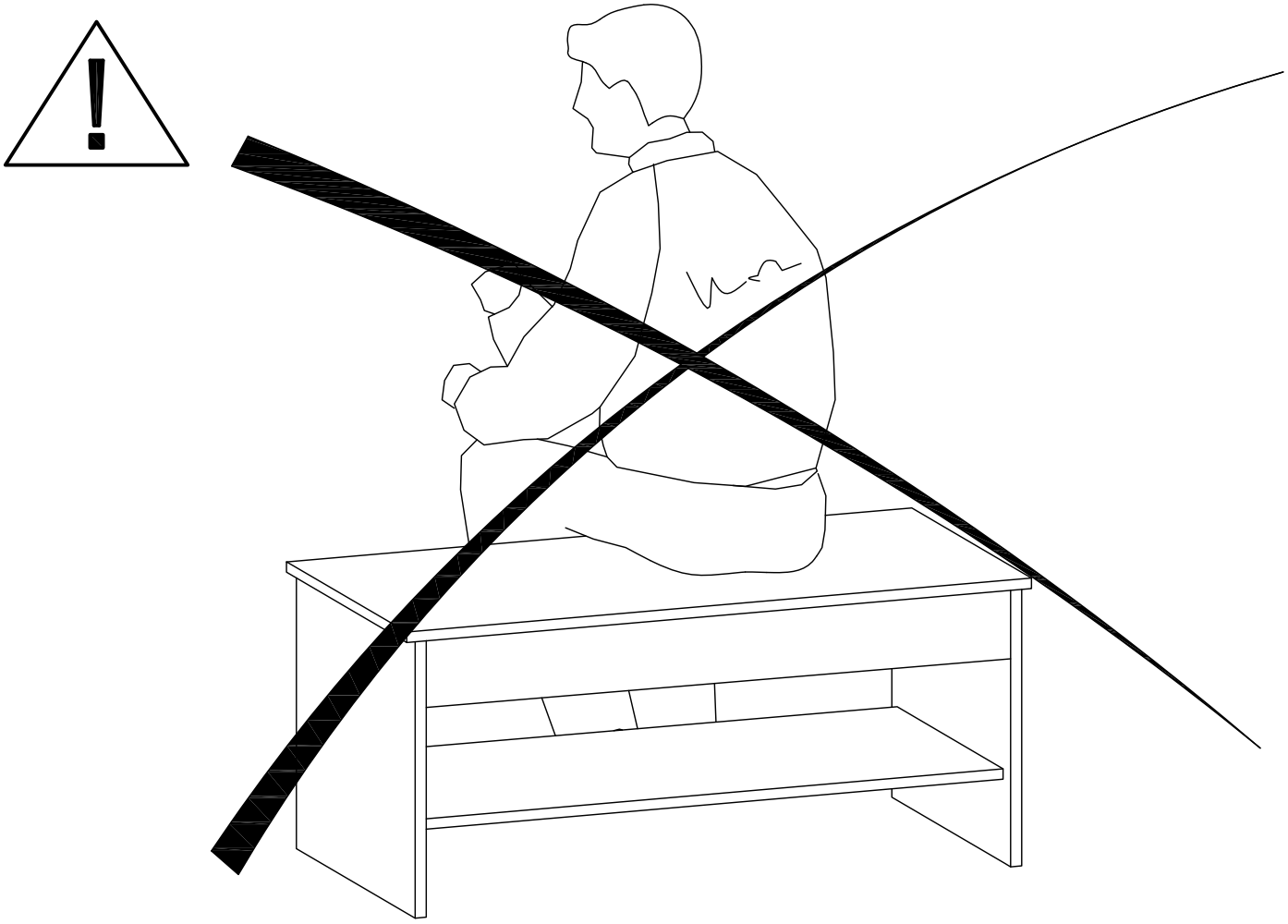

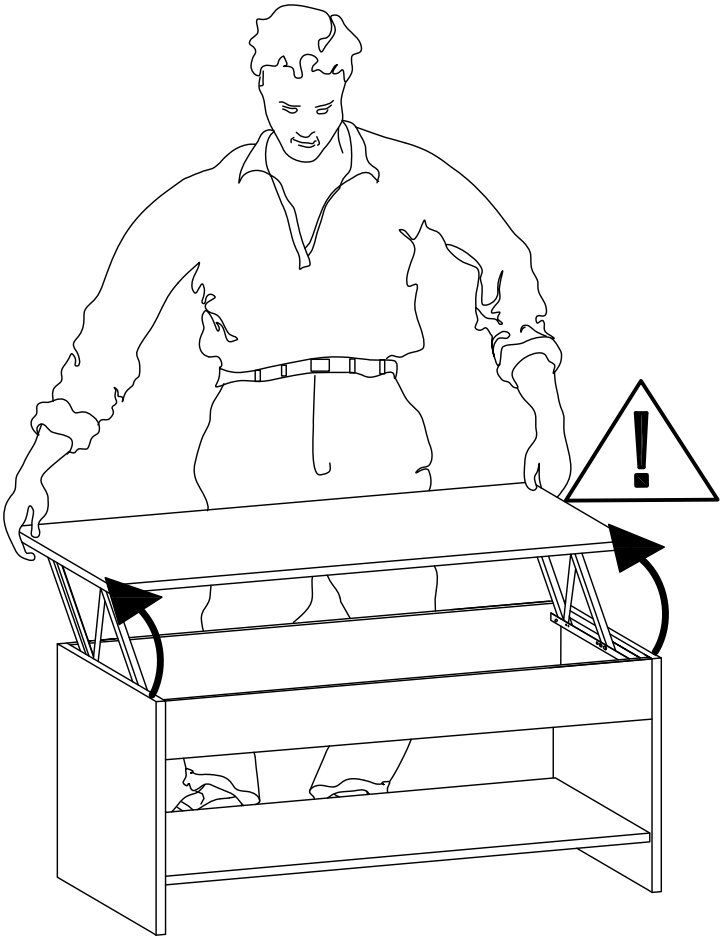

ATTENTION:

FR - ACCOMPAGNER LE MOUVEMENT AU MOMENT D'OUVRIR LE PLATEAU POUR EVITER DES MOUVEMENTS BRUSQUES.

EN - PLEASE TAKE CARE WHEN GETTING THE TOP UP FOR AVOIDING A BRUSQUE ELEVATION.

PT - ACOMPANHE O MOVIMENTO NO MOMENT ABRA A BANDEJA PARA EVITAR MOVIMENTOS BRUSCOS.

DE - UM EINEN HARTEN AUFSTIEG ZU VERMEIDEN, BEGLEITEN SIE DEN DECKEL, WENN SIE IHN ANHEBEN.

ES - ACOMPAÑE LA TAPA CUANDO LA ELEVE PARA EVITAR UNA SUBIDA BRUSCA.

IT - ACCOMPAGNARE IL COPERCHIO QUANDO L'ELEVI PER EVITARE UNA SALITA BRUSCA.

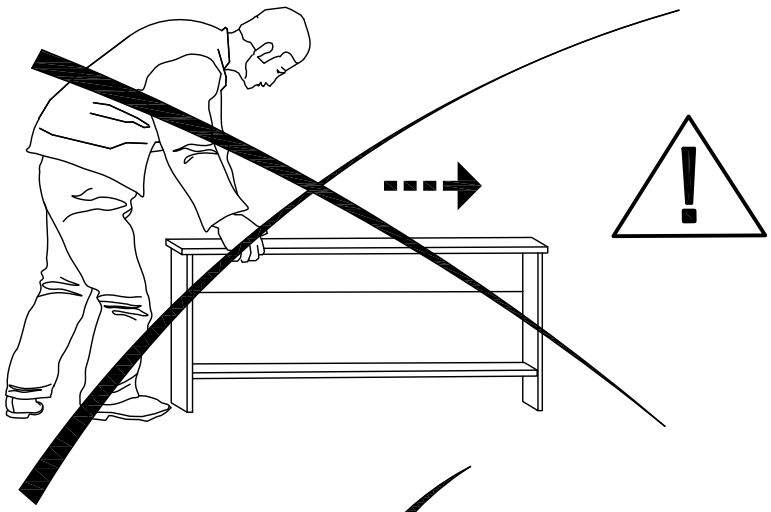

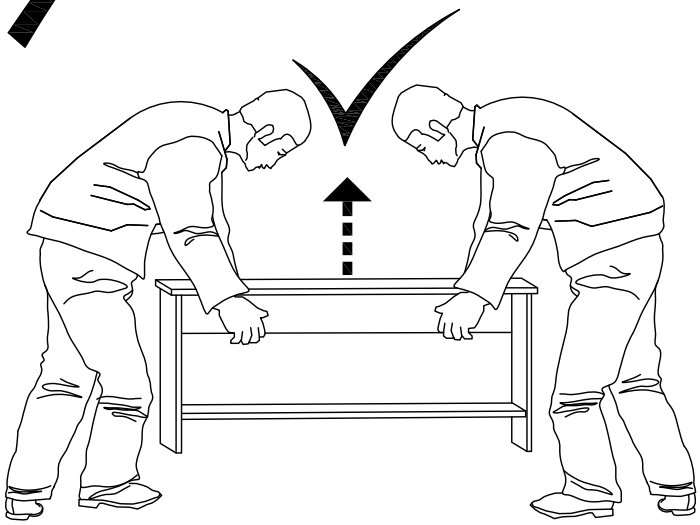

ATTENTION:

FR - NE PAS TRAÎNER. LEVER LA TABLE AVEC AIDE POUR LA DÉPLACER.

EN - PLEASE DO NOT DRAG. TO MOVE THE TABLE, PLEASE RAISE IT WITH HELP.

PT - POR FAVOR, NÃO ARRASTE. PARA MOVER A MESA, POR FAVOR, LEVANTE-A COM AJUDA.

DE - BITTE NICHT SCHLEPPEN. UM DEN TABELLEN ZU VERSCHIEBEN, BITTE SIE MIT HILFE

ES - NO ARRASTRAR. PARA DESPLAZAR LA MESA, LEVANTELA CON AYUDA.

IT - NON TRASCINARE. PER ELEVARE LA TAVOLA, FALLO TRA DUE PERSONE.

FRANCAIS - SUISSE

CONSEILS DE MONTAGE :

1 > BIEN ETUDIER LA NOTICE DE MONTAGE.
2 > REPEREZ LES PIECES CONSTITUANT VOTRE MEUBLE.
3 > REGROUPEZ ET CONTROLEZ LA QUINCAILLERIE.
4 > MUNISSEZ-VOUS DE L'OUTILLAGE NECESSAIRE.
5 > AMENAGEZ-VOUS UNE ZONE DE MONTAGE.
6 > PROCEDEZ AU MONTAGE.

**NE JAMAIS FORCER LES ASSEMBLAGES.
RESSERREZ LES VIS APRES QUELQUES TEMPS D'USAGE.
GARDER VOTRE NOTICE DE MONTAGE, SI UNE PIECE VENAIT A MANQUER, ELLE SERAIT LE PLUS CLAIR MOYEN DE COMMUNIQUER AVEC VOTRE MAGASIN.**

CONSEILS D'ENTRETIEN :

1 > DÉPOUSSIÉREZ SOIGNEUSEMENT.
2 > UTILISEZ UN CHIFFON SEC.

**- NE JAMAIS UTLISER DE PRODUITS ABRASIFS: POUDRE, LAINE D'ACIER, SOLVANTS.
- NE PAS MOUILLER**

	PAPIER DECOR	SURFACES STRATIFIÉES	SURFACES LAQUÉES	BOIS VERNIS	TEXTILE CUIR
EAU SAVONNEUSE (SAVON NEUTRE)	O	O	O	O	O
EAU ADDITIONNÉE		O	O		
ENTRETIEN SPÉCIFIQUE FABRICANT					O

DEUTSCH - SCHWEIZ

MONTAGE ANLEITUNG:

1 > DIE MONTAGEANLEITUNG SORGFÄLTIG DURCHLESEN.
2 > DIE EINZELTEILE DES MÖBELSTÜCKS ERMITTELN.
3 > DIE BESCHLÄGE ZUSAMMENLEGEN UND PRÜFEN.
4 > DAS NOTWENDIGE WERKZEUG ZURECHTLEGEN.
5 > EINEN MONTAGEBEREICH FREIMACHEN.
6 > DAS MÖBELSTÜCK ZUSAMMENBAUEN.

**NIEMALS DIE VERBINDUNGEN ZU STARK ANZIEHEN.
DIE SCHRAUBEN NACH EINIGER ZEIT DES GEBRAUCHS ERNEUT FESTZIEHEN. DIE MONTAGEANLEITUNG GUT AUFBEWAHREN: SOLLTE EIN TEIL FEHLEN, IST SIE DAS BESTE VERSTÄNDIGUNGSMITTEL MIT IHREM GESCHÄFT.**

PFLEGEHINWEISE :

1 > SORGFÄLTIG ENTSTAUBEN.
2 > VERWENDEN SIE EIN TROCKENES TUCH.

**- BENUTZEN SIE KEINE SCHEUERMITTEL WIE PULVER, STAHLWOLLE, LÖSUNGSMITTEL.
- KEIN WASSER VERWENDEN.**

	DEKORPAPIER	OBERFLÄCHE LAMINAT	OBERFLÄCHE LACK	LACKIERTEM HOLZ	TEXUL LEDER
SEIFENLAUGE (NEUTRALSEIFE)	O	O	O	O	O
WASSER MIT HAUSHALTSREINIGER		O	O		
PRODUZENT SPEZIFISCHER UNTERHALT					O

ITALIANO - SVIZZERA

CONSIGLI DI MONTAGGIO

1 > STUDIARE BENE LE ISTRUZIONI DI MONTAGGIO.
2 > PRENDERE CONOSCENZA DEI PEZZI CHE COSTITUISCONO IL MOBILE.
3 > RAGGRUPPARE E CONTROLLARE LA FERRAMENTA.
4 > MUNIRSI DEGLI UTENSILI NECESSARI.
5 > PREPARARE UNA ZONA DI MONTAGGIO.
6 > PROCEDERE AL MONTAGGIO.

**NON FORZARE MAI GLI ASSEMBLAGGI
RISTRINGERE LE VITI DOPO UN PERIODO D'USO
CONSERVARE QUESTE ISTRUZIONI DI MONTAGGIO, SE UN PEZZO VENISSE A MANCARE SAREBBE IL MIGLIORE MEZZO DI COMUNICAZIONE CON IL RIVENDITORE**

CONSIGLI PER LA MANUTENZIONE :

1 > SPOLVERATE ACCURATAMENLE.
2 > USARE UN PANNO ASCIUTTO.

**- NON UTILIZZARE MAI PRODOTTI ABRASIVI: POLVERE, LANA DI ACCIALO, SOLVENTI.
- NON BAGNARE.**

	CARTA	SUPERFICIE STRATIFICATE	SUPERFICIE LACCATE	LACCATE EGNO VERNICIATO	TESSILE CUOIO
ACQUA CON SAPONE (SAPONE NEUTRO)	O	O	O	O	O
ACQUA CON DETERSIVO SAN MARC		O	O		
MANUTENZIONE SPECIFICA PRODUTORE					O

PORTUGUÊS

CONSELHOS DE MONTAGEM:

1 > ESTUDE BEM AS INSTRUÇÕES DE MONTAGEM.
2 > REUNA AS PEÇAS QUE CONSTITUEM O SEU MÓVEL.
3 > REAGRUPE AS FERRAGENS.
4 > EQUIPE-SE COM AS FERRAMENTAS NECESSÁRIAS .
5 > PREPARE UMA ÁREA PARA A MONTAGEM.
6 > INICIE A MONTAGEM.

NUNCA FORÇAR OS ENCAIXES.
REAPERTAR OS PARAFUSOS APÓS UM TEMPO DE UTILIZAÇÃO.
GUARDAR AS INSTRUÇÕES DE MONTAGEM.
CASO FALTE ALGUMA PEÇA, O MAIS ACONSELHÁVEL É CONTATAR O REVENDEDOR.

CONSELHOS PARA A MANUTENÇÃO :

1 > ELIMINAR BEM O PÓ.
2 > USAR PANO SECO.

- NUNCA UTILIZAR PRODUTOS ABRASIVOS: SAPONÁCEOS, LÃ DE AÇO, SOLVENTES.
- NÃO MOLHAR .

	ACABAMENTO IMITAÇÃO	SUPERFÍCIES ESTRATIFICADAS	SUPERFICIES LACADAS	MADEIRA ENVERNIZADA	TEXTEIS PELES
ÁGUA COM SABÃO (SABÃO NEUTRO)	O	O	O	O	O
ÁGUA COM DETERGENTE		O	O		
INSTRUCÕES ESPECÍFICAS DO FABRICANTE					O

ESPAÑOL

CONSEJOS PARA EL MONTAJE:

1 > ESTUDIE ATENTAMENTE EL MANUAL DE MONTAJE.
2 > LOCALICE LAS PIEZAS QUE CONSTITUYEN SU MUEBLE.
3 > REUNA Y CONTROLE LOS TORNILLOS.
4 > EQUIPE-SE DE LAS HERRAMIENTAS NECESARIAS.
5 > PREPARE UMA ZONA DE MONTAJE.
6 > REALICE EL MONTAJE.

NO FUERCE NUNCA EN LAS UNIONES. APRIETE LOS TORNILLOS DESPUES DE CIERTO TIEMPO DE UTILIZACION CONSERVE SU MANUAL DE MONTAJE, SI FALTARA UNA PIEZA, SERIA LA MANERA MAS FACIL DE COMUNICAR CON LA TIENDA.

CONSEJOS PARA EL MANTENIMIENTO:

1 > DESPOLVOREAR CULDADOSAMENTE.
2 > UTILICE UN PAÑO SECO.

- NO USE NUNCA PRODUCTOS ABRASIVOS TALES COMO: POLVO DE LIMPIAR, LANA DE ACERO, SOLVENTES.
- NO MOJAR.

	PAPEL DE DECORACION	SUPERFICIE ESTRATIFICADAS	SUPERFICIE MAQUEADAS	MADERA BARNIZADA	TEXULL CUERO
AGUA Y JABON (JABON NEUTRO)	O	O	O	O	O
AGUA COM DETERGENTE		O	O		
MANTENIMIENTO ESPECIFICO DEL FABRICANTE					O

HRVATSKA

UPUTE ZA MONTAŽU:

1 > PAŽLJIVO PROČITAJTE UPTE ZA MONTAŽU.
2 > PRIPREMITE SVE DIJELOVE NAMJEŠTAJA.
3 > PRIKUPITE I PROVJERITE OKOVE ZA MONTAŽU.
4 > PRIPREMITE POTREBAN ALAT .
5 > PRIPREMITE PROSTOR ZA MONTAŽU.
6 > POČNITE MONTIRATI.

NEMOJTE UPOTREBLJAVATI SILU PRILIKOM SKLAPANJA
NAKON NEKOG VREMENA PONOVNO PRITEGNITE VIJKE
ČUVAJTE UPUTE ZA MONTAŽU
U SLUČAJU NEDOSTATKA NEKOG DIJELA NAJBOLJE ĆE BITI DA DA KONTAKIRATE PRODAJNO MJESTO.

UPUTE ZA ODRŽAVANJE :

1 > PAŽLJIVO OBRISATI PRAŠINU.
2 > KORISTITE SUHU KRPU.

- ZABRANJENA JE UPOTREBA KEMIKALIJA ILI BILO KAKVIH POMOĆNIH SREDSTAVA ZA RIBANJE JAKIH SREDSTAV ZA ČIŠĆENJE ILI ČELIČNE VUNE
-NE MOKRA.

	PAPIR	LAMINAT	LAK	DRVO	TEKSTIL/ KOŽA
OTPINA SAPUNA	O	O	O	O	O
OTPINA DETERDŽENTA		O	O		
NAMJENSKA SREDSTVA					O

TÜRKÇE

MONTAJ TALİMATLARI:

1 > Montaj tanıtım yazısını dikkatilice okuyunuz.
2 > Mobilyanızı oluşturan parçaları işaretleyiniz.
3 > Hırdavatla ilgili parçaları bir araya toplayıp; kontrol ediniz.
4 > Gereken araç ve gereci tedarik ediniz.
5 > (Kendinize) Bir montaj alanı edininiz.
6 > Monte etmeye başlayınız.

MONTAJLARI ZORLAMAYINIZ.
BİRKAÇ KULLANIMDAN SONRA VİDALARI SIKIŞTIRINIZ.
BİR PARÇANIN KAYBOLMASI DURUMUNDA MAĞAZANIZLADAHA KOLAY İLETİŞİME GEÇEBİLMENİZ İÇİN MONTAJ KULLANIM TALİMATINIZI SAKLAYINIZ.

BAKIM TALİMATLARI:

1 > TOZUNU DİKKATLİCE ALINIZ.
2 > YUMUŞAK BİR BEZİ TEMİZ SU VE AZ MİKTARDA SABUNLA(DETERJAN) NEMLENDİRİNİZ.

- ASLA AŞINDIRICI ÜRÜNLER KULLANMAYINIZ : ÇELİK YÜNÜ, SOLVENT...
- BOL SUYLA YIKAMAYINIZ.

	SÜS KAĞIDI	KATMAN YÜZEY	LAKE YÜZEY	CİLALI TAHTA	TEKSTİL DERİ
SABUNLU SU (NÖTR SABUN)	O	O	O	O	O
DETERJAN KATILMIŞ SU		O	O		
ÜRETICIYE ÖZGÜ BAKIM					O

ENGLISH

ASSEMBLY ADVICE :

1 > CAREFULLY READ THE ASSEMBLY INSTRUCTION.
2 > IDENTIFY THE COMPONENTS OF THE FURNITURE.
3 > GROUP AND CHECK THE HARDWARE.
4 > USE THE REQUIRED TOOLS.
5 > CREATE AN ASSEMBLY ZONE.
6 > MAKE THE ASSEMBLY.

NEVER FORCE THE CONNECTIONS.
RE-TIGHTEN THE SCREWS AFTER FEW DAYS.
PLEASE RETAIN THE AI LEAFLET FOR FUTURE REFERENCE, THE AI CONTAINS INFORMATION WHEN CLAIMING FOR MISSING PARTS.

CLEANING ADVICE:

1 > CAREFULLY REMOVE THE DUST.
2 > USE A SOFT, CLEAN DAMP CLOTH WITH SOAPY WATER.

NEVER USE ABRASIVE PRODUCTS OR SOLVENTS.
DO NOT APPLY EXCESSIVE PRESSURE WHEN USING THE DAMP CLOTH.
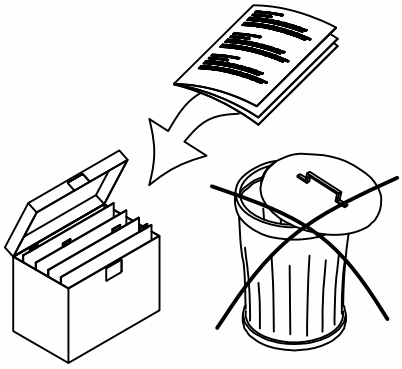
	PAPER DECOR	LAMINATED SURFACES	LACQUERED SURFACE	VARNISHED WOOD	LEATHER TEXTILE
SOAPY WATER (NEUTRAL SOAP)	O	O	O	O	O
WATER WITH DETERGENT		O	O		
SPECIFIC SUPPLIER CLEANING					O