NOTICE DE MONTAGE
ASSEMBLY INSTRUCTIONS
MONTAGEANLEITUNG
ISTRUZIONI DI MONTAGGIO
INSTRUÇÕES DE MONTAGEM
INSTRUCCIONES DE MONTAJE
UPUTE ZA MONTAZU
MONTAJ TALIMATI

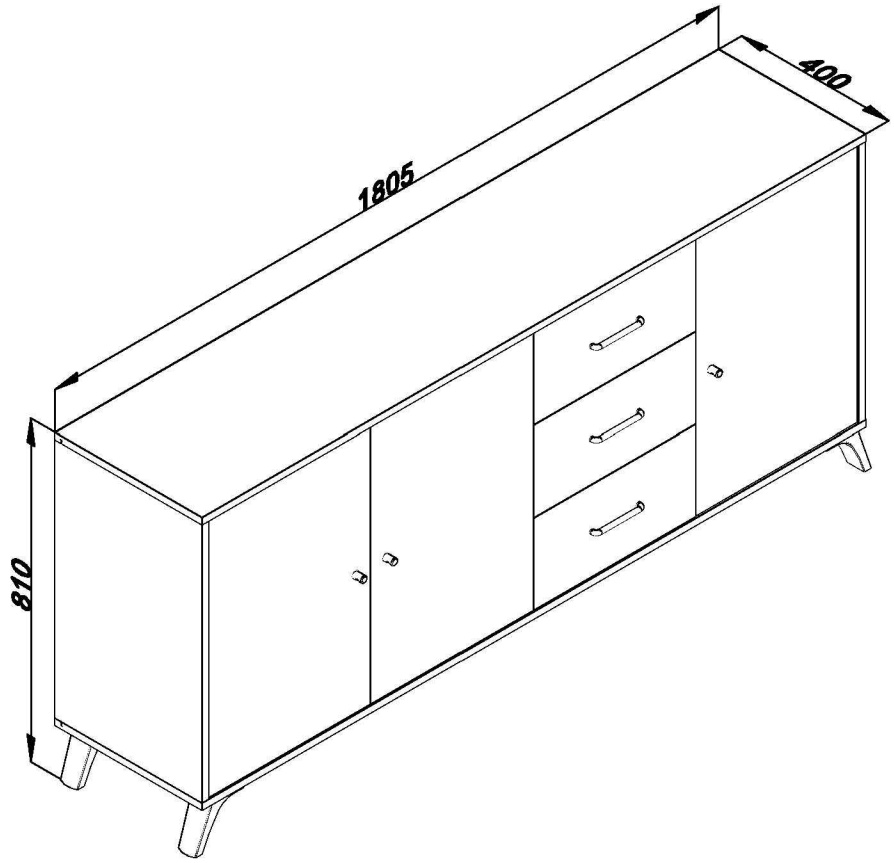

AVANT DE COMMENCER,SE REPORTER AUX CONSEILS DE MONTAGE EN ANNEXE

BEFORE STARTING,REFER TO THE ASSEMBLING ADVICE IN ANNEX

VOR DER MONTAGE, BEILIEGENDE ANWEISUINGEN BEFOLGEN.

PRIMA DI COMINCIARE LEGGETELE ISTRUZION DI MONTAGGIO

ANTES DE COMERÇAR,ADIAR SE AOS CONSELHOS DE MONTAGEM EM ANEXO

ANTES DE EMPEZAR CONSULTE LOS CONSEJOS PARA EL MONTAJE

PRIJE POČETKA MONTAŽE MOLIMO PAŽLJIVO PROČITAJTE UPUTE ZA MONTAŽU

BASLAMADAN ÖNCE, EKTEKI MONTAJ TALIMATLARINI INCELEYINIZ

À MONTER SOI-MÊME

Caja Colis	Tamaño de la caja Dimensions colis	Peso bruto Poids brut	Peso neto Poids net
1/2	1887 x 412 x 65	25,1 Kg	24,6 Kg
2/2	1586 x 452 x 90	26,1 Kg	25,7 Kg

"IMPORTANT- À CONSERVER POUR RÈFERENCE ULTÉRIEURE-LIRE ATTENTIVEMENT"

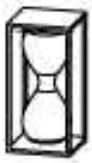

1h:40 min

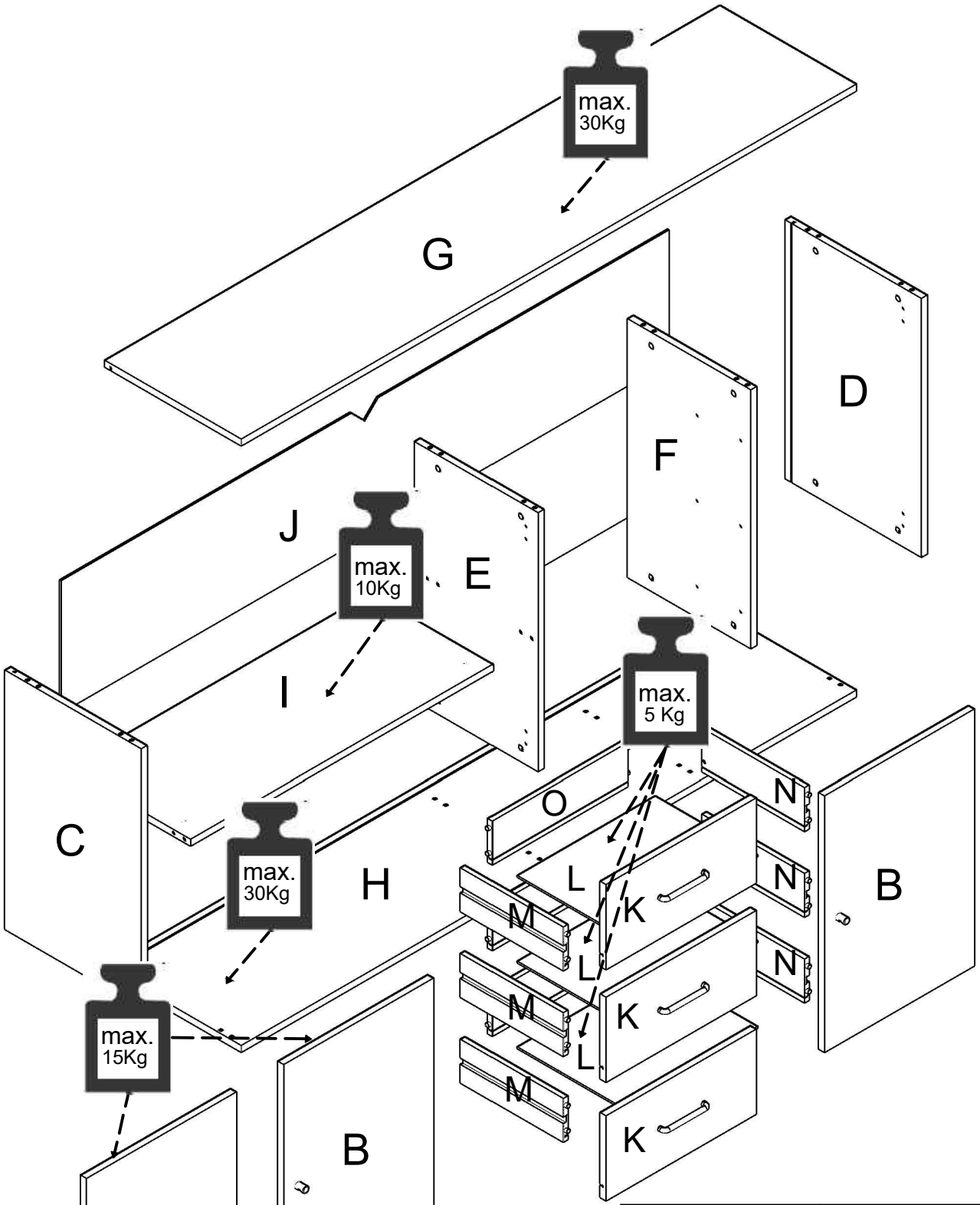

CAJA/COLIS 1/2	CAJA/COLIS 2/2
1x PIECES - E 1x PIECES - F 1x PIECES - G 1x PIECES - H 1x PIECES - J	1x PIECES - A 2x PIECES - B 1x PIECES - C 1x PIECES - D 1x PIECES - I 3x PIECES - K 3x PIECES - L 3x PIECES - M 3x PIECES - N 3x PIECES - O QUINCALLERIE NOTICE MONTAGE

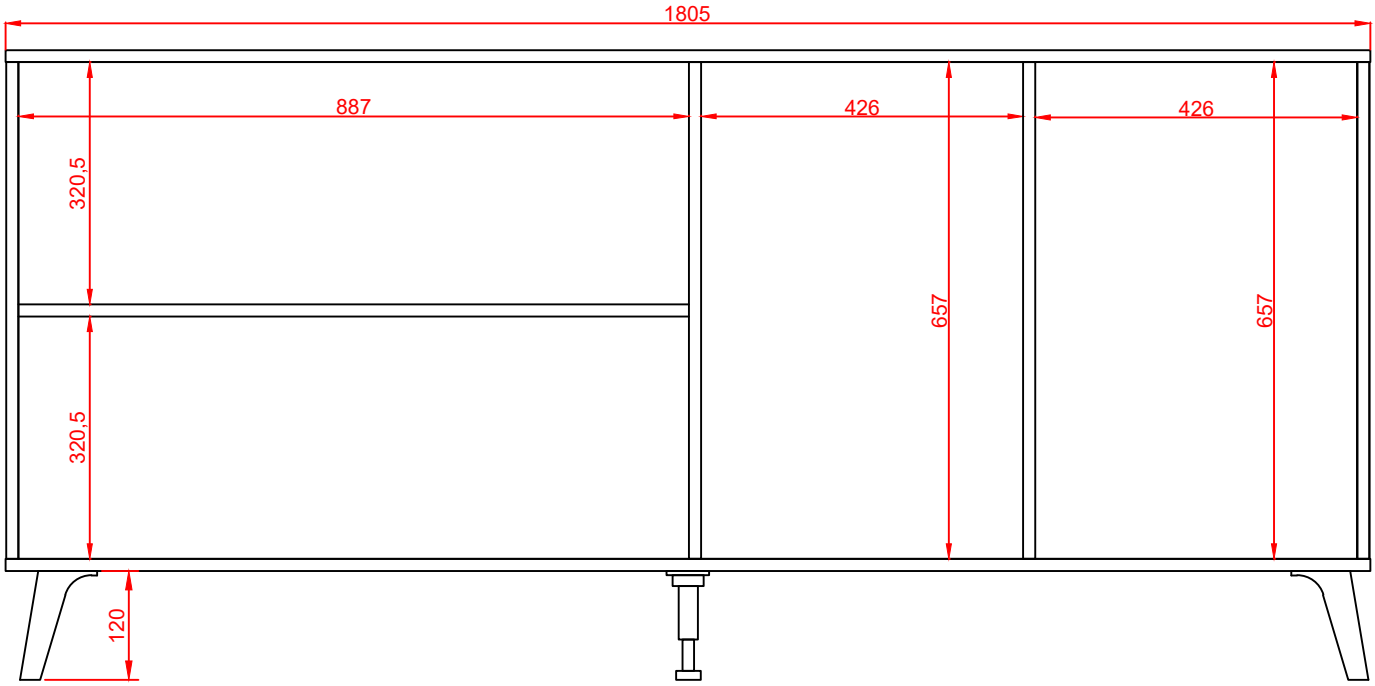
1805
887
426
426
320,5
320,5
657
657
120

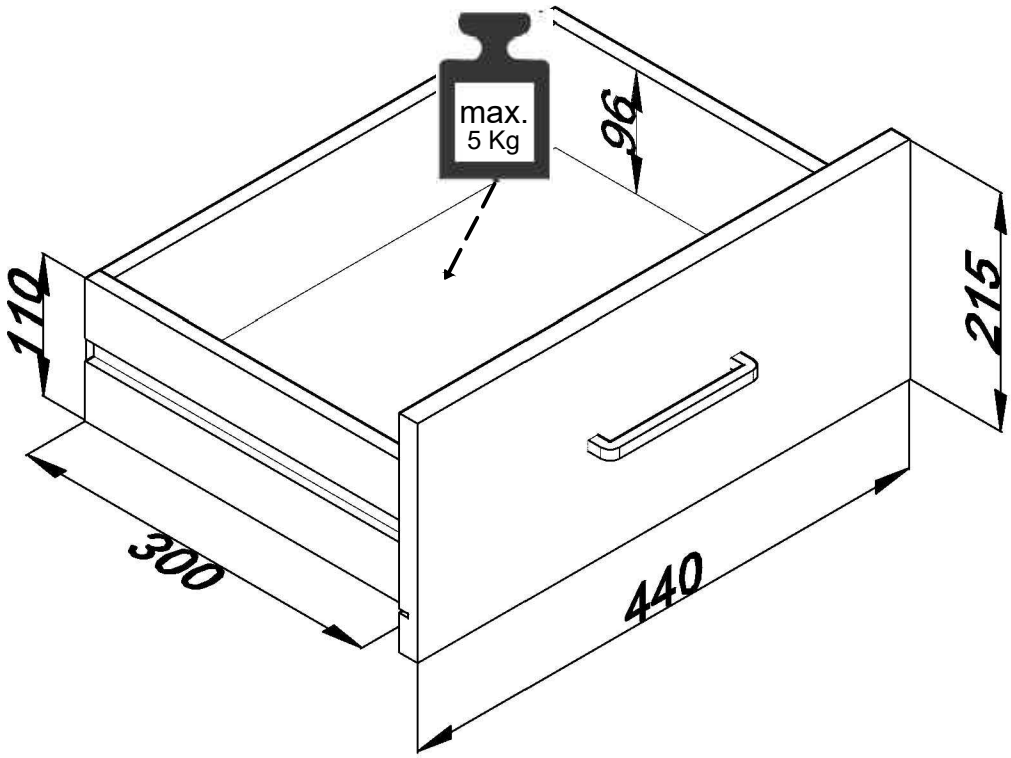
max.
5 Kg
96
110
215
300
440

LISTADO DE PIEZAS - COMPOSANTS - PARTS LIST

A		5AT1FXXXX 1 Pc 651 x 439 x 16	B	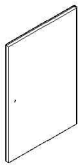	5AT1FXXXX 2 Pc 651 x 439 x 16
C		1LA9876I 1 Pc 657 x 399 x 16	D	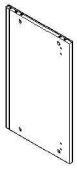	1LA9878 1 Pc 657 x 399 x 16
E	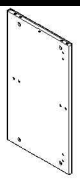	1LA9877 1 Pc 657 x 361 x 16	F	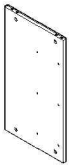	1EN9079 1 Pc 657 x 361 x 16
G	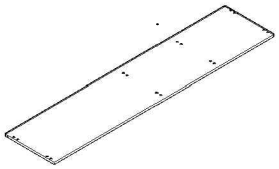	1EN9078 1 Pc 1805 x 400 x 16	H	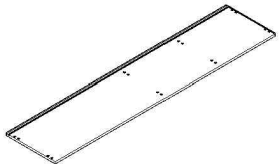	1EN9079 1 Pc 1805 x 400 x 16
I	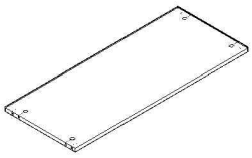	1SI9747 1 Pc 887 x 360 x 16	J	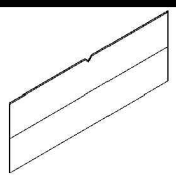	MTB2171 1 Pc 1783 x 669 x 3
K	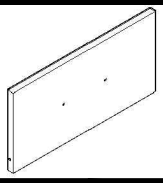	1FR8938 3 Pc 440 x 215 x 16	L	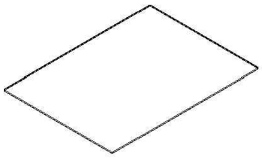	MTB2169 3 Pc 404 x 300 x 3
M	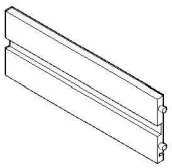	MCA0752I 3 Pc 300 x 110 x 12	N	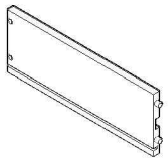	MCA0752D 3 Pc 300 x 110 x 12
O	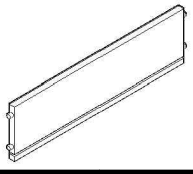	MCA0781 3 Pc 396 x 110 x 12			

HERRAJES - QUINCALLERIE - HARDWARE

(2) x24 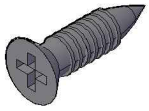 MTR0420 3,5x15	(4) x6 MTR0620 M4x7	(5) x12 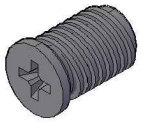 MTR0641 6,3x11
(8) x26 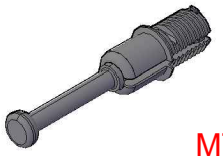 MTR0715	(14) x6 MTR0871	(15) x20 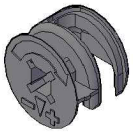 MTR0720
(16) x20 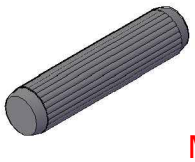 8x30 MVA0090	(25) x6 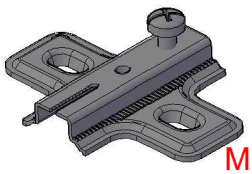 MBB0403	(28) x6 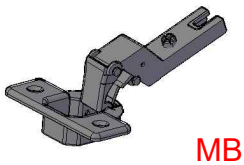 MBB0273
(29) x6 MCD0090		(40) x3 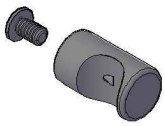 MPM0855
(41) x2 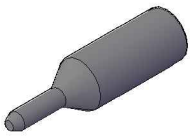 COLA COLLE GLUE MCL0090	(42) x3 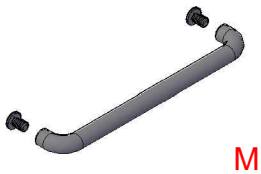 MPM0865	(91) x6 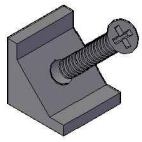 MVA0971
(92) x1 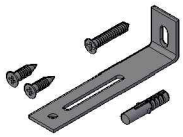 MVA2387	(93) x4 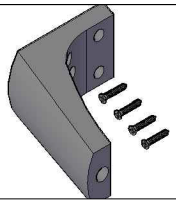 MVA2252	(94) x1 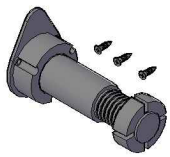 MPP0005

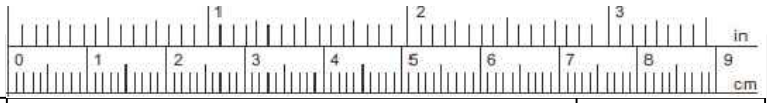

2			3,5x15
4			M4x7
5			6,3x11
16			8x30

1

"UTILISATION D'UNE COUVERTURE
RECOMMANDÉE AFIN DE NE PAS ABIMER
LES PIÈCES LORS DU MONTAGE"

16
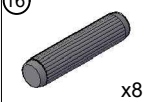
x8
MVA0090

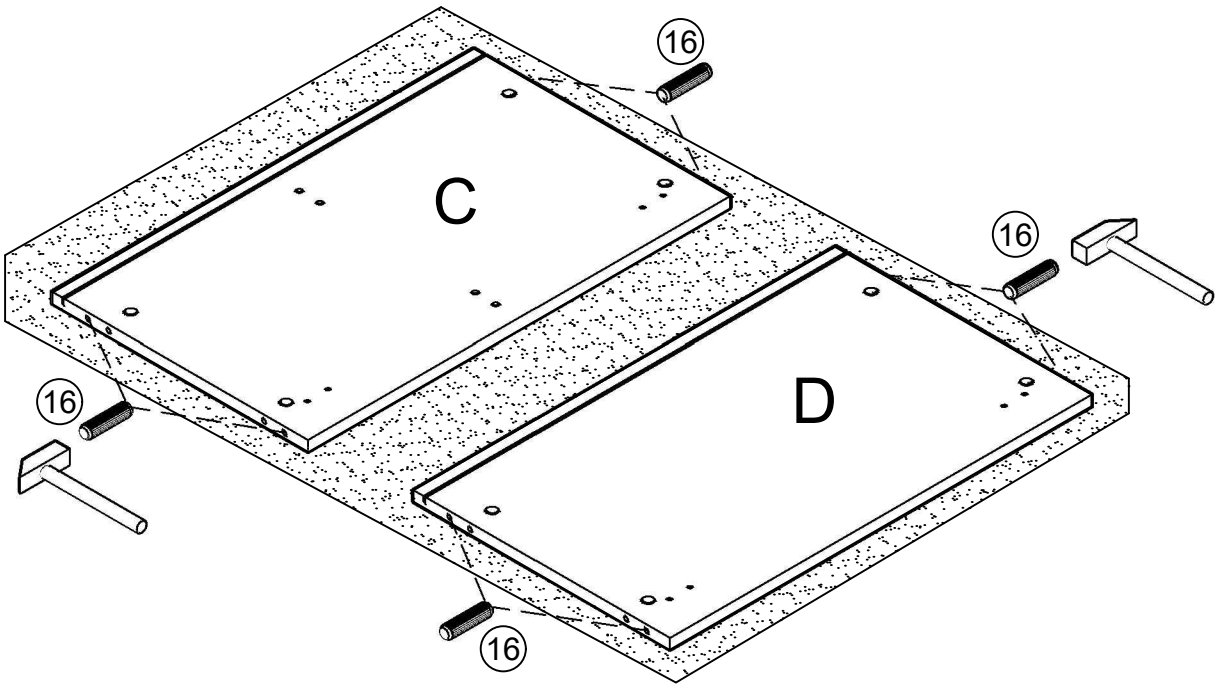

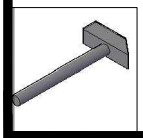

2

8

x8
MTR0715

15

x8
MTR0720

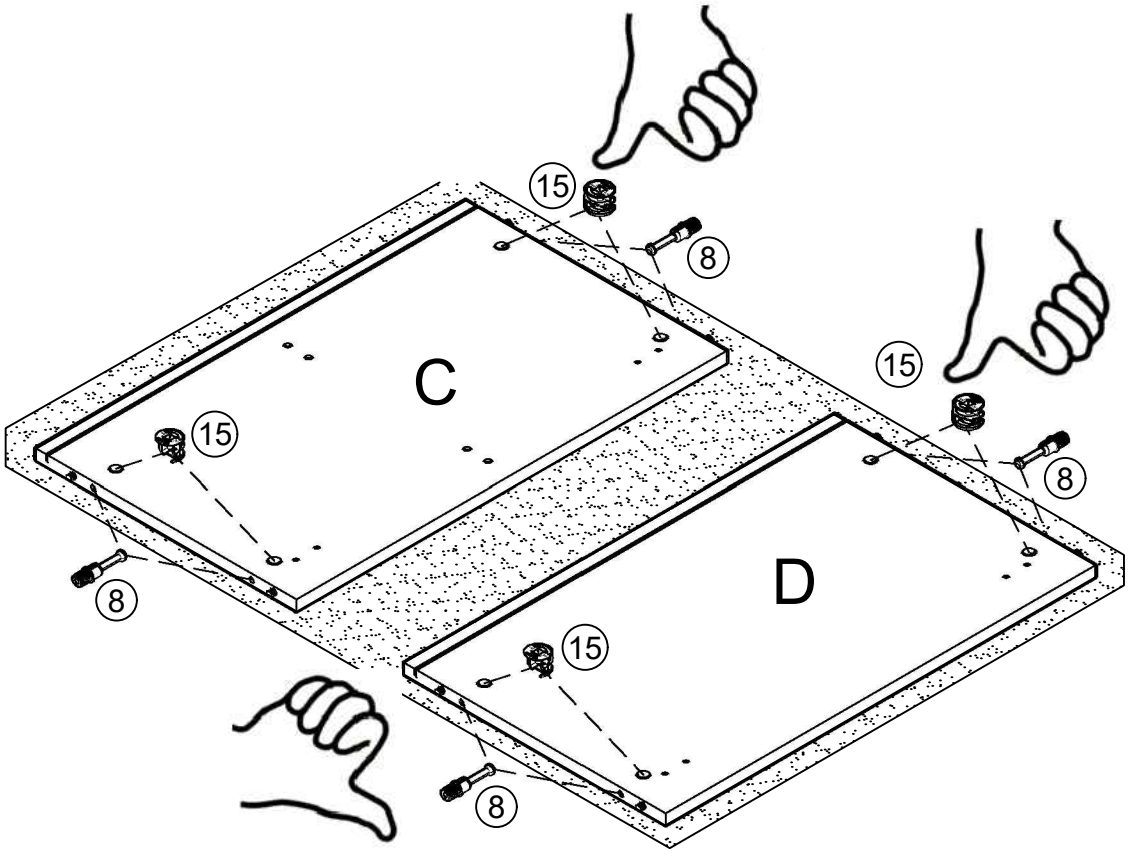

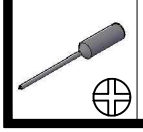

3

"UTILISATION D'UNE COUVERTURE
RECOMMANDÉE AFIN DE NE PAS ABIMER
LES PIÈCES LORS DU MONTAGE"

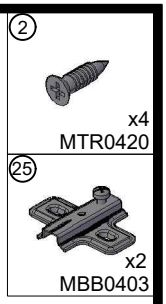

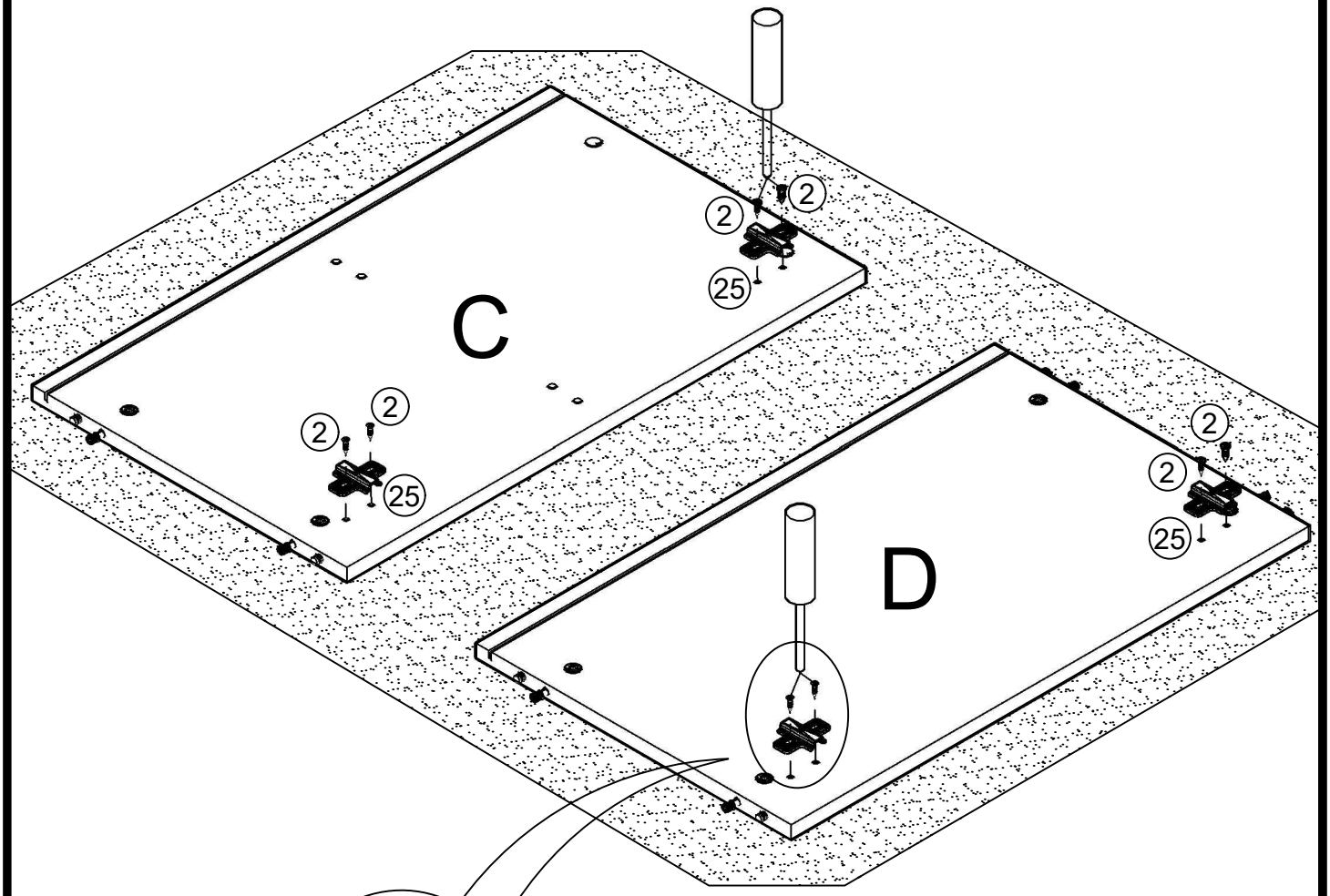

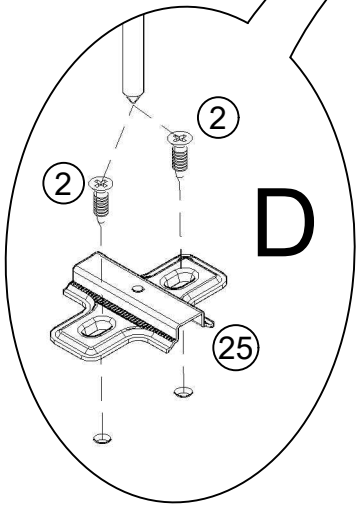

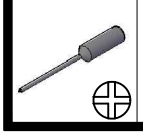

4

"UTILISATION D'UNE COUVERTURE RECOMMANDÉE
AFIN DE NE PAS ABIMER LES PIÈCES LORS DU MONTAGE"

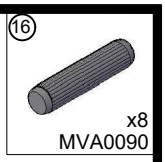

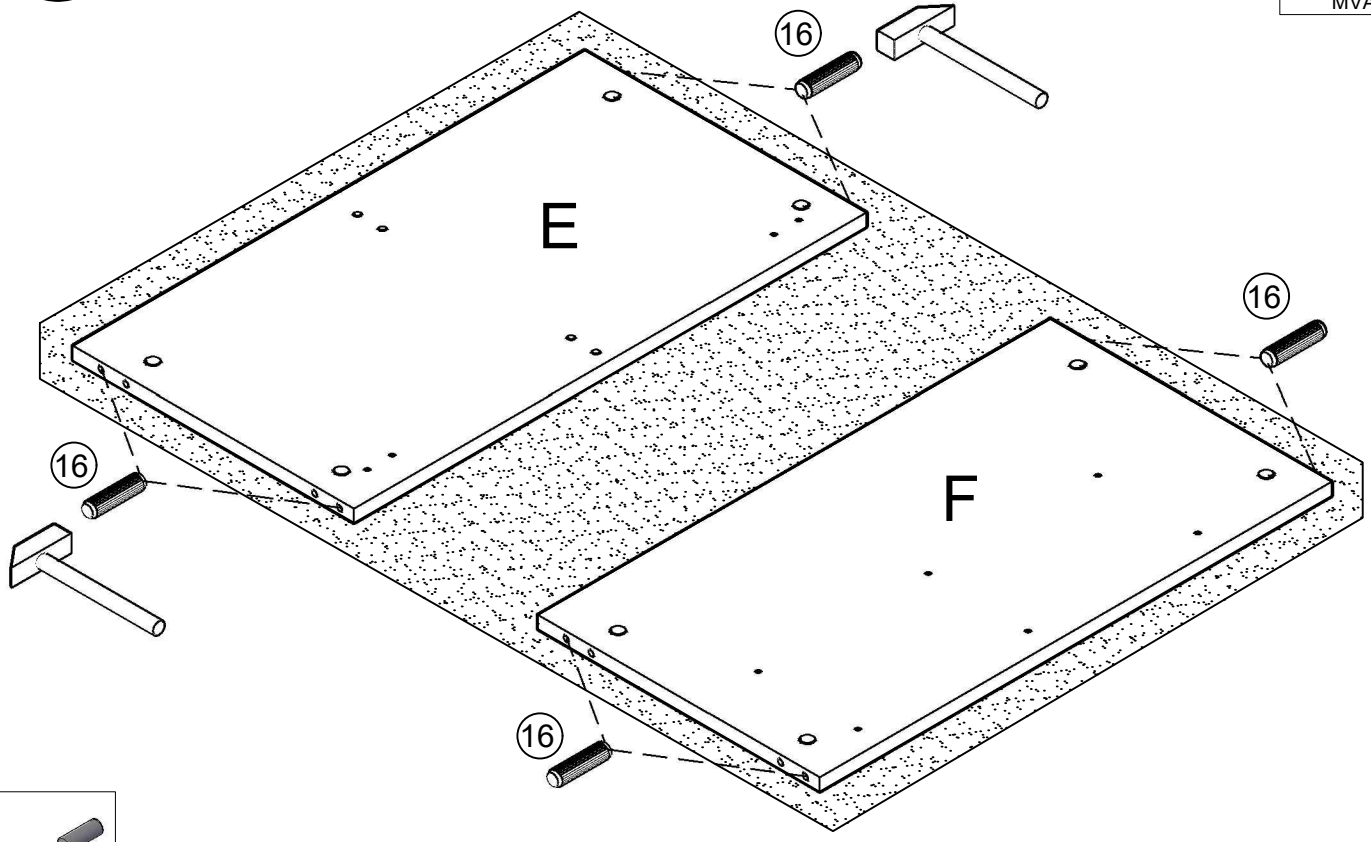

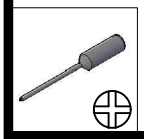

5

"UTILISATION D'UNE COUVERTURE RECOMMANDÉE
AFIN DE NE PAS ABIMER LES PIÈCES LORS DU MONTAGE"

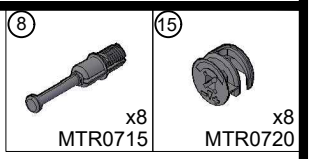

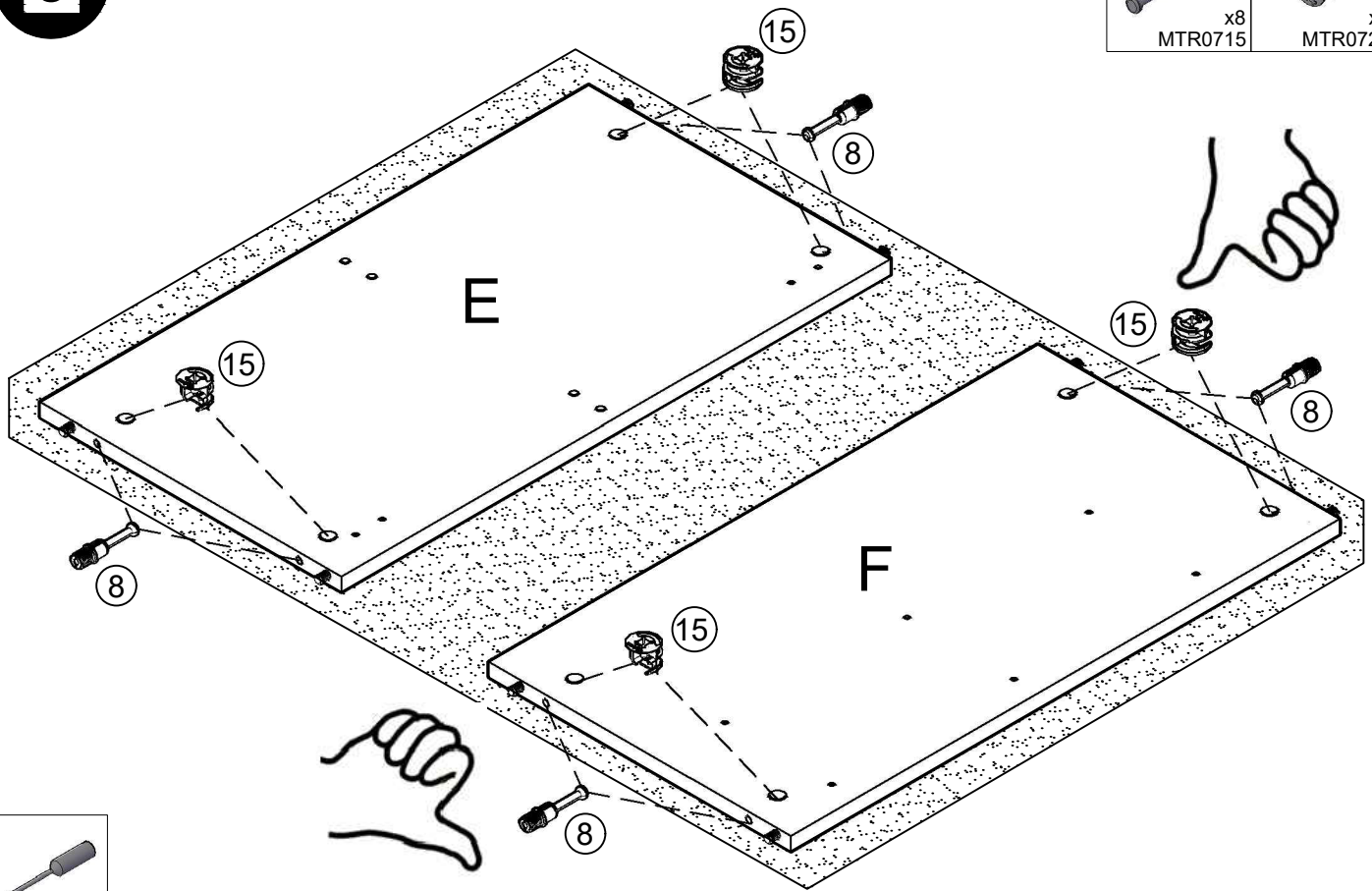

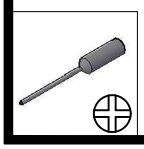

6

"UTILISATION D'UNE COUVERTURE RECOMMANDÉE
AFIN DE NE PAS ABIMER LES PIÈCES LORS DU MONTAGE"

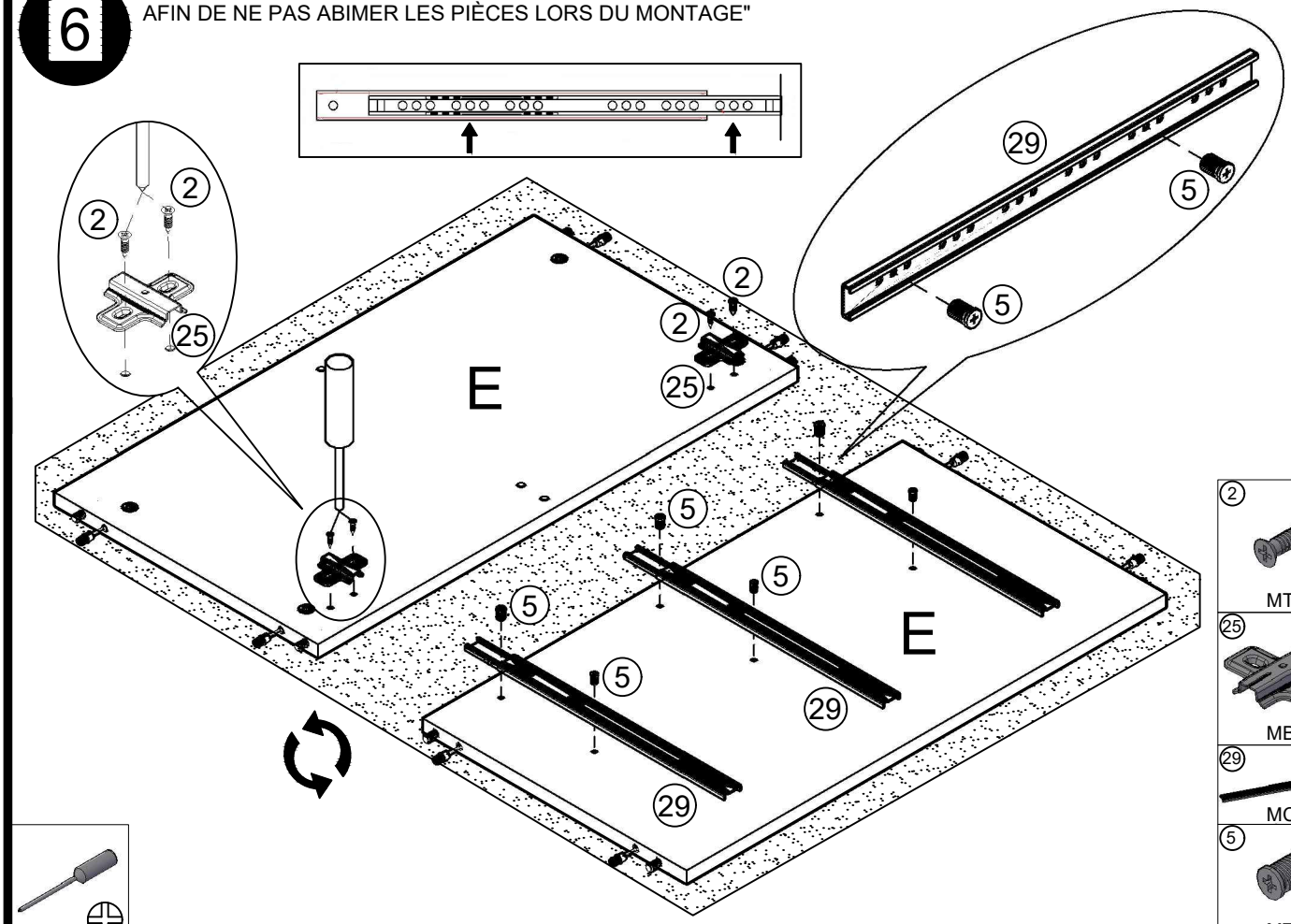

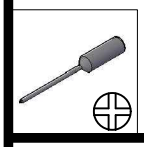

2

x4
MTR0420

25
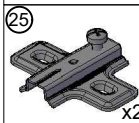
x2
MBB0403

29

x3
MCD0090

5

x6
MTR0641

7

"UTILISATION D'UNE COUVERTURE RECOMMANDÉE
AFIN DE NE PAS ABIMER LES PIÈCES LORS DU MONTAGE"

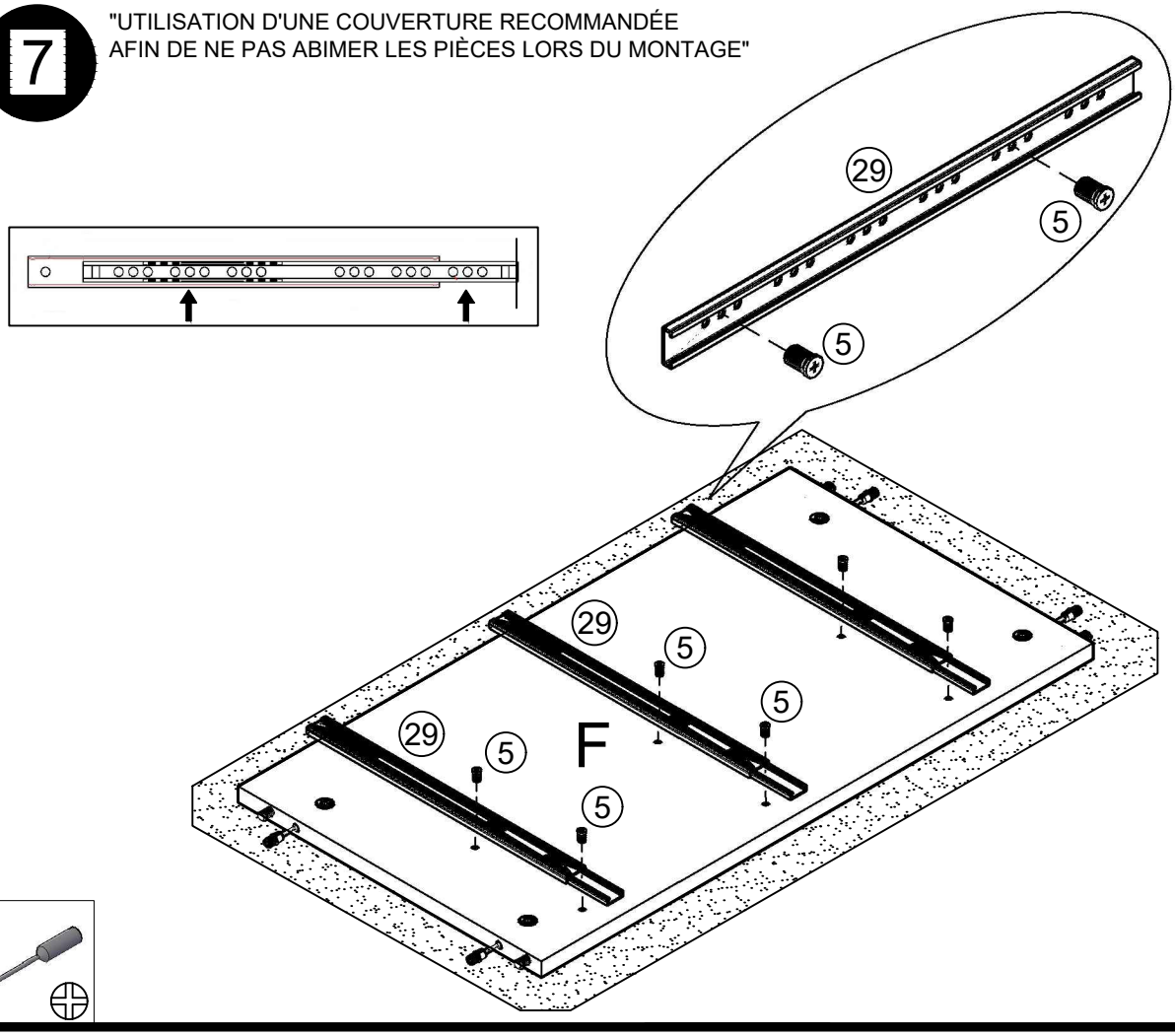

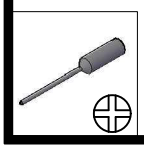

29

x3
MCD0090

5

x6
MTR0641

8

②	㉘
	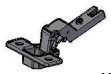
x12	x6
MTR0420	MBB0273

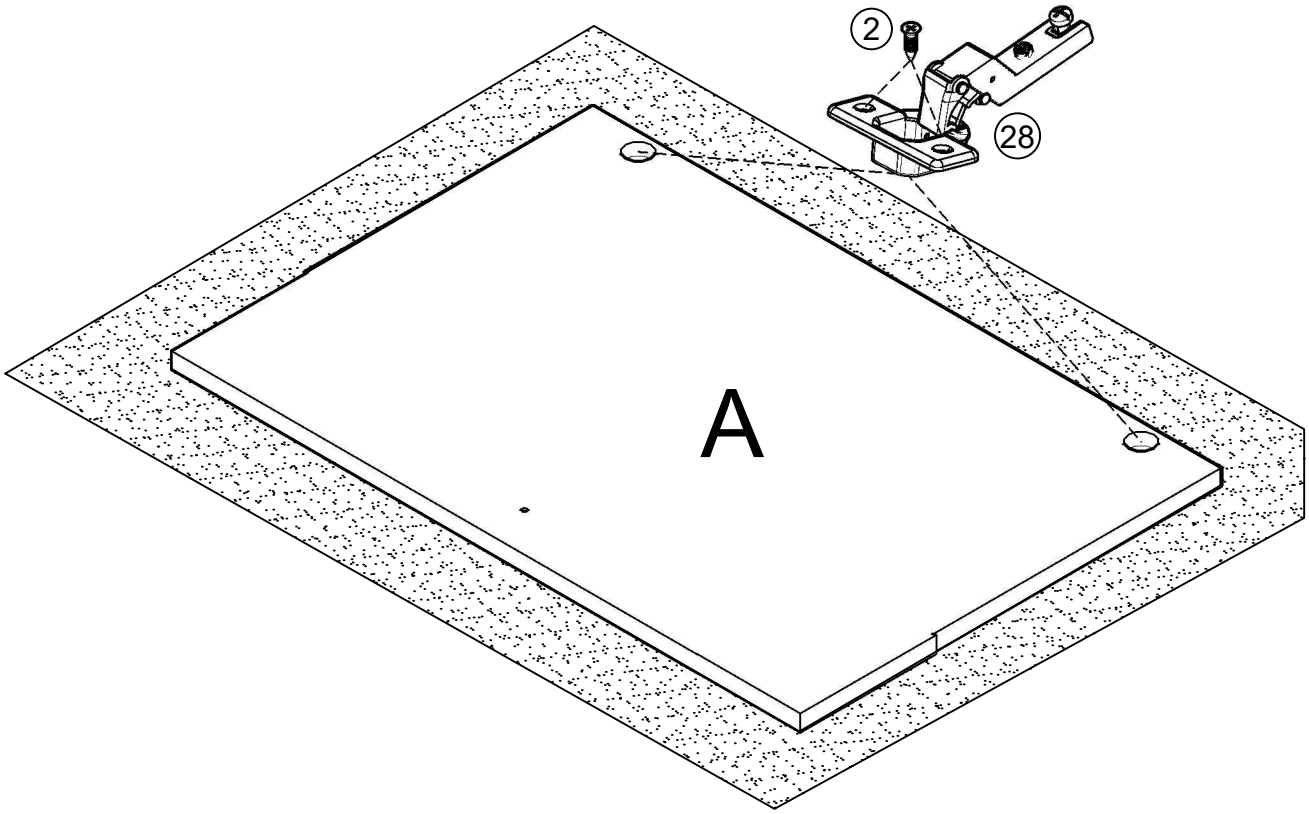

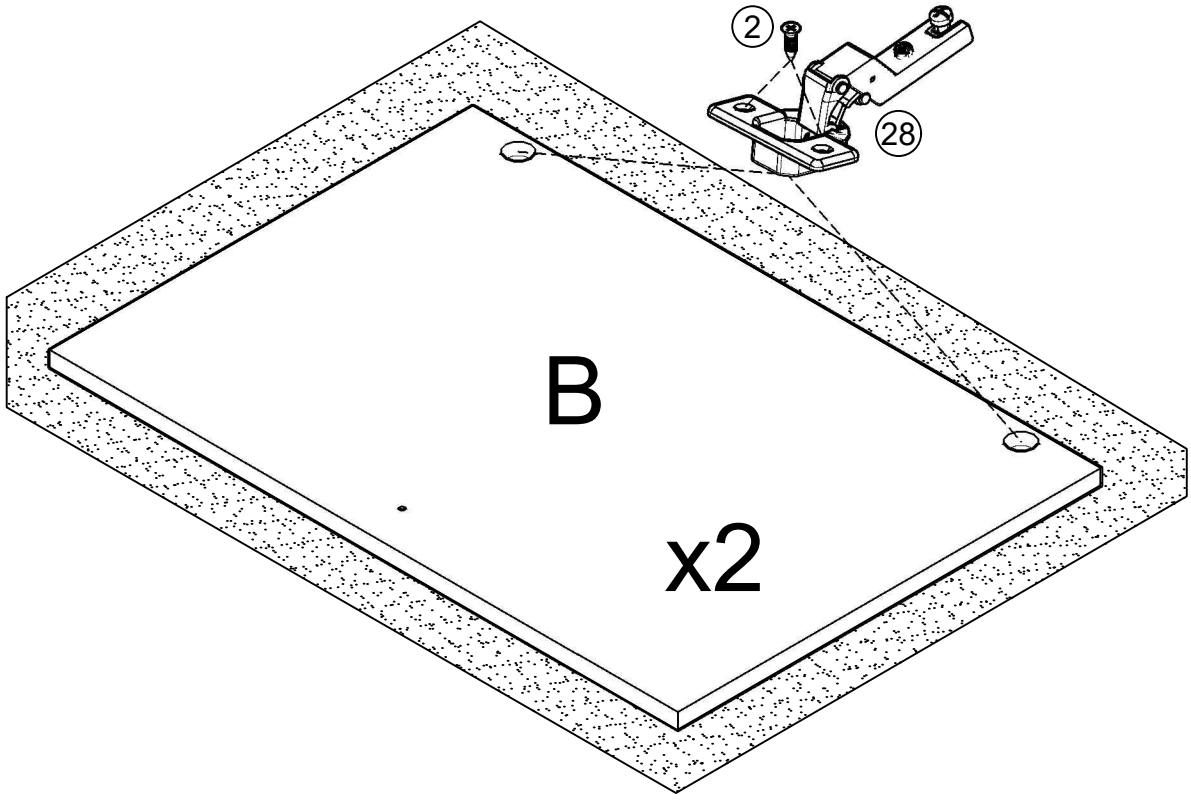

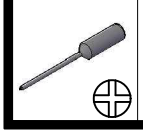

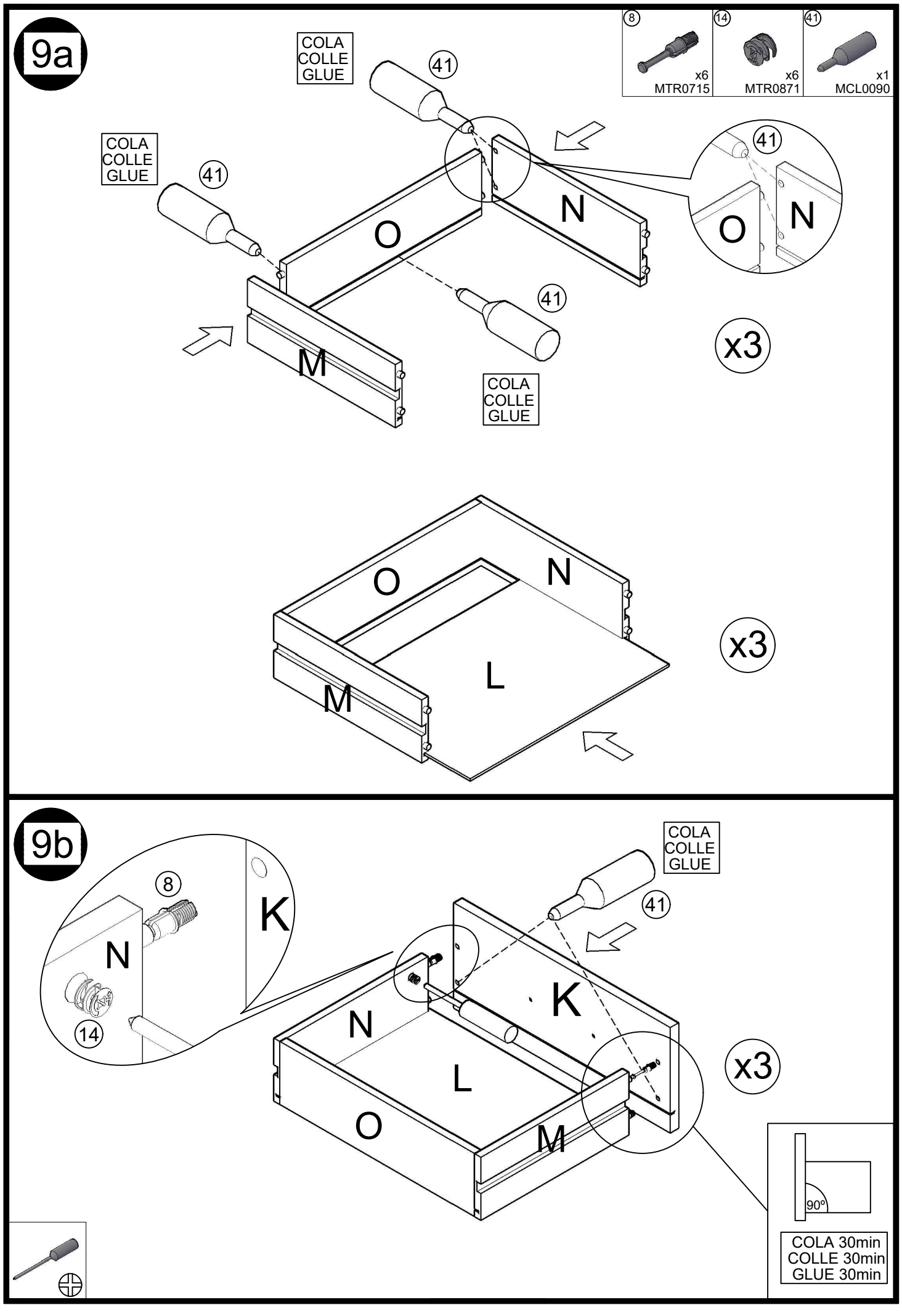
9a
8
x6
MTR0715
14
x6
MTR0871
41
x1
MCL0090
COLA
COLLE
GLUE
41
O
N
M
x3
L
9b
K
x3
90°
COLA 30min
COLLE 30min
GLUE 30min

10

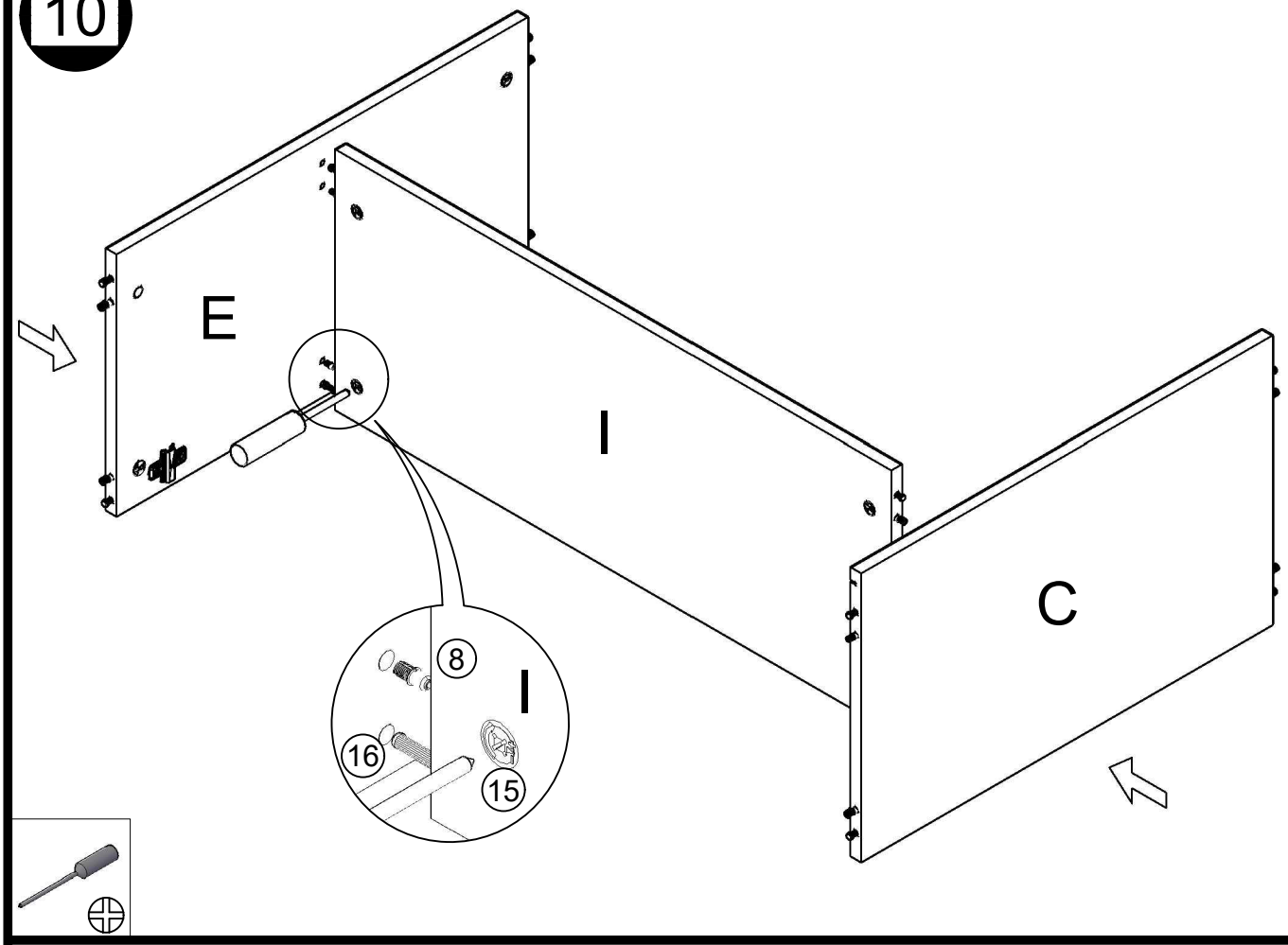

11

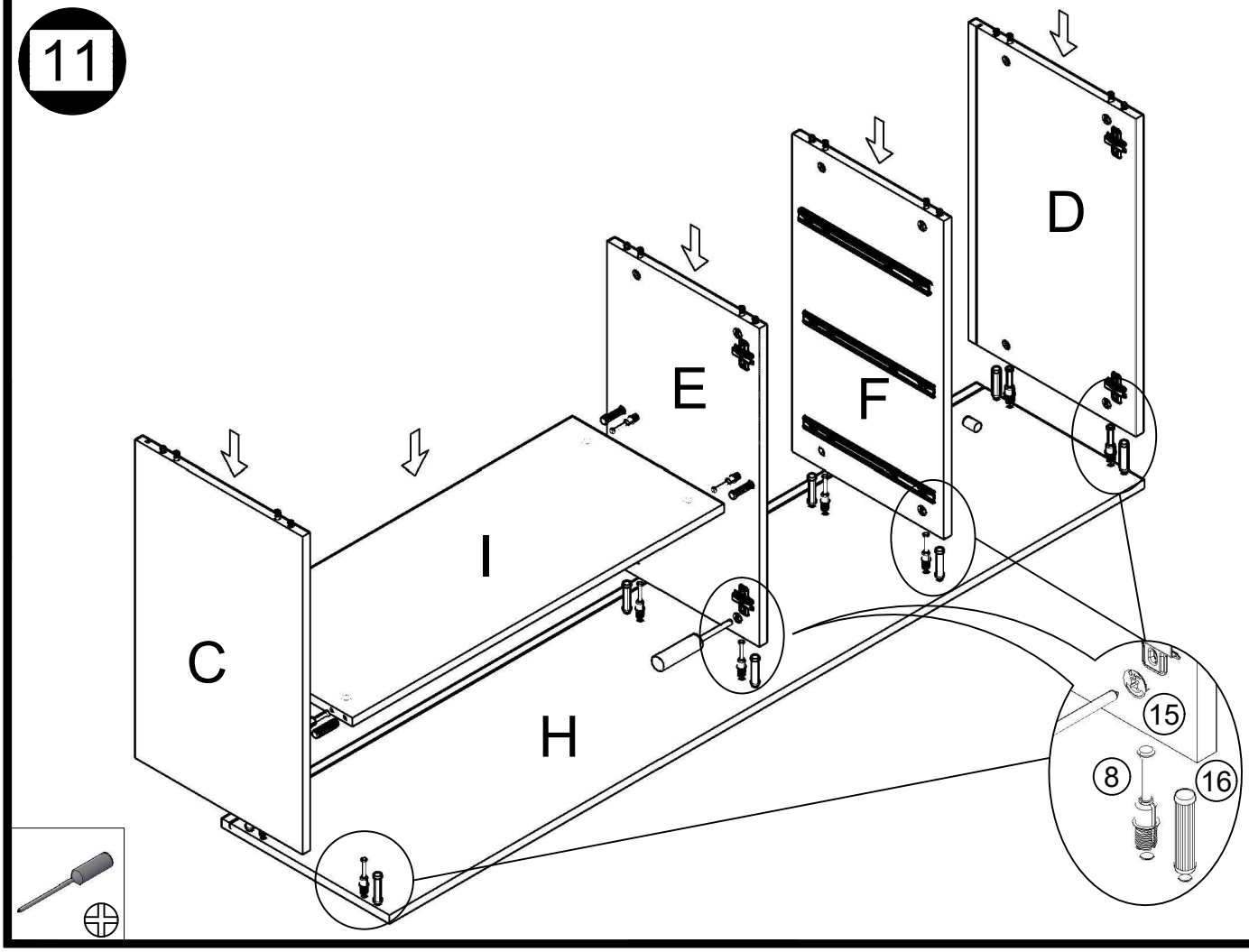

12

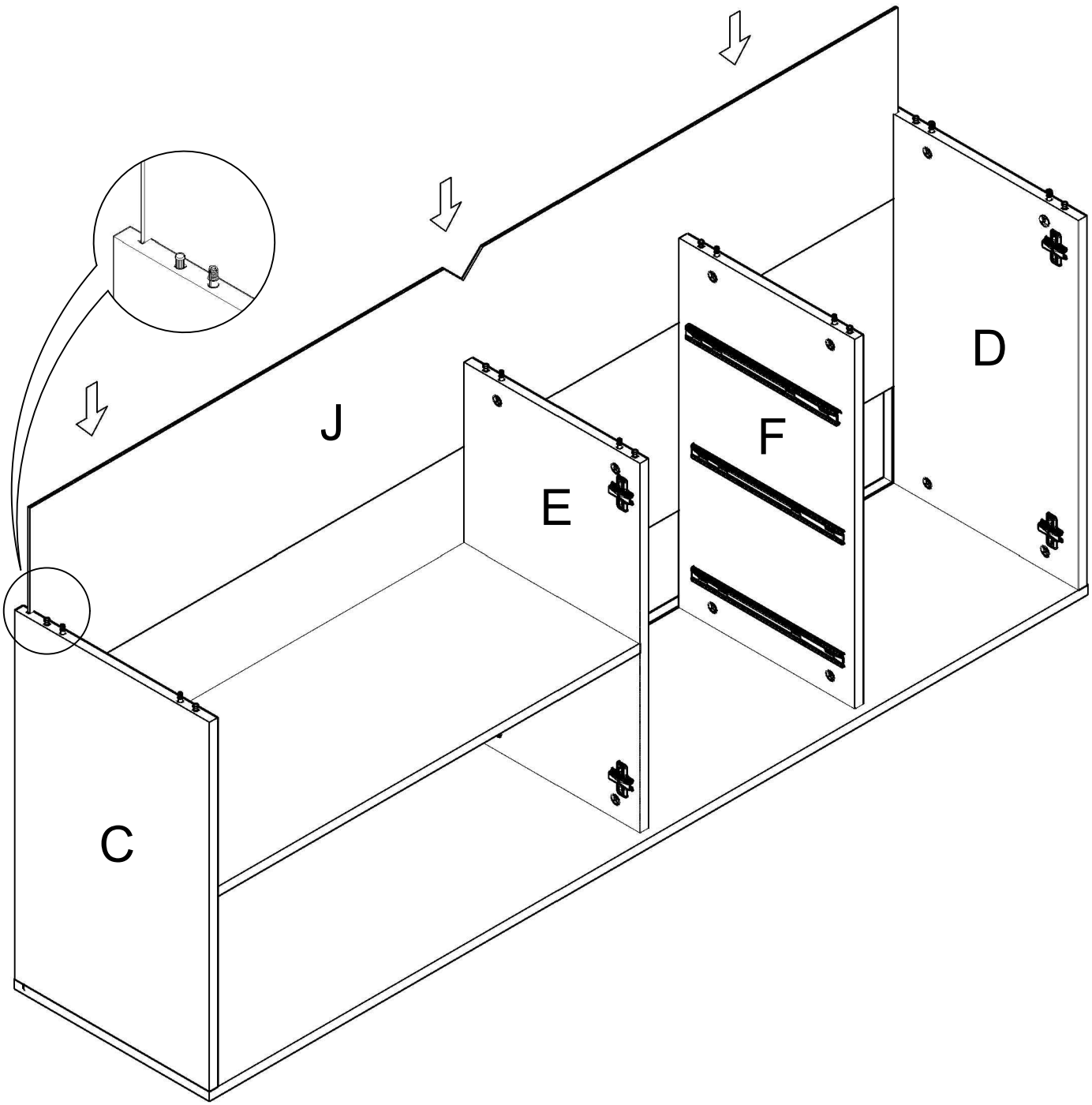

13

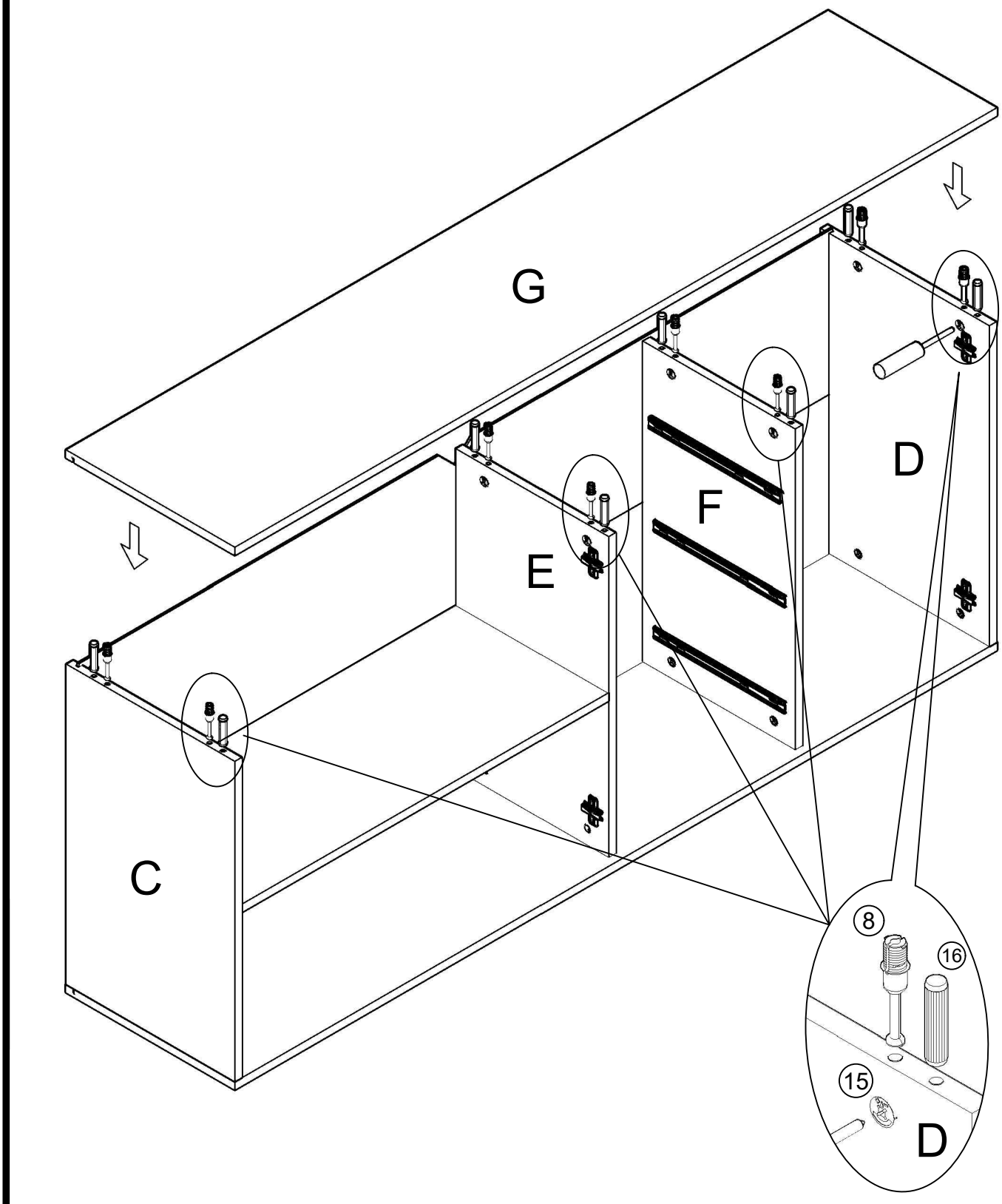

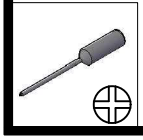

14

91	93	94
x6 MVA0971	x4 MVA2252	x1 MPP0005

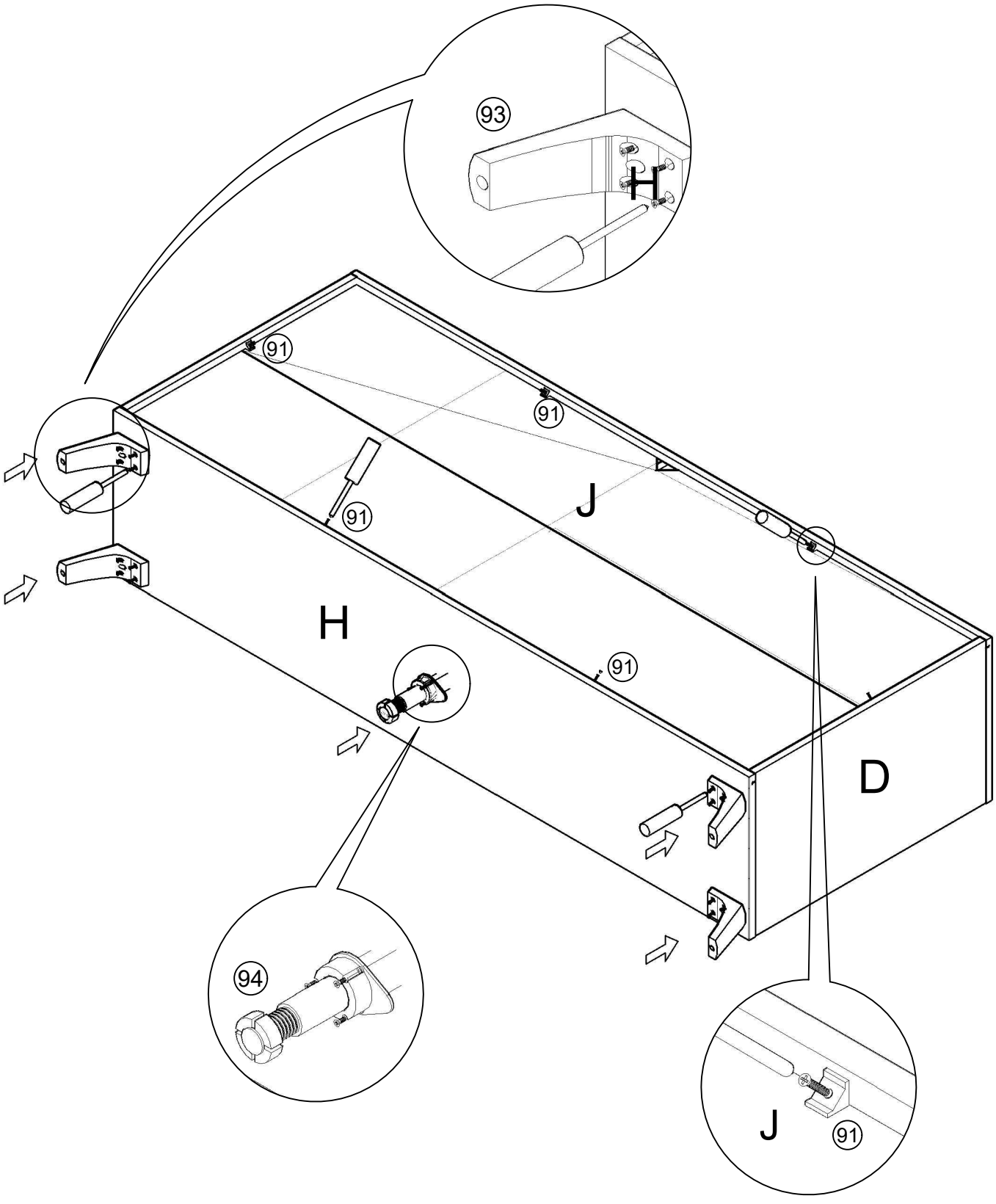

ATTENTION; LORS DU BASCULEMENT DU MEUBLE
UTILIZATION D'UNE COVERTURE RECOMMANDÉE.

FIXATION MURALE OBLIGATORIE

UTILISEZ DES VIS ET DES CHEVILLESADAPTÉES A VOS MURS

Il existe une grande diversité de types de murs ou cloisons, c'est la raison pour laquelle nous ne pouvons vous fournir une quincaillerie adaptée à votre mur. Il est nécessaire d'identifier le type de paroi à laquelle vous allez fixer ce produit afin de vous procurer les fixations appropriées. En cas de besoin, adressez vous à un magasin spécialisé pour conseil

OBLIGATORIO FIJAR A LA PARED

UTILICE LOS TORNILLOS Y TACOS ADECUADOS PARA SU MURO

Existe una gran diversidad de muros y paredes, por esta razón no podemos proporcionarle el herraje adecuado para su pared. Primero, es necesario identificar el tipo de pared para luego utilizar el herraje adecuado. En caso de duda, diríjase a una tienda especializada para más información.

OBLIGATORY FIX ON THE WALL

USE SCREWS AND PLUGS SUITABLES FOR YOUR WALL

Due to the wide diversity of wall or partition types, we cannot provide you with suitable attachment fixtures .
To determine which attachment fixtures to use, you will need to identify the type of wall to which you will be fixing this product. If you have whatever doubt, please, go to one specialised shop for further information.

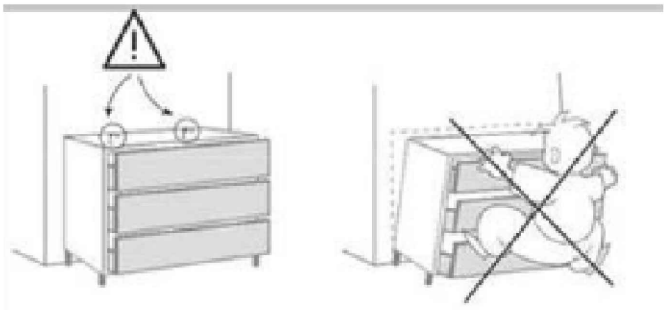

French

IMPORTANT: Pour éviter le basculement accidentel du meuble, la fixation du meuble au mur est obligatoire.
La visserie necessaire pour la jonction mur/meuble, dépendante de la nature du mur, n'est pas fournie. En cas de doute, consulter un spécialiste

English

IMPORTANT: To avoid the accidental tip-over of the furniture, the fixing of the furniture on the wall is mandatory.
The needed hardware for the junction wall/furniture, depending of the nature of the wall, is not provided. If any doubt, consult a specialist.

Spanish

IMPORTANTE: Para evitar el vuelco accidental de los muebles, es obligatorio fijarlos en la pared.
El tipo de tornillos necesarios para fijar el mueble a la pared, dependen del material de la pared, no se suministran. En caso de duda, consulte a un especialista

Esiste una gran varietà di tipi di muri o paratie e noi siamo in grado di fornirvi il tipo esatto di fissaggio per ognuno di essi. E' necessario identificare il tipo di parete alla quale intendete fissare questo prodotto in modo da fornirvi i fissaggi più idonei. Ecco qualche esempio di fissaggi consigliati per :

I MURI PIENI

TASSELLO NYLON "FISCHER"

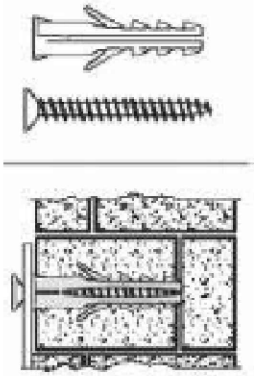

TASSELLO DI ANCORAGGIO IN METALLO

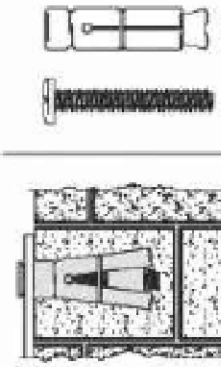

PARATIE CAVE

TASSELLO DI ANCORAGGIO AD ALETTE IN NYLON

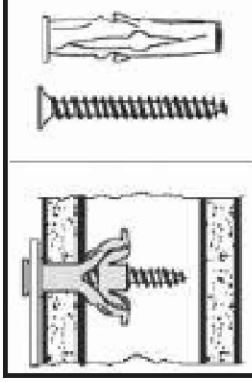

TASSELLO METALLICO AD ESPANSIONE

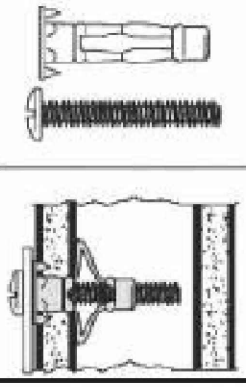

TASSELLO "MOLLY"

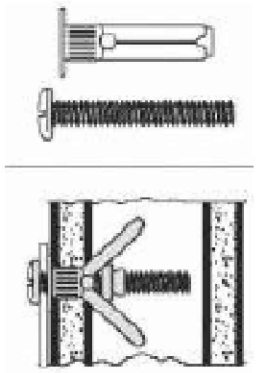

Utilizzare una punta di trapano adatta agli utensili utilizzati e al tipo di muro.

Il existe une grande diversité de types de murs ou cloisons, c'est la raison pour laquelle nous ne pouvons vous fournir le type exact de fixation. Il est nécessaire d'identifier le type de paroi à laquelle vous allez fixer ce produit afin de vous procurer les fixations appropriées. Voici quelques exemples de fixations conseillées pour:

LES MURS PLEIS

Cheville nylon "FISCHER"

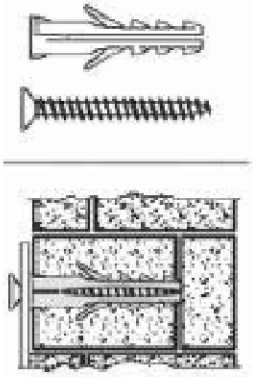

Cheville d'ancrage métal

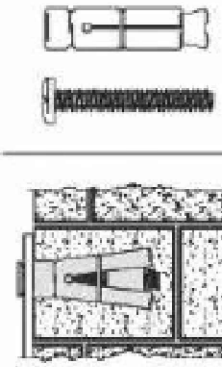

LES CLOISONS CREUSES

Cheville d'ancrage À ailettes en nylon

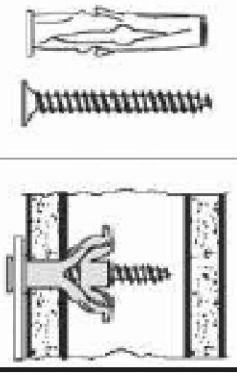

Cheville métallique À expension

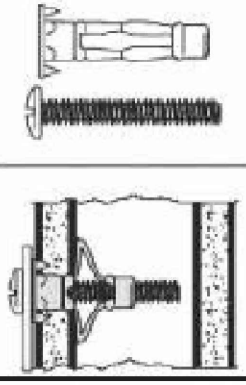

Cheville "MOLLY"

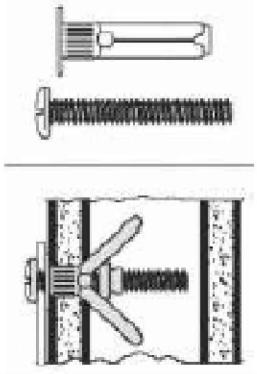

Utiliser une taile de forêt adaptée à la quincaillerie utilisée et au type de mur.

Due to the wide diversity of wall or partition types, we cannot provide you with suitable attachment fixtures . To determine which attachment fixtures to use, you will need to identify the type of wall to which you will be fixing this product. Here are some examples of attachment fixtures recommended for:

BLIND WALLS

"FISCHER" Nylon plug

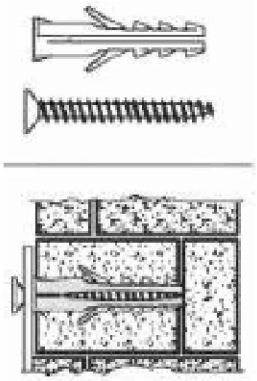

Metal Wall plug

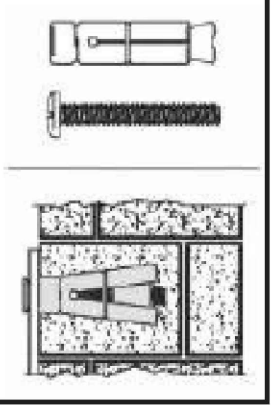

STUDDED WALLS

Nylon winged Wall plug

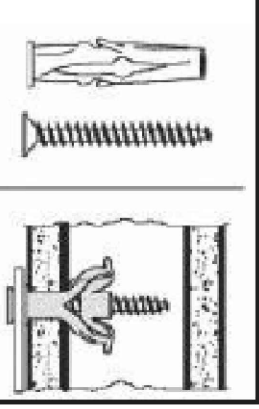

Metal expansion plug

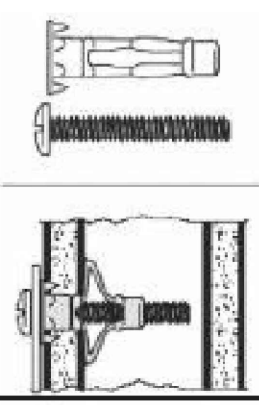

"MOLLY"plug

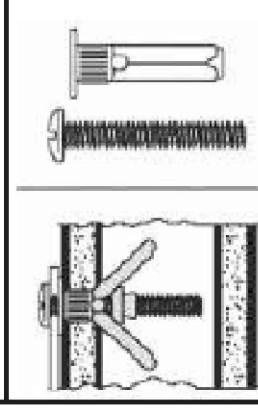

Use a drill bit that is compatible in size with the hardware used and the type of wall.

15

FIXATION MURALE OBLIGATORIE
OBLIGATORIO FIJAR A LA PARED
OBLIGATORY FIX ON THE WALL

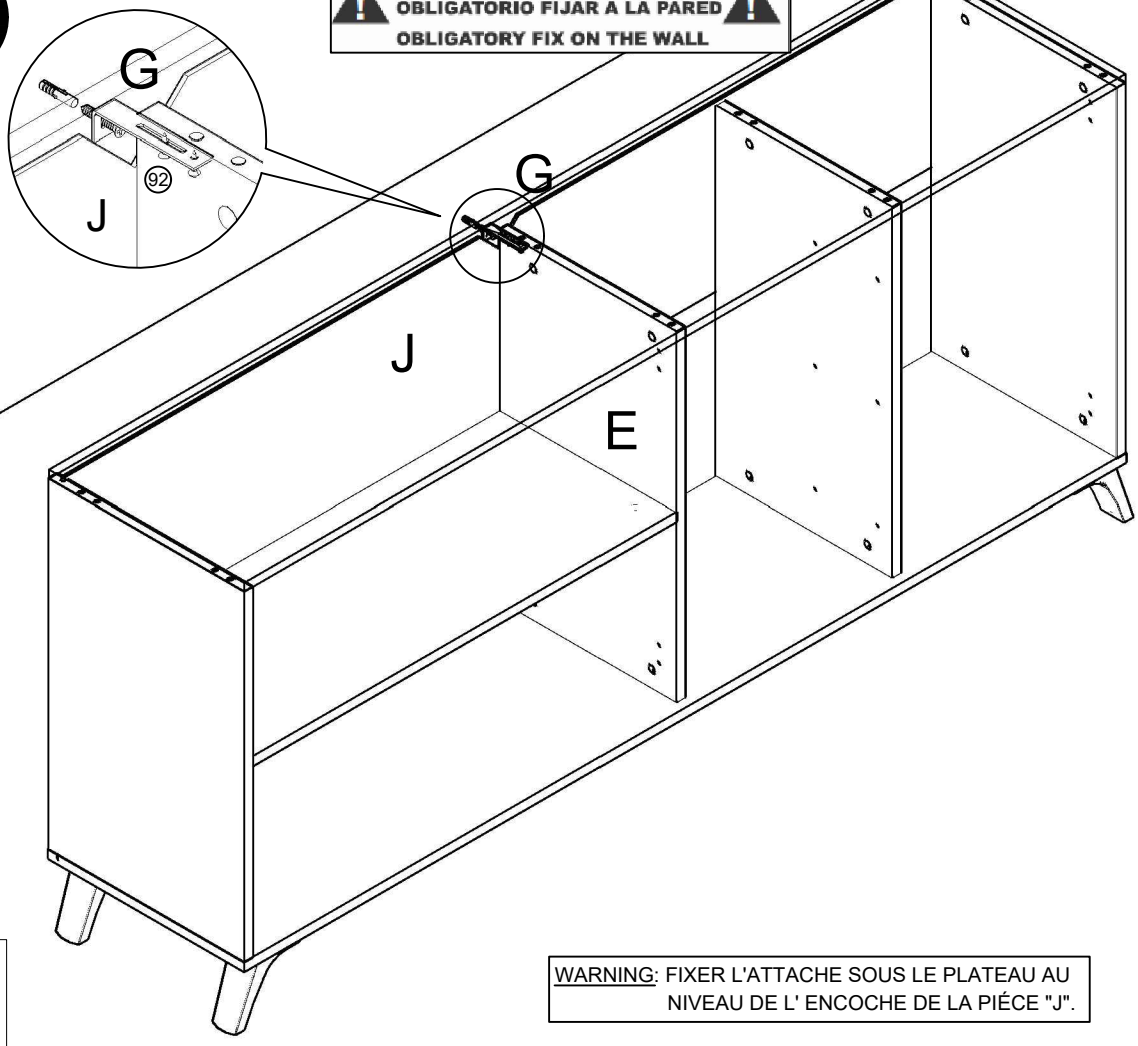

92

x1
MVA2387

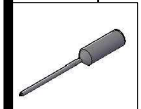

WARNING: FIXER L'ATTACHE SOUS LE PLATEAU AU NIVEAU DE L' ENCOCHE DE LA PIÉCE "J".

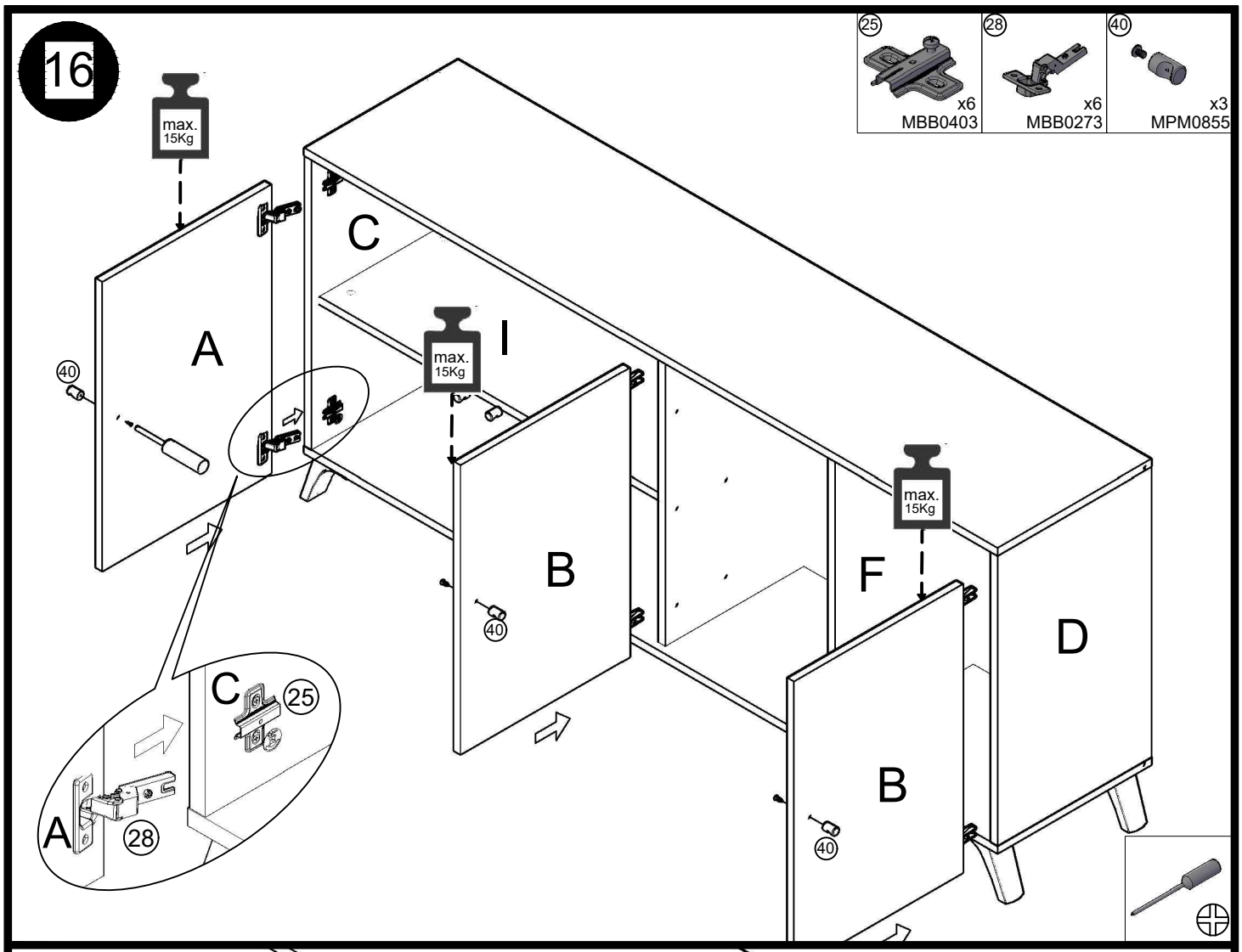
16
max.
15Kg
A
C
I
B
F
D
40
25
28
x6
MBB0403
x6
MBB0273
x3
MPM0855

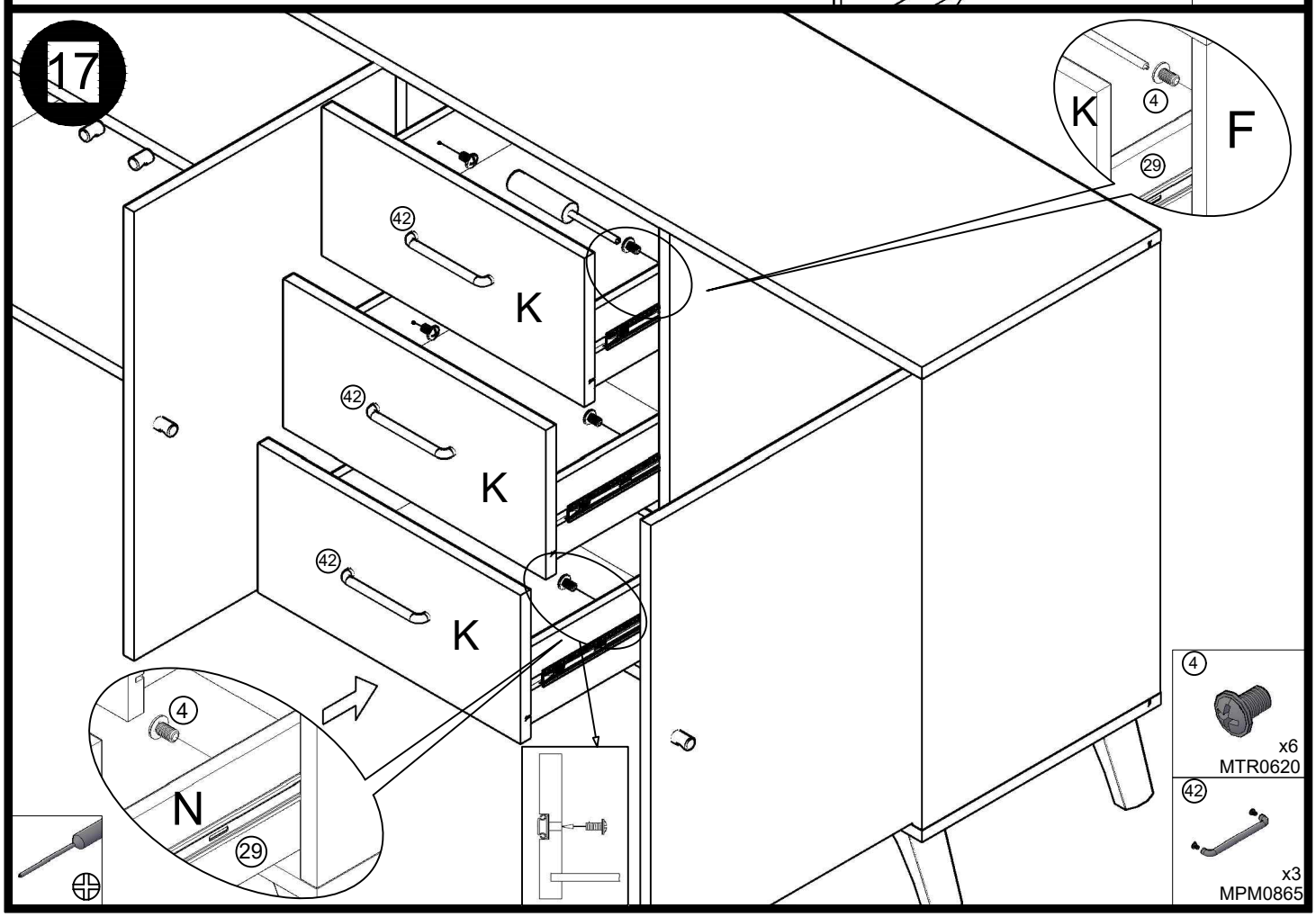
17
K
F
N
4
29
42
x6
MTR0620
x3
MPM0865

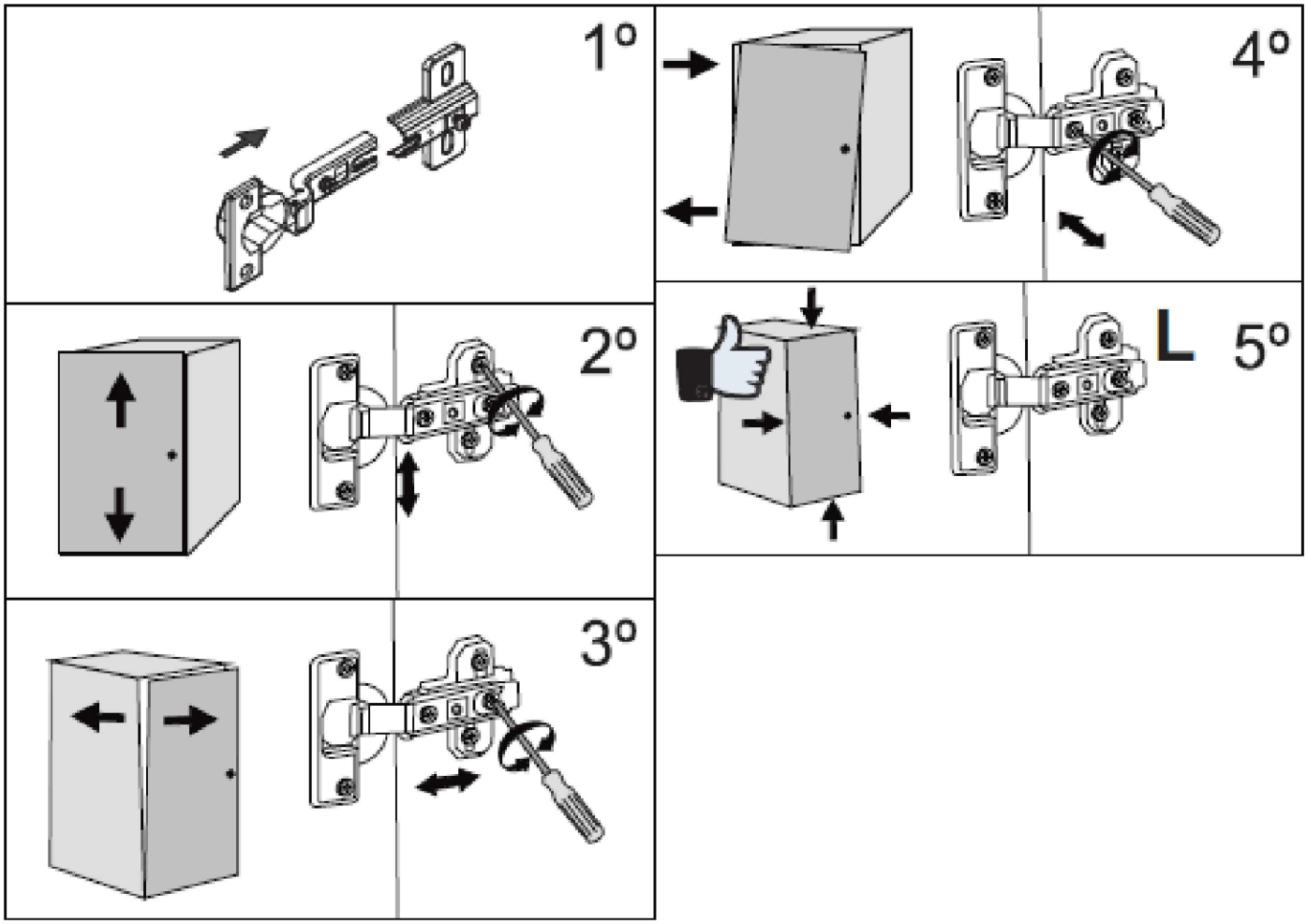
1º
2º
3º
4º
L
5º

FRENCH: "Les meubles contenant des panneaux à base de bois (panneaux de particules, panneaux de fibres, contreplaqué...) peuvent émettre des substances polluantes dans l'air intérieur. Il est ainsi recommandé, après l'installation du meuble dans son logement, d'aérer fréquemment la pièce concernée pendant au moins quatre semaines afin de réduire son exposition aux polluants émis par le meuble."

SPANISH: Los muebles que contienen paneles a base de madera (Aglomerado, cartón, contrachapado ...) pueden emitir sustancias contaminantes en el aire. Por lo tanto, se recomienda airear frecuentemente los muebles al menos durante cuatro semanas después de su instalación para reducir su exposición a los contaminantes emitidos por los muebles.

ENGLISH: Furniture containing wood-based panels (Particle board, fibreboard, plywood ...) could emit pollutants on the air. Therefore, it is advisable to ventilate the furniture at least during four weeks after its assembly in order to reduce the exposure to the pollutants released by the furniture.

FRANCAIS - SUISSE

CONSEILS DE MONTAGE :

1 > BIEN ETUDIER LA NOTICE DE MONTAGE.
2 > REPEREZ LES PIECES CONSTITUANT VOTRE MEUBLE.
3 > REGROUPEZ ET CONTROLEZ LA QUINCAILLERIE.
4 > MUNISSEZ-VOUS DE L'OUTILLAGE NECESSAIRE.
5 > AMENAGEZ-VOUS UNE ZONE DE MONTAGE.
6 > PROCEDEZ AU MONTAGE.

NE JAMAIS FORCER LES ASSEMBLAGES.
RESSERREZ LES VIS APRES QUELQUES TEMPS D'USAGE.
GARDER VOTRE NOTICE DE MONTAGE, SI UNE PIECE VENAIT A MANQUER, ELLE SERAIT LE PLUS CLAIR MOYEN DE COMMUNIQUER AVEC VOTRE MAGASIN.

CONSEILS D'ENTRETIEN :

1 > DÉPOUSSIÉREZ SOIGNEUSEMENT.
2 > UTILISEZ UN CHIFFON SEC.

- NE JAMAIS UTLISER DE PRODUITS ABRASIFS: POUDRE, LAINE D'ACIER, SOLVANTS.
- NE PAS MOUILLER

	PAPIER DECOR	*SURFACES STRATIFIÉES*	*SURFACES LAQUÉES*	*BOIS VERNIS*	*TEXTILE CUIR*
EAU SAVONNEUSE (SAVON NEUTRE)	○	○	○	○	○
EAU ADDITIONNÉE		○	○		
ENTRETIEN SPÉCIFIQUE FABRICANT					○

DEUTSCH - SCHWEIZ

MONTAGE ANLEITUNG:

1 > DIE MONTAGEANLEITUNG SORGFÄLTIG DURCHLESEN.
2 > DIE EINZELTEILE DES MÖBELSTÜCKS ERMITTELN.
3 > DIE BESCHLÄGE ZUSAMMENLEGEN UND PRÜFEN.
4 > DAS NOTWENDIGE WERKZEUG ZURECHTLEGEN.
5 > EINEN MONTAGEBEREICH FREIMACHEN.
6 > DAS MÖBELSTÜCK ZUSAMMENBAUEN.

NIEMALS DIE VERBINDUNGEN ZU STARK ANZIEHEN.
DIE SCHRAUBEN NACH EINIGER ZEIT DES GEBRAUCHS ERNEUT FESTZIEHEN. DIE MONTAGEANLEITUNG GUT AUFBEWAHREN: SOLLTE EIN TEIL FEHLEN, IST SIE DAS BESTE VERSTÄNDIGUNGSMITTEL MIT IHREM GESCHÄFT.

PFLEGEHINWEISE :

1 > SORGFÄLTIG ENTSTAUBEN.
2 > VERWENDEN SIE EIN TROCKENES TUCH.

- BENUTZEN SIE KEINE SCHEUERMITTEL WIE PULVER, STAHLWOLLE, LÖSUNGSMITTEL.
- KEIN WASSER VERWENDEN.

	DEKORPAPIER	*OBERFLÄCHE LAMINAT*	*OBERFLÄCHE LACK*	*LACKIERTEM HOLZ*	*TEXUL LEDER*
SEIFENLAUGE (NEUTRALSEIFE)	○	○	○	○	○
WASSER MIT HAUSHALTSRFINIGER		○	○		
PRODUZENT SPEZIFISCHER UNTERHALI					○

ITALIANO - SVIZZERA

CONSIGLI DI MONTAGGIO

1 > STUDIARE BENE LE ISTRUZIONI DI MONTAGGIO.
2 > PRENDERE CONOSCENZA DEI PEZZI CHE COSTITUISCONO IL MOBILE.
3 > RAGGRUPPARE E CONTROLLARE LA FERRAMENTA.
4 > MUNIRSI DEGLI UTENSILI NECESSARI.
5 > PREPARARE UNA ZONA DI MONTAGGIO.
6 > PROCEDERE AL MONTAGGIO.

NON FORZARE MAI GLI ASSEMBLAGGI
RISTRINGERE LE VITI DOPO UN PERIODO D'USO
CONSERVARE QUESTE ISTRUZIONI DI MONTAGGIO, SE UN PEZZO VENISSE A MANCARE SAREBBE IL MIGLIORE MEZZO DI COMUNICAZIONE CON IL RIVENDITORE

CONSIGLI PER LA MANUTENZIONE :

1 > SPOLVERATE ACCURATAMENLE.
2 > USARE UN PANNO ASCIUTTO.

- NON UTILIZZARE MAI PRODOTTI ABRASIVI: POLVERE, LANA DI ACCIALO, SOLVENTI.
- NON BAGNARE.

	CARTA	*SUPERFICIE STRATIFICATE*	*SUPERFICIE LACCATE*	*LACCATE EGNO VERNICIATO*	*TESSILE CUOIO*
ACQUA CON SAPONE (SAPONE NEUTRO)	○	○	○	○	○
ACQUA CON DETERSIVO SAN MARC		○	○		
MANUTENZIONE SPECIFICA PRODUTORE					○

PORTUGUÊS

CONSELHOS DE MONTAGEM:

1 > ESTUDE BEM AS INSTRUÇÕES DE MONTAGEM.
2 > REUNA AS PEÇAS QUE CONSTITUEM O SEU MÓVEL.
3 > REAGRUPE AS FERRAGENS.
4 > EQUIPE-SE COM AS FERRAMENTAS NECESSÁRIAS .
5 > PREPARE UMA ÁREA PARA A MONTAGEM.
6 > INICIE A MONTAGEM.

NUNCA FORÇAR OS ENCAIXES.
REAPERTAR OS PARAFUSOS APÓS UM TEMPO DE UTILIZAÇÃO.
GUARDAR AS INSTRUÇÕES DE MONTAGEM.
CASO FALTE ALGUMA PEÇA, O MAIS ACONSELHÁVEL É CONTATAR O REVENDEDOR.

CONSELHOS PARA A MANUTENÇÃO :

1 > ELIMINAR BEM O PÓ.
2 > USAR PANO SECO.

- NUNCA UTILIZAR PRODUTOS ABRASIVOS: SAPONÁCEOS, LÃ DE AÇO, SOLVENTES.
- NÃO MOLHAR .

	ACABAMENTO IMITAÇÃO	SUPERFÍCIES ESTRATIFICADAS	SUPERFICIES LACADAS	MADEIRA ENVERNIZADA	TEXTEIS PELES
ÁGUA COM SABÃO (SABÃO NEUTRO)	○	○	○	○	○
ÁGUA COM DETERGENTE		○	○		
INSTRUCÕES ESPECÍFICAS DO FABRICANTE					○

ESPAÑOL

CONSEJOS PARA EL MONTAJE:

1 > ESTUDIE ATENTAMENTE EL MANUAL DE MONTAJE.
2 > LOCALICE LAS PIEZAS QUE CONSTITUYEN SU MUEBLE.
3 > REUNA Y CONTROLE LOS TORNILLOS.
4 > EQUIPE-SE DE LAS HERRAMIENTAS NECESARIAS.
5 > PREPARE UMA ZONA DE MONTAJE.
6 > REALICE EL MONTAJE.

NO FUERCE NUNCA EN LAS UNIONES. APRIETE LOS TORNILLOS DESPUES DE CIERTO TIEMPO DE UTILIZACION
CONSERVE SU MANUAL DE MONTAJE,
SI FALTARA UNA PIEZA, SERIA LA MANERA MAS FACIL DE COMUNICAR CON LA TIENDA.

CONSEJOS PARA EL MANTENIMIENTO:

1 > DESPOLVOREAR CULDADOSAMENTE.
2 > UTILICE UN PAÑO SECO.

- NO USE NUNCA PRODUCTOS ABRASIVOS TALES COMO: POLVO DE LIMPIAR, LANA DE ACERO, SOLVENTES.
- NO MOJAR.

	PAPEL DE DECORACION	SUPERFICIE ESTRATIFICADAS	SUPERFICIE MAQUEADAS	MADERA BARNIZADA	TEXULL CUERO
AGUA Y JABON (JABON NEUTRO)	○	○	○	○	○
AGUA COM DETERGENTE		○	○		
MANTENIMIENTO ESPECIFICO DEL FABRICANTE					○

HRVATSKA

UPUTE ZA MONTAŽU:

1 > PAŽLJIVO PROČITAJTE UPTE ZA MONTAŽU.
2 > PRIPREMITE SVE DIJELOVE NAMJEŠTAJA.
3 > PRIKUPITE I PROVJERITE OKOVE ZA MONTAŽU.
4 > PRIPREMITE POTREBAN ALAT .
5 > PRIPREMITE PROSTOR ZA MONTAŽU.
6 > POČNITE MONTIRATI.

NEMOJTE UPOTREBLJAVATI SILU PRILIKOM SKLAPANJA
NAKON NEKOG VREMENA PONOVNO PRITEGNITE VIJKE
ČUVAJTE UPUTE ZA MONTAŽU
U SLUČAJU NEDOSTATKA NEKOG DIJELA NAJBOLJE ĆE BITI DA DA KONTAKIRATE PRODAJNO MJESTO.

UPUTE ZA ODRŽAVANJE :

1 > PAŽLJIVO OBRISATI PRAŠINU.
2 > KORISTITE SUHU KRPU.

- ZABRANJENA JE UPOTREBA KEMIKALIJA ILI BILO KAKVIH POMOĆNIH SREDSTAVA ZA RIBANJE JAKIH SREDSTAV ZA ČIŠĆENJE ILI ČELIČNE VUNE
-NE MOKRA.

	PAPIR	LAMINAT	LAK	DRVO	TEKSTIL/ KOŽA
OTPINA SAPUNA	○	○	○	○	○
OTPINA DETERDŽENTA		○	○		
NAMJENSKA SREDSTVA					○

TÜRÇE

MONTAJ TALIMATLARI:

1 > MONTAJ TANITIM YAZISINI DIKKATILICE OKUYUNUZ .
2 > MOBILIYANIZI OLUŞTURAN PARÇALARI IŞARETLEYINIZ.
3 > HIRDAVATLA ILGILI PARÇALARI BIR ARAYA TOPLAYIP; KONTROL EDINIZ.
4 > GEREKEN ARAÇ VE GERECI TEDARIK EDINIZ.
5 > (KENDINIZE) BIR MONTAJ ALANI EDININIZ.
6 > MONTE ETMEYE BAŞLAYINIZ.

MONTAJLARI ZORLAMAYINIZ.
BIRKAÇ KULLANIMDAN SONRA VIDALARI SIKIŞTIRINIZ.
BIR PARÇANIN KAYBOLMASI DURUMUNDA MAGAZANIZLADAHA KOLAY ILETIŞIME GEÇEBILMENIZ IÇIN MONTAJJ KULLANIM TALIMATINIZI SAKLAYINIZ.

BAKIM TALIMATLARI:

1 > TOZUNU DIKKATLICE ALINIZ.
2 > YUMUŞAK BIR BEZI TEMIZ SU VE AZ MIKTARDA SABUNLA(DETERJAN) NEMLENDIRINIZ.

ASLA AŞINDIRICI ÜRÜNLER KULLANMAYINIZ : ÇELIK YÜNÜ, SOLVENT...
BOL SUYLA YIKAMAYINIZ.

	SÜS KAGIDI	KATMAN YÜZEY	LAKE YÜZEY	CILALI TAHTA	TEKSTIL DERI
SABUNLU SU (NOTR SABUN)	O	O	O	O	O
DETERJAN KATILMIŞ SU		O	O		
ÜRETICIYE ÖZGÜ BAKIM					O

ENGLISH

ASSEMBLY ADVICE :

1 > CAREFULLY READ THE ASSEMBLY INSTRUCTION.
2 > IDENTIFY THE COMPONENTS OF THE FURNITURE.
3 > GROUP AND CHECK THE HARDWARE.
4 > USE THE REQUIRED TOOLS.
5 > CREATE AN ASSEMBLY ZONE.
6 > MAKE THE ASSEMBLY.

NEVER FORCE THE CONNECTIONS.
RE-TIGHTEN THE SCREWS AFTER FEW DAYS.
PLEASE RETAIN THE AI LEAFLET FOR FUTURE REFERENCE, THE AI CONTAINS INFORMATION WHEN CLAIMING FOR MISSING PARTS.

CLEANING ADVICE:

1 > CAREFULLY REMOVE THE DUST.
2 > USE A SOFT, CLEAN DAMP CLOTH WITH SOAPY WATER.

NEVER USE ABRASIVE PRODUCTS OR SOLVENTS.
DO NOT APPLY EXCESSIVE PRESSURE WHEN USING THE DAMP CLOTH.

	PAPER DECOR	LAMINATED SURFACES	LACQUERED SURFACE	VARNISHED WOOD	LEATHER TEXTILE
SOAPY WATER (NEUTRAL SOAP)	O	O	O	O	O
WATER WITH DETERGENT		O	O		
SPECIFIC SUPPLIER CLEANING					O

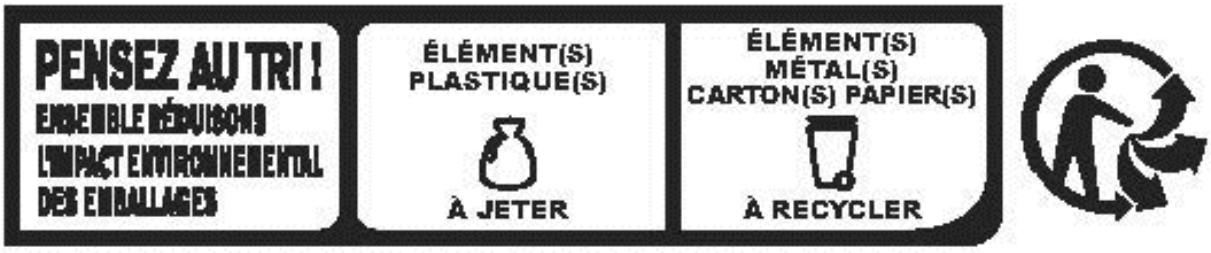

CONSIGNE POUVANT VARIER LOCALEMENT > WWW.CONSIGNESDETRI.FR