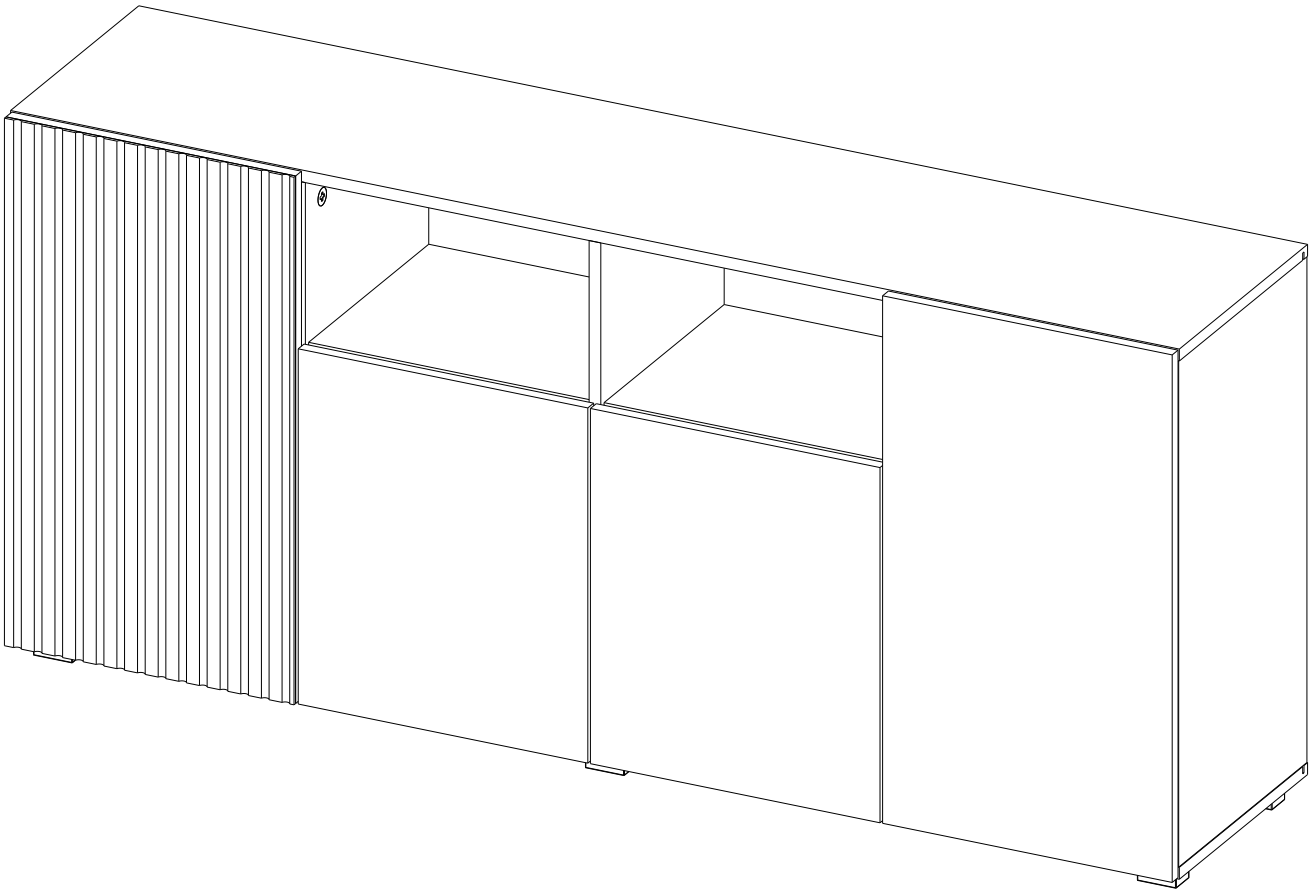

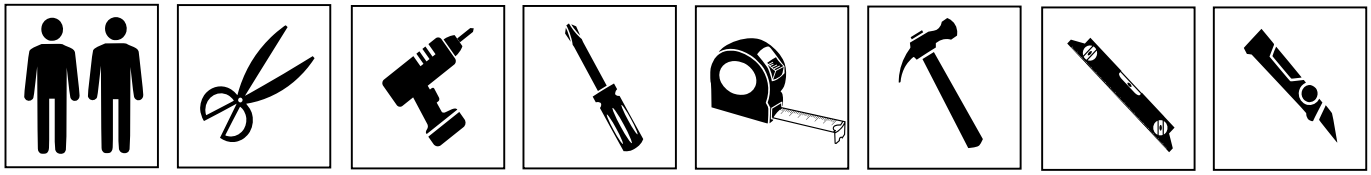

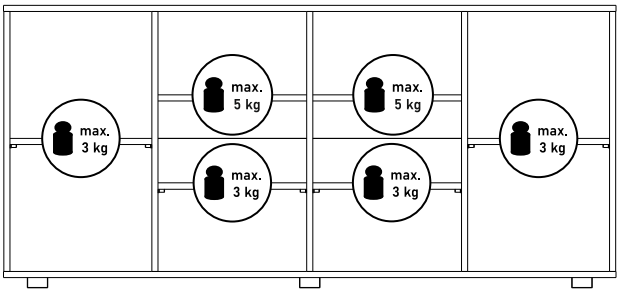

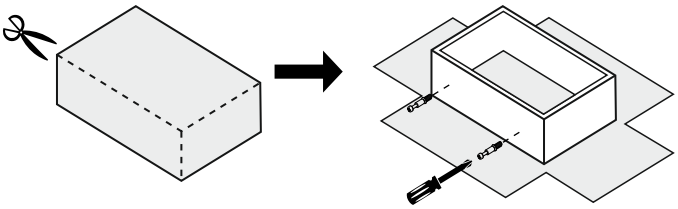

ZESTAWIENIE ELEMENTÓW

	WYMIARY	ILOŚĆ
1	1800 x 395	1
2	1800 x 395	1
3	764 x 395	2
4a	764 x 380	1
4b	764 x 380	1
4c	764 x 380	1
5a	437 x 380	1
5b	437 x 380	1
8a	796 x 446	1
8b	536 x 446	2
8c	796 x 446	1
9a	417 x 370	2
9b	437 x 370	2
p	1780 x 391	2

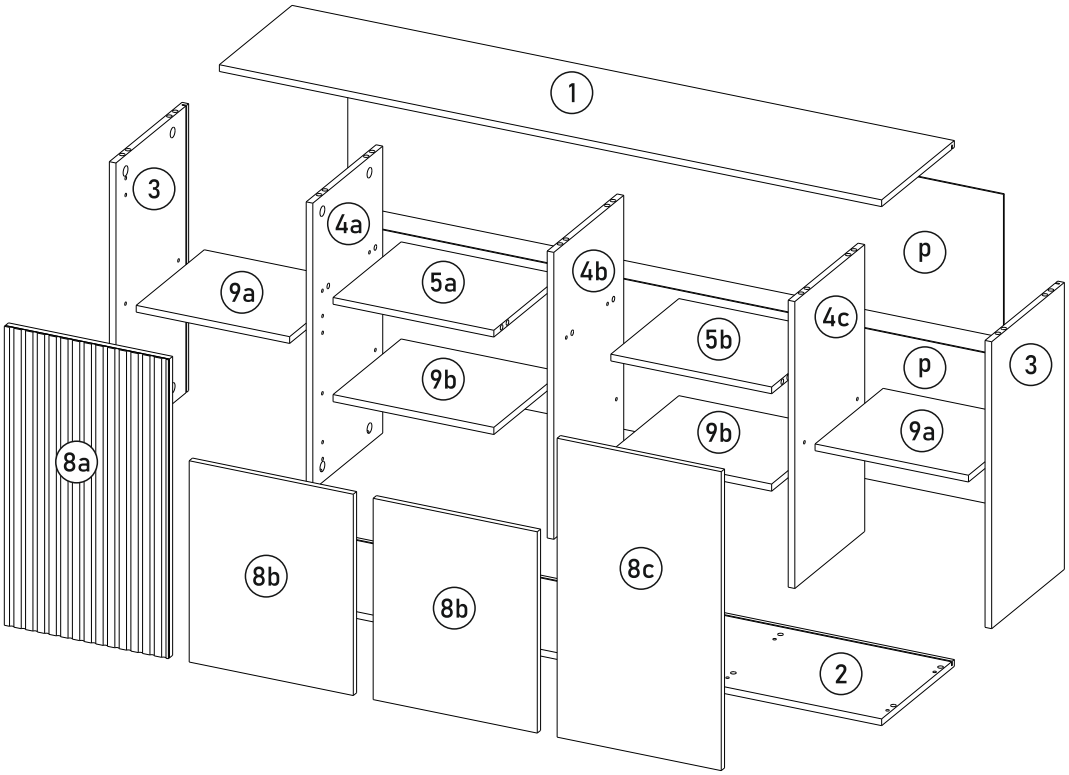

ZESTAWIENIE AKCESORIÓW NIEZBĘDNYCH DO MONTAŻU

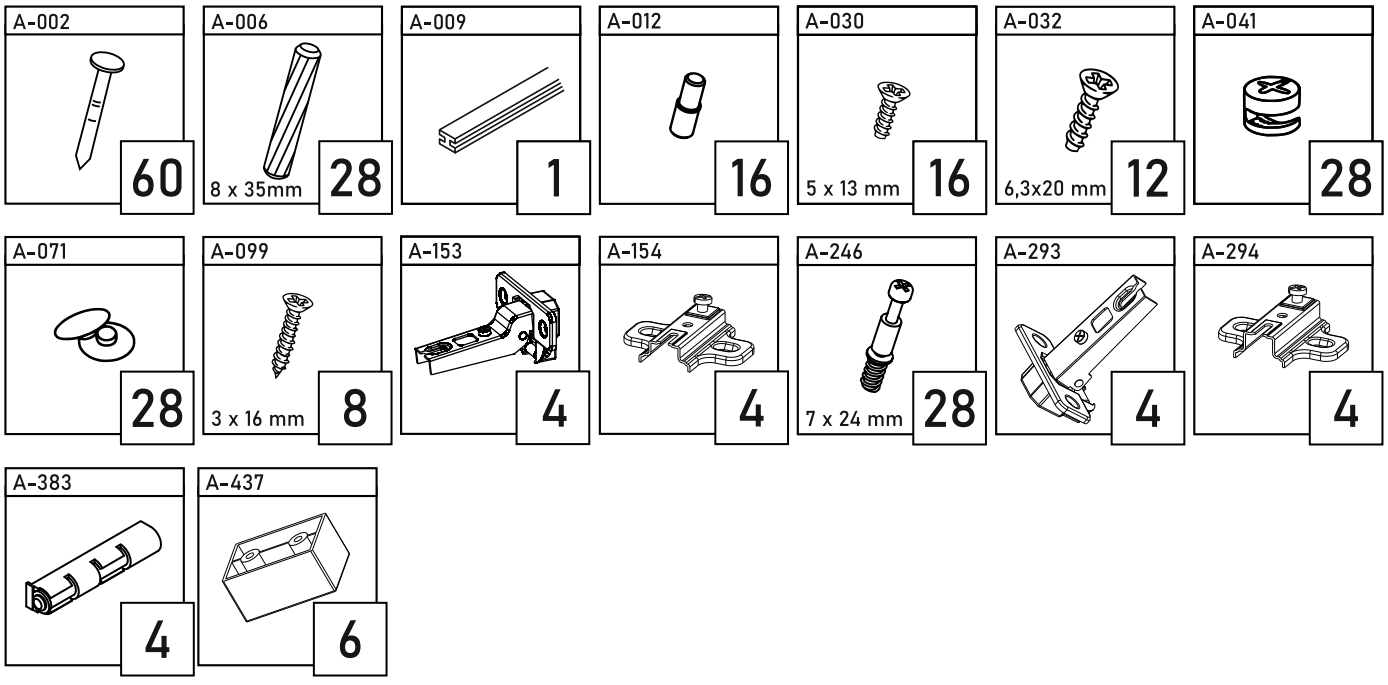

!

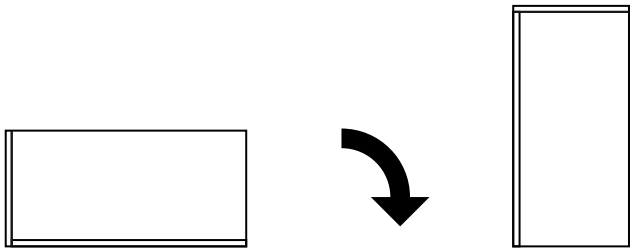

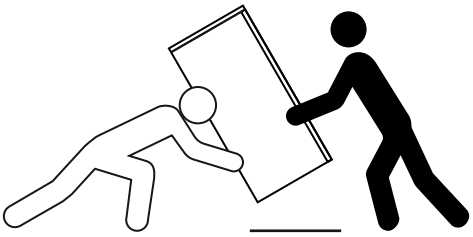

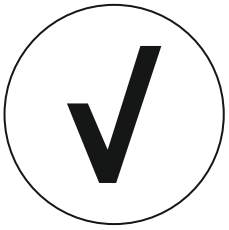

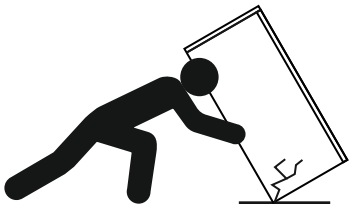

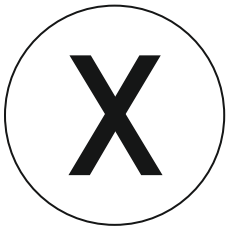

1

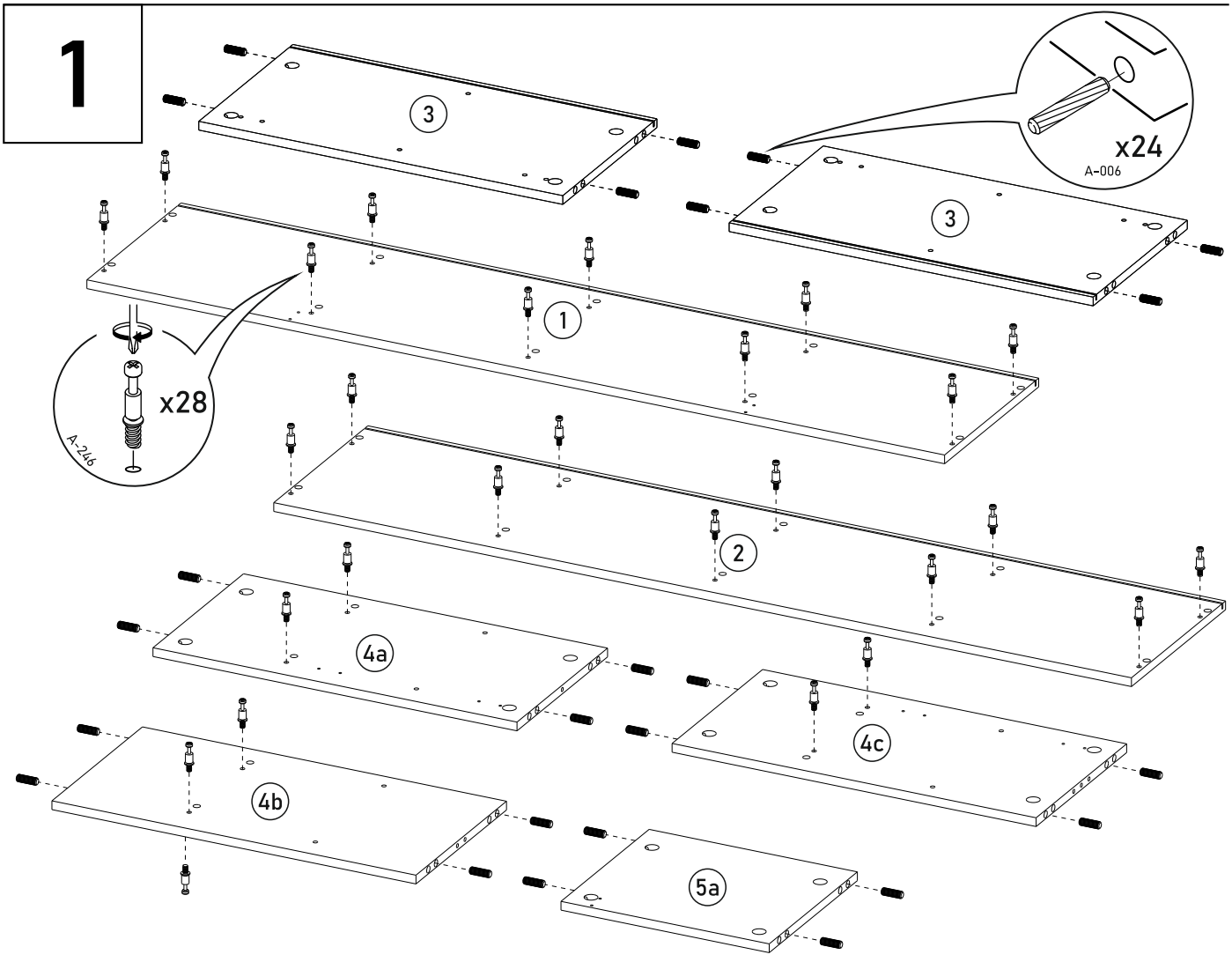

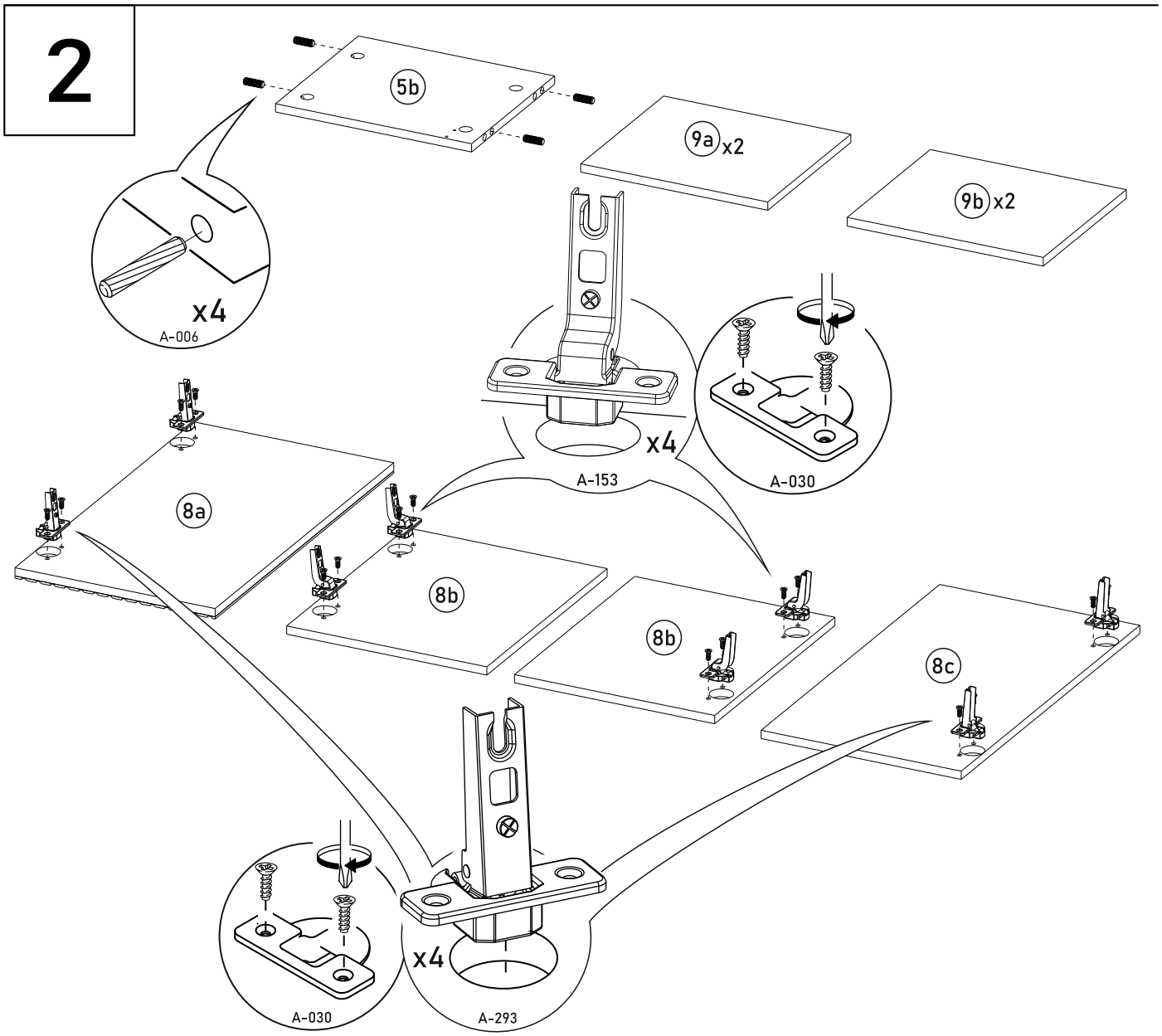
2
5b
9a x2
9b x2
x4
A-006
x4
A-153
A-030
8a
8b
8b
8c
x4
A-030
A-293

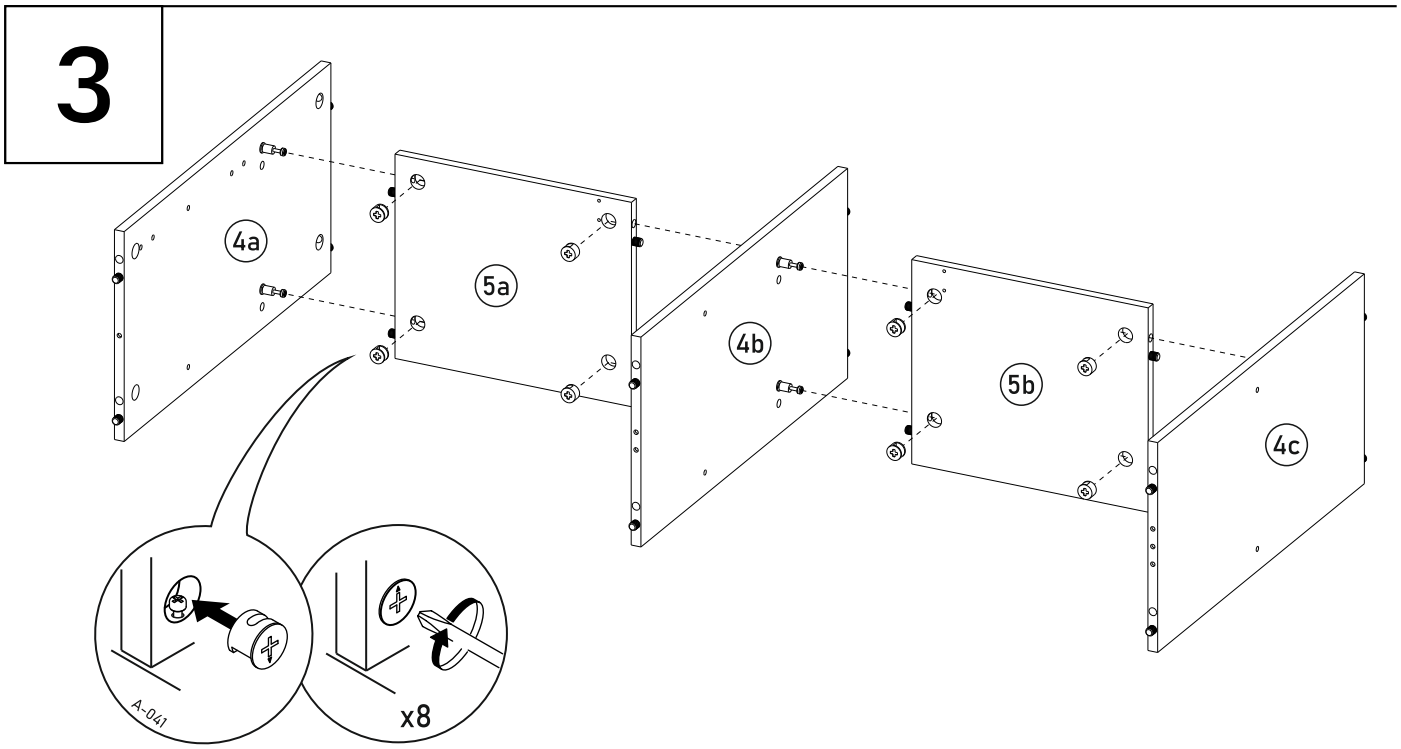
3
4a
5a
4b
5b
4c
A-041
x8

4

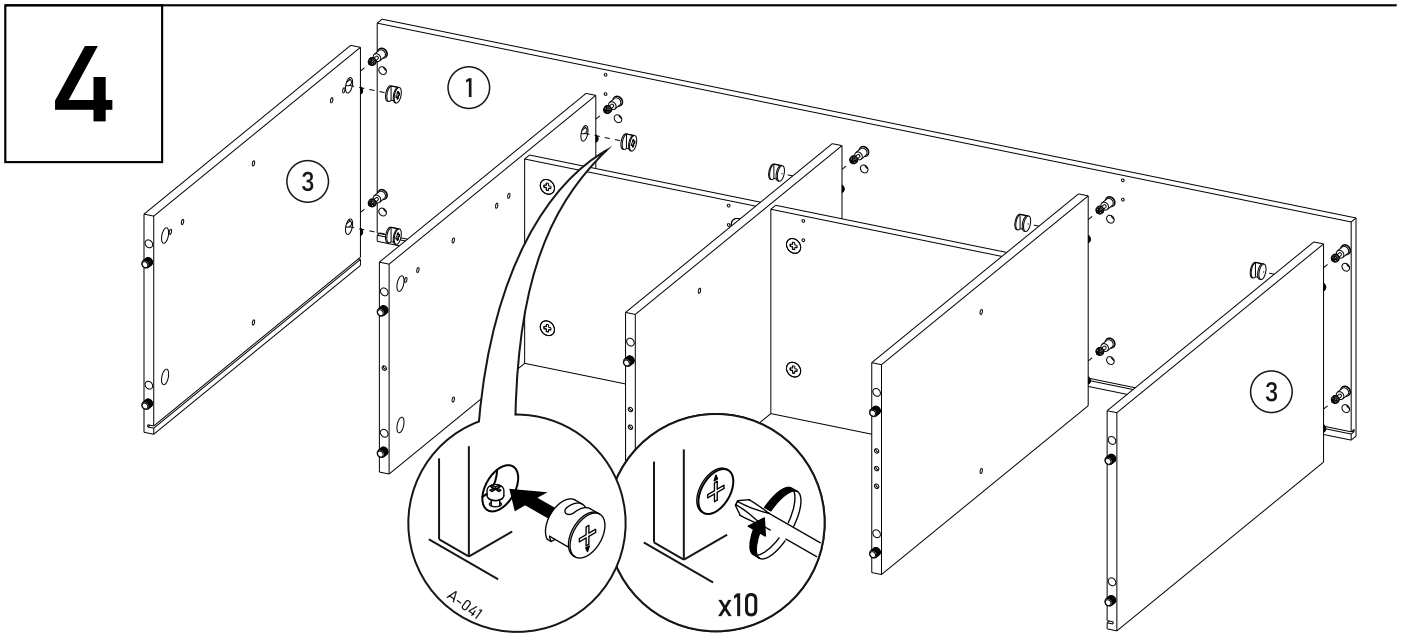

5

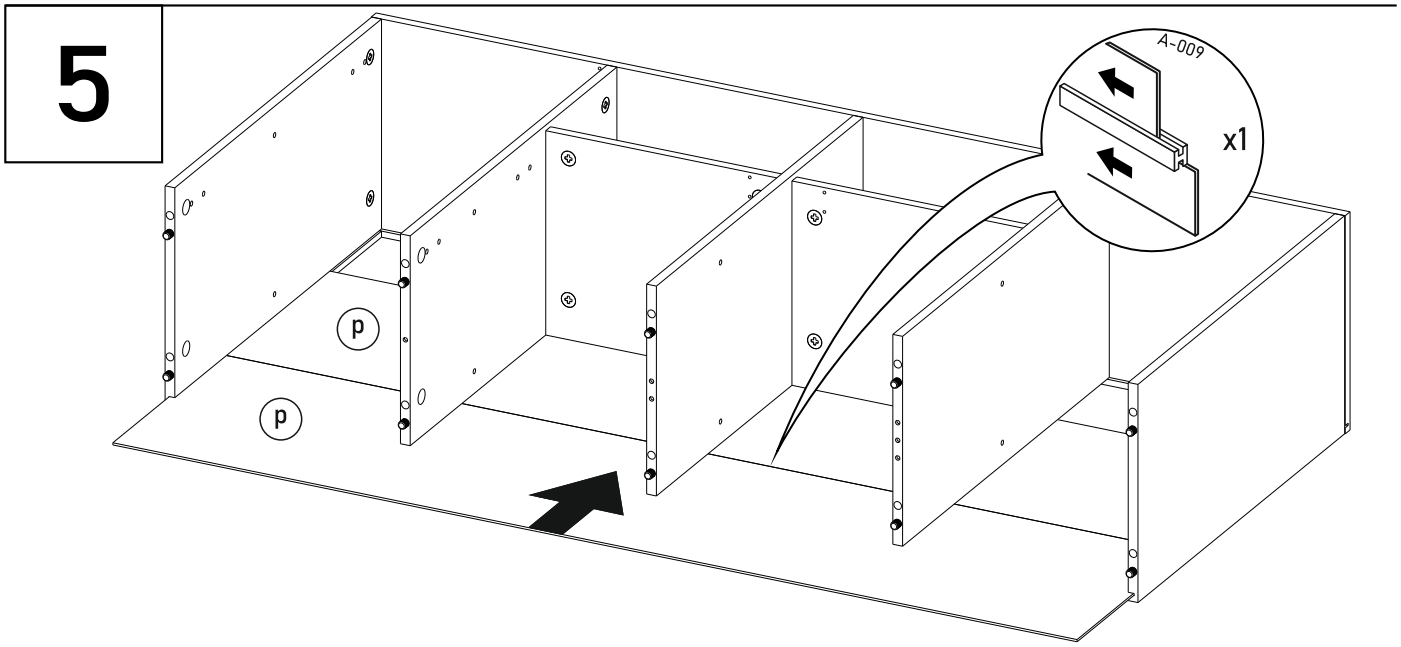

6

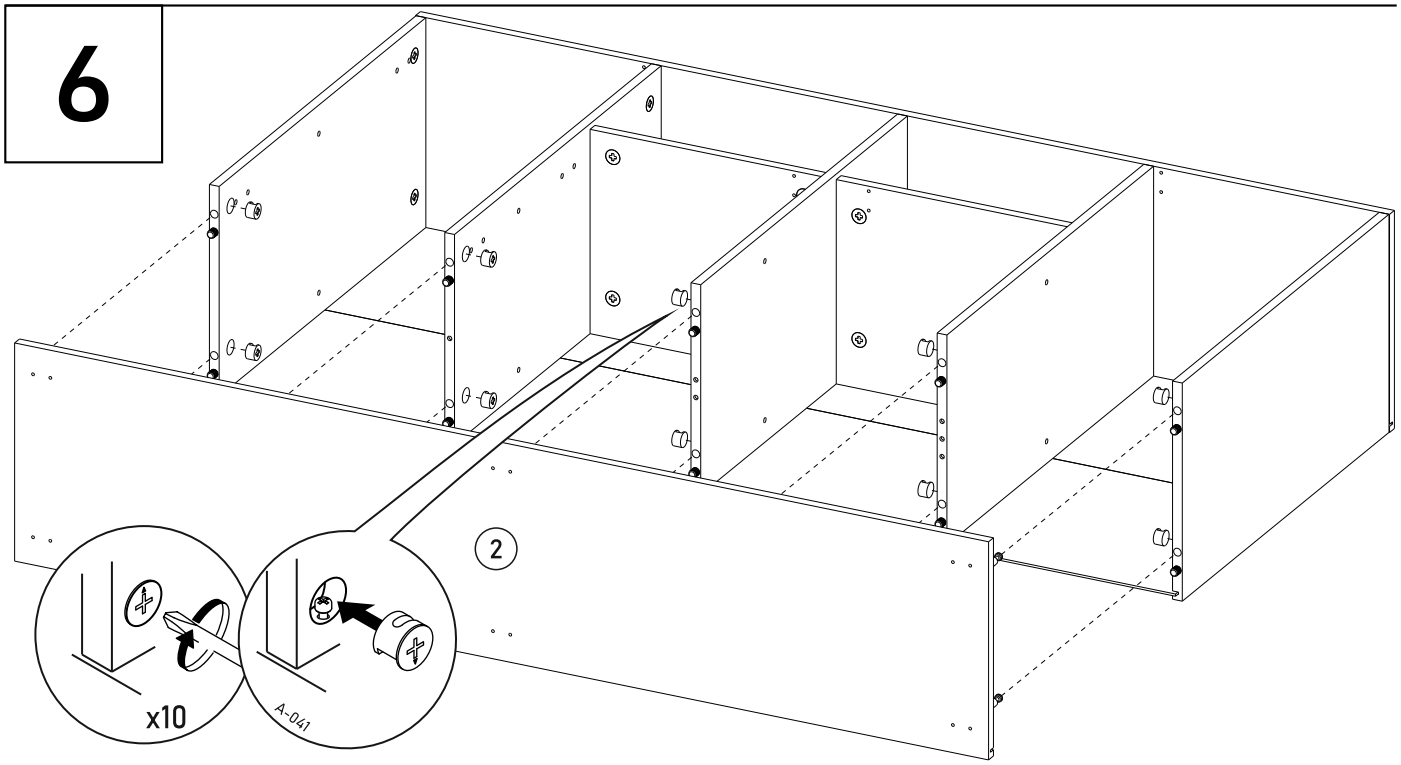

7

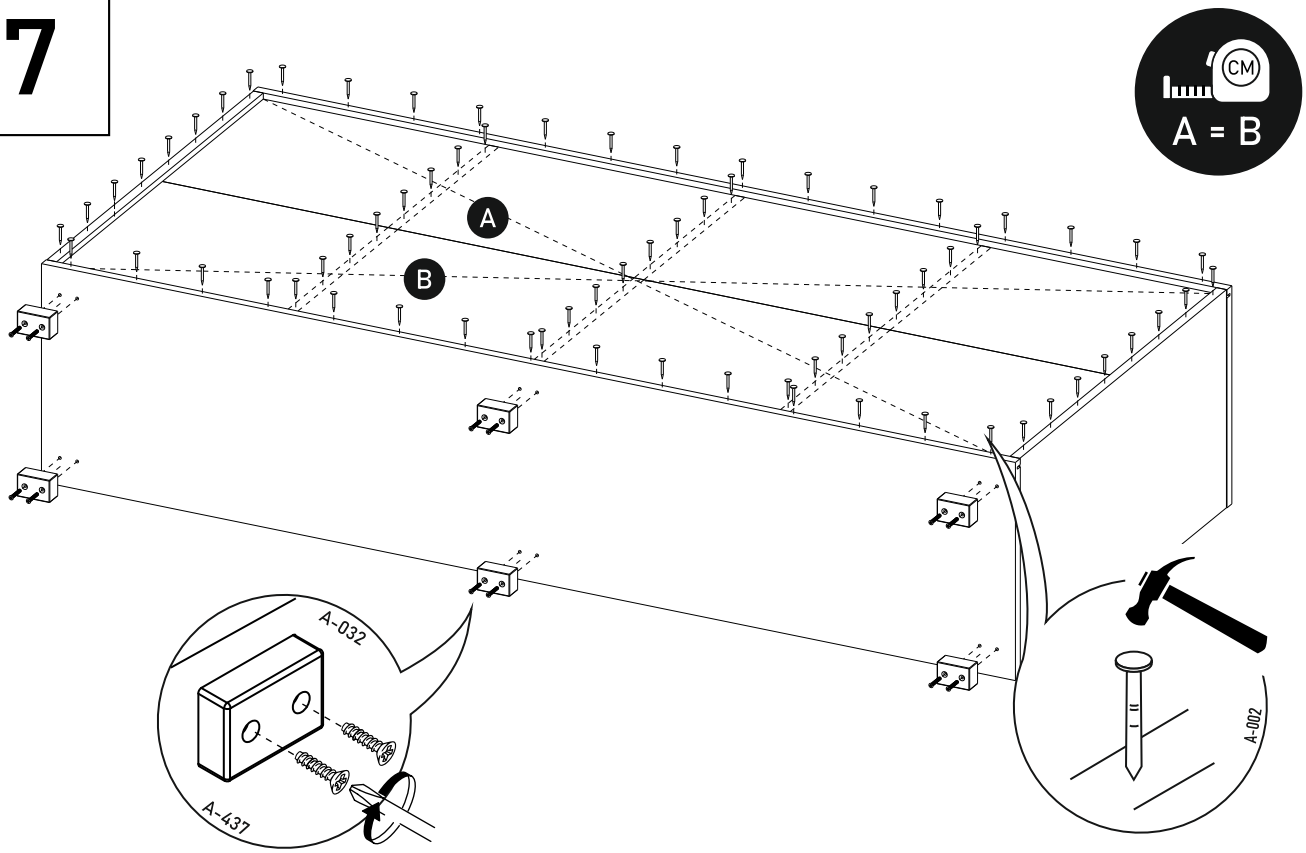

8

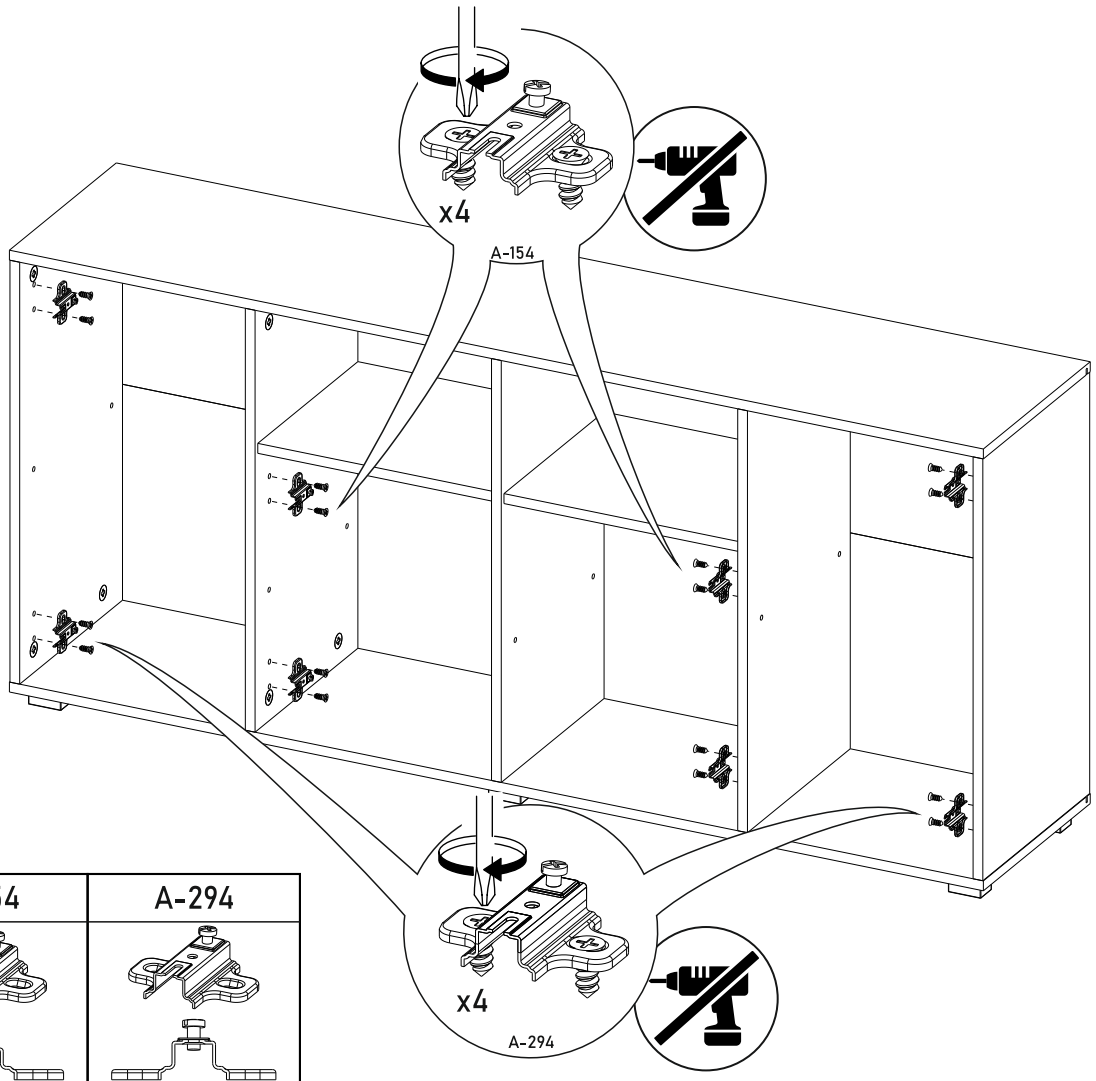

!

A-154	A-294
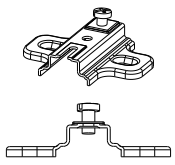	

9

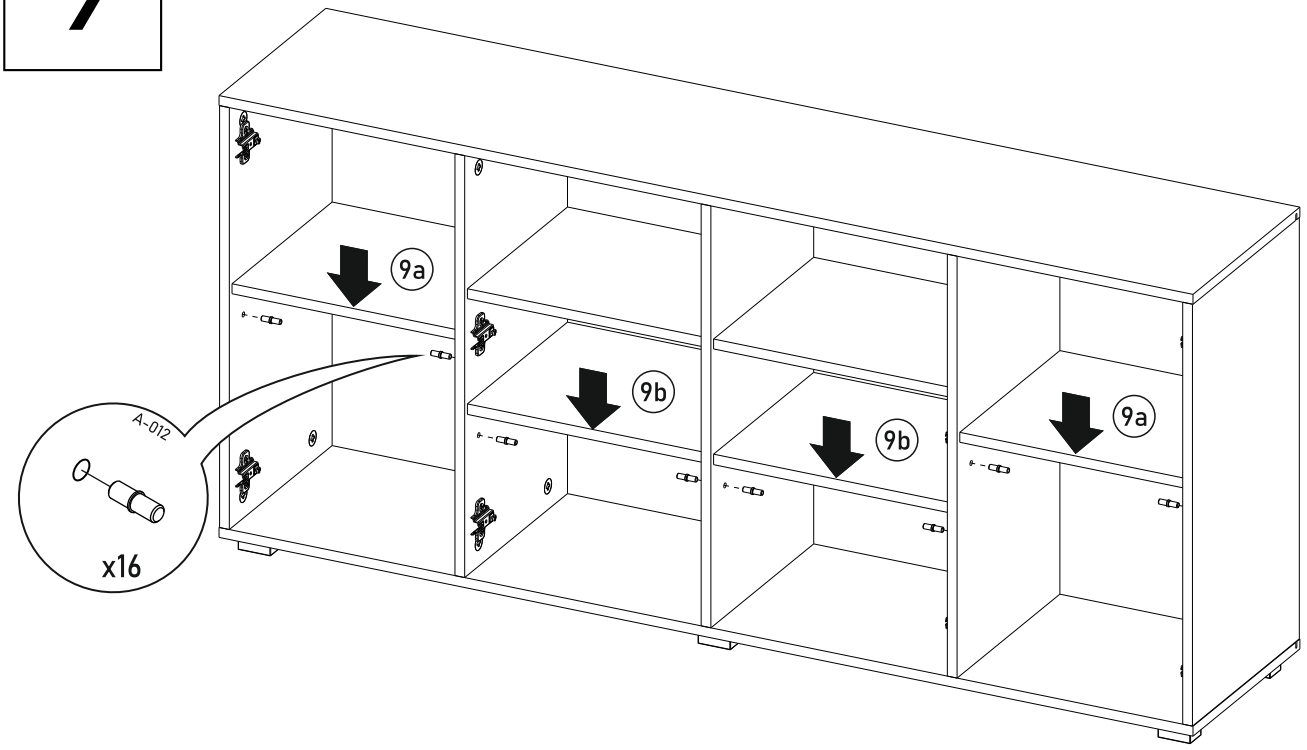

A-153

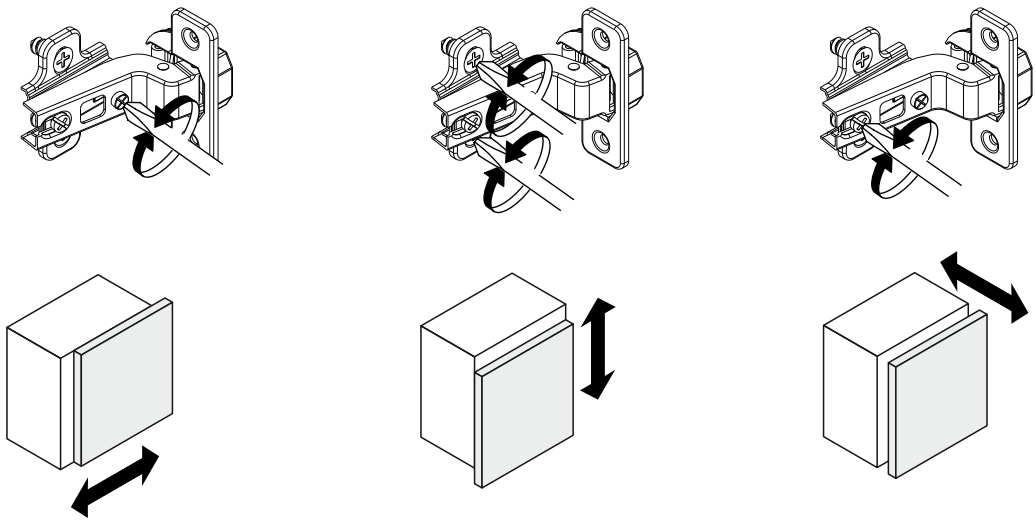

A-293

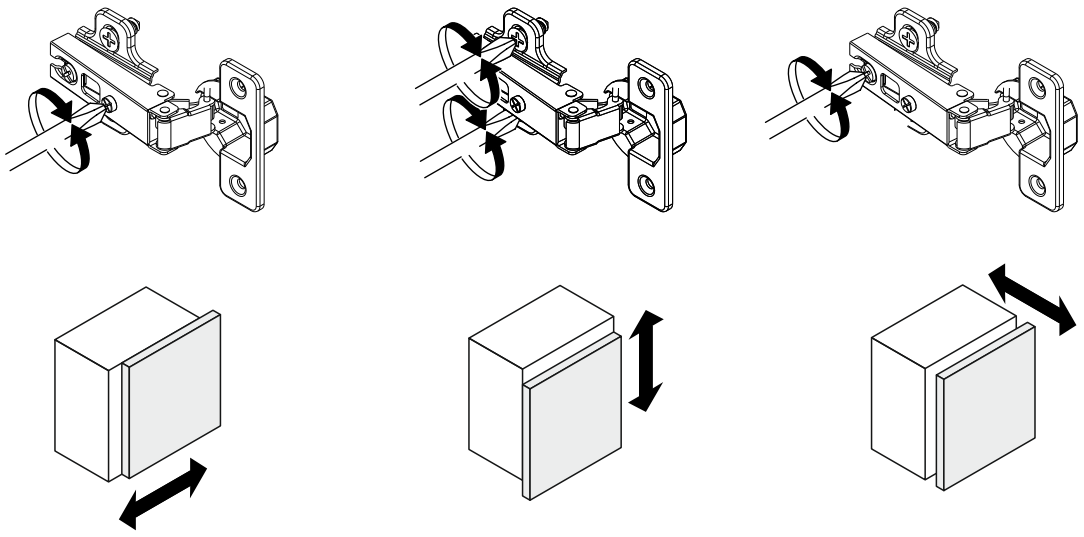

10

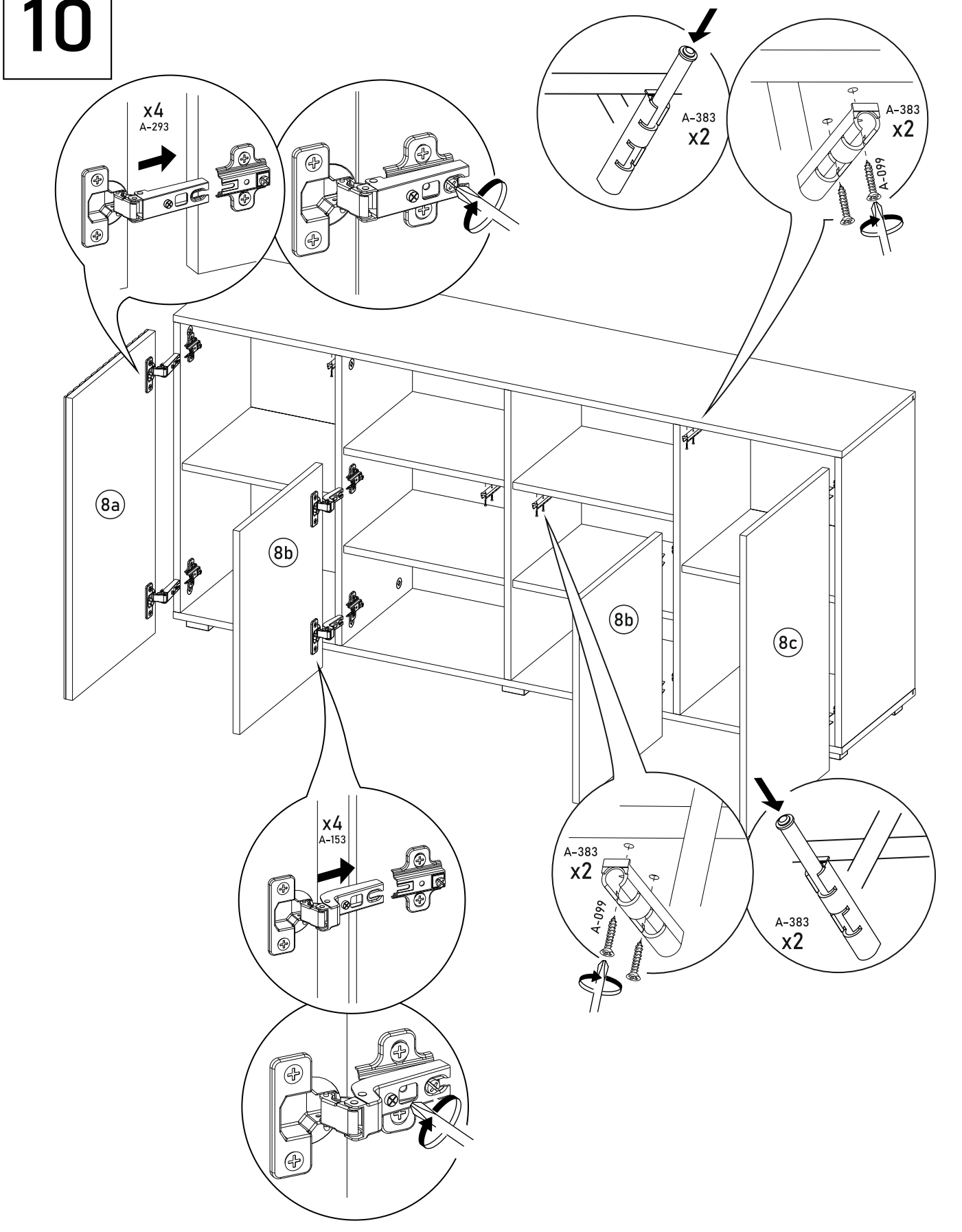
x4
A-293
A-383
x2
A-383
x2
A-099
8a
8b
8b
8c
x4
A-153
A-383
x2
A-099
A-383
x2