Model:
Modell:

Do montażu potrzebne są:
Für die Montage dieser Type benötigen Sie:
Na montáž budete potrebovať
Potřebné k montáži

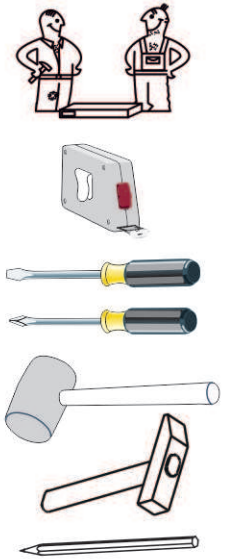

PL Instrukcja montażowa
D Montageanleitung
GB Assembly instructions
SK Návod na montáž
CZ Návod k montáži

D Sehr geehrter Kunde, sollte ein Teil fehlen oder beschadigt sein, kreuzen Sie bitte dieses deutlich auf der Montageanleitung an und schicken Sie zu uns ab.

GB Dear customer, Should there be any place missing or damaged, kindly mark this place clearly on the attached assembly instructions and return it to us.

PL Szanowny Kliencie, gdyby brakowało jakiejś części lub byłaby uszkodzona proszę to oznaczyć krzyżykiem na instrukcji montażoweji przesłać instrukcję razem z reklamacją.

SK Vážený zákazník, keby chýbala nejaká časť, alebo by bola poškodená, označte ju prosím krížikom na montážnom návode a zašlite návod spolu s reklamáciou

CZ Vážený zákazníku, kdyby chyběla nějaká část nebo byla poškozená, označte ji prosím křížkem na montážním návodu a zašlete návod spolu s reklamací.

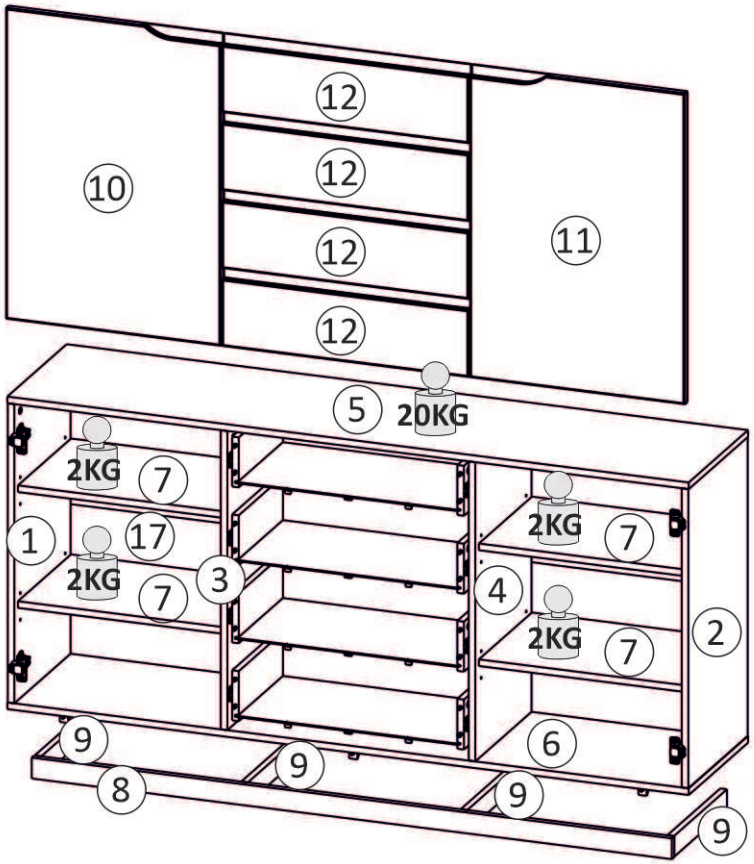

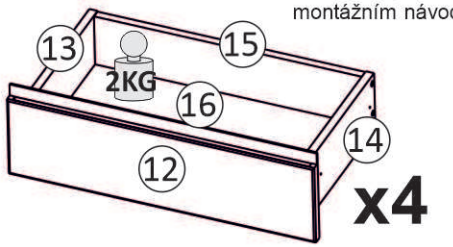

BAG 4

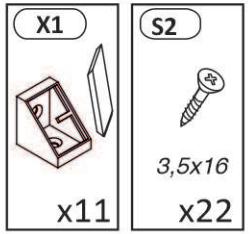

BAG 5

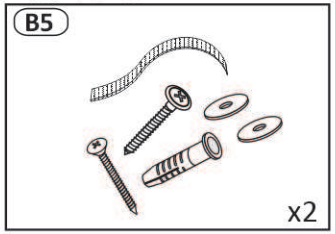

BAG 1

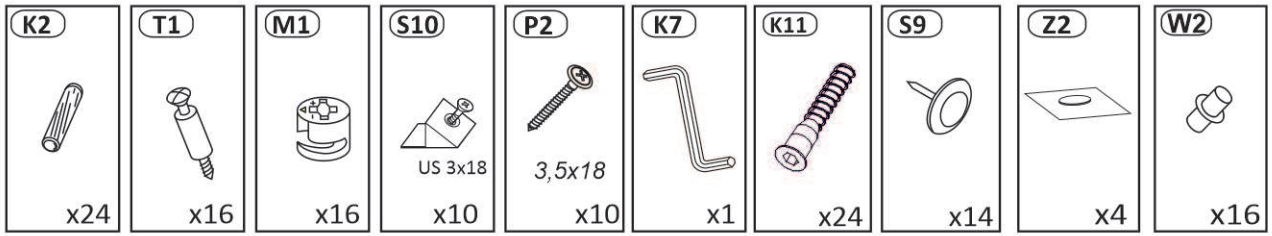

BAG 2

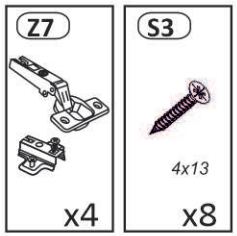

BAG 3

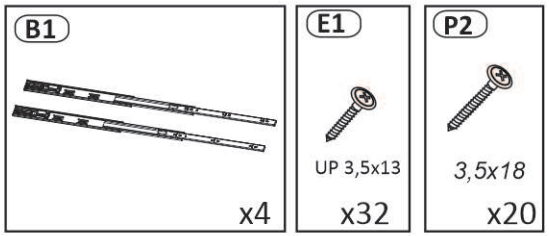

1

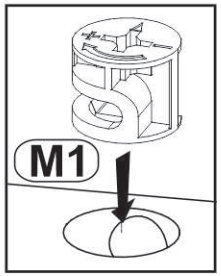
M1

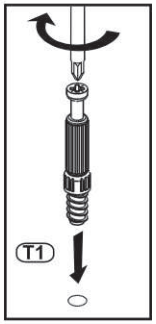
T1

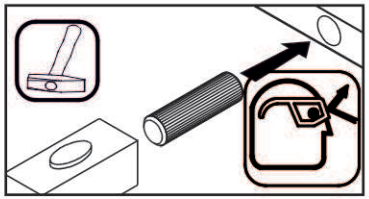

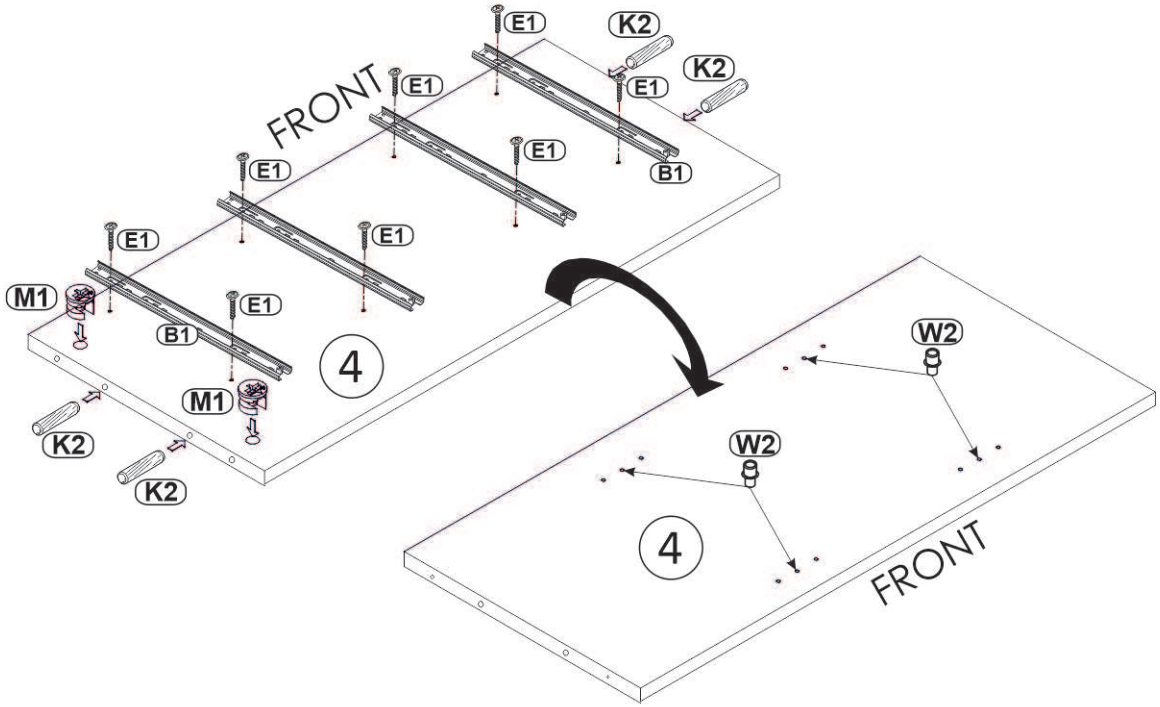
FRONT
E1
K2
B1
M1
4
W2
FRONT

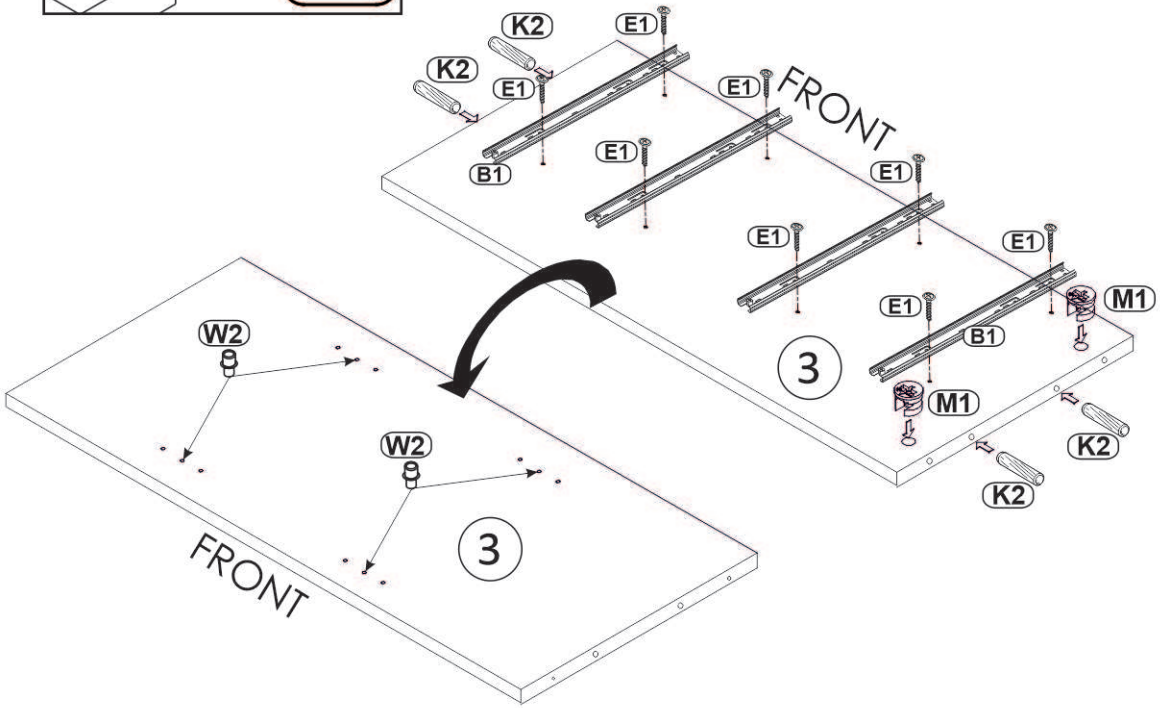
K2
E1
B1
FRONT
M1
3
W2
FRONT

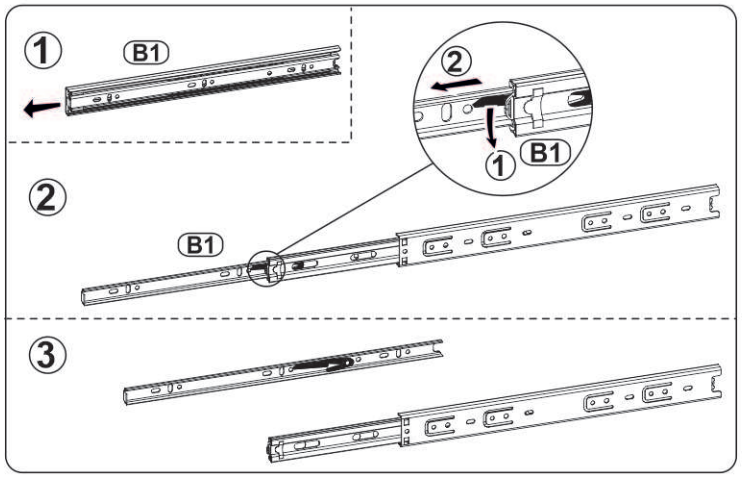
1
B1
2
1
B1
2
B1
3

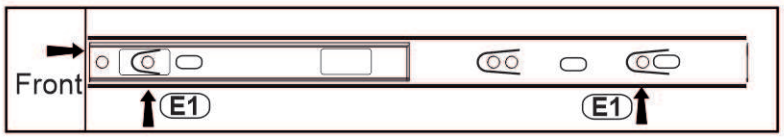
Front
E1
E1

2

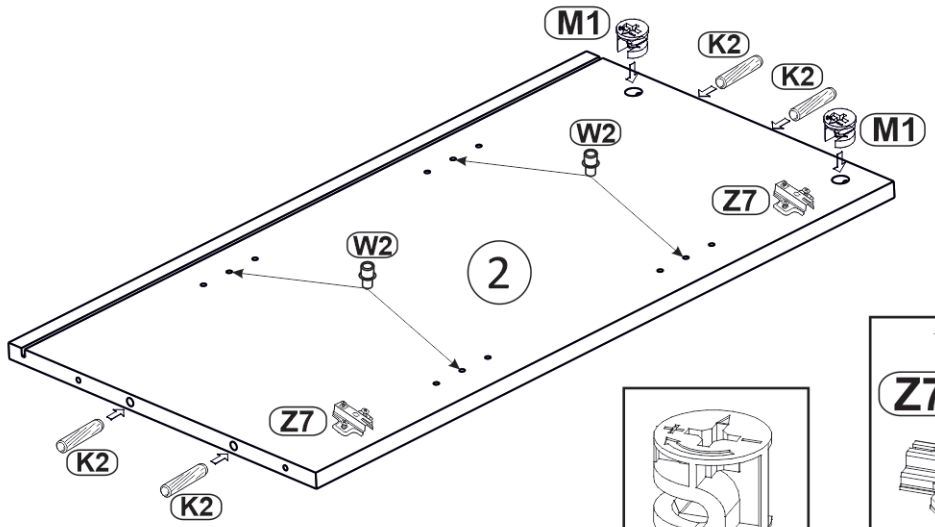
M1
K2
K2
M1
W2
Z7
W2
2
Z7
K2
K2

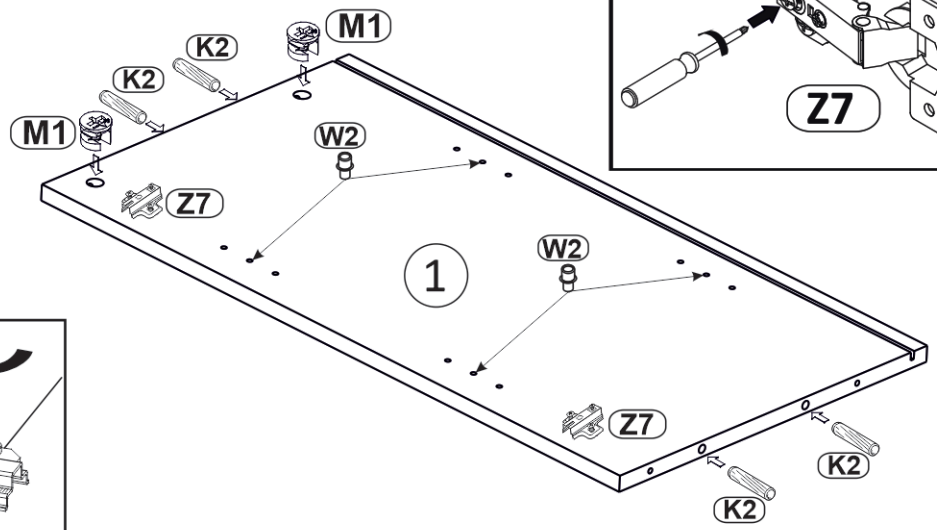
M1
K2
K2
M1
W2
Z7
W2
1
Z7
K2
K2

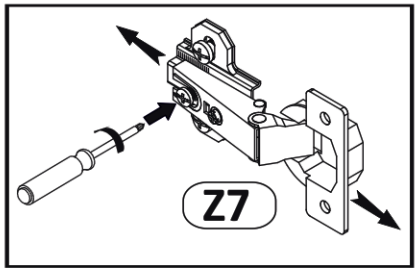
Z7

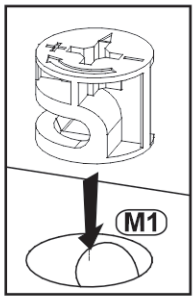
M1

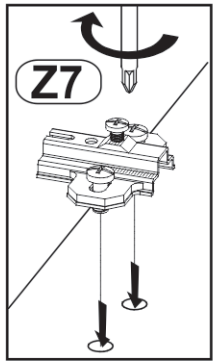
Z7

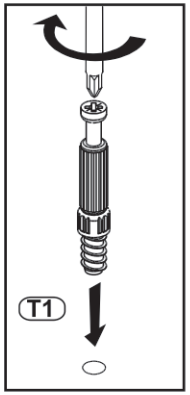
T1

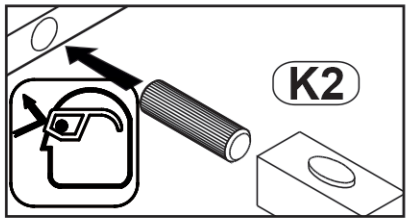
K2

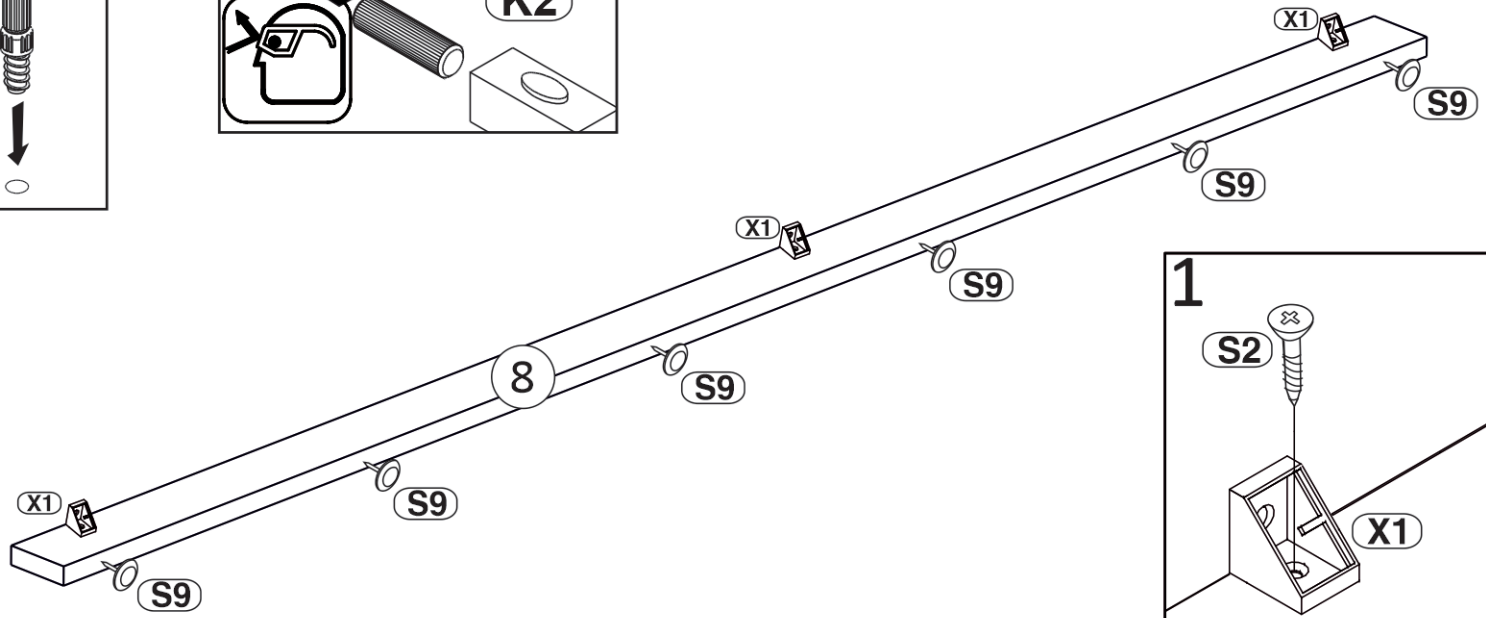
X1
S9
S9
X1
S9
8
S9
X1
S9
S9

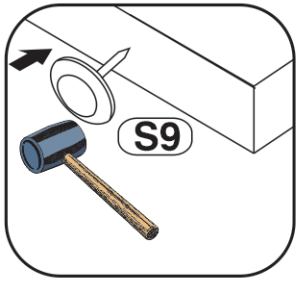
S9

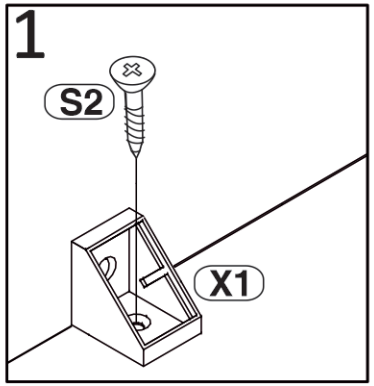
1
S2
X1

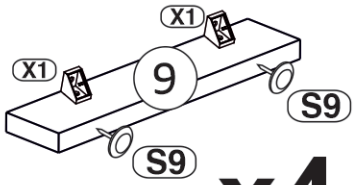
X1
X1
9
S9
S9

x4

3

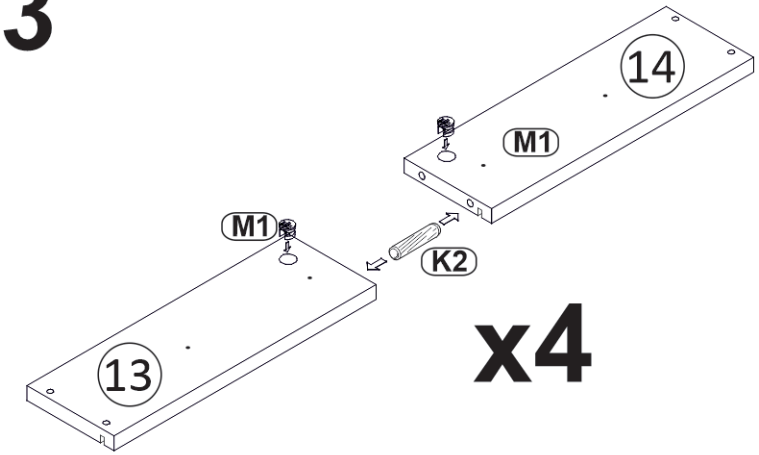

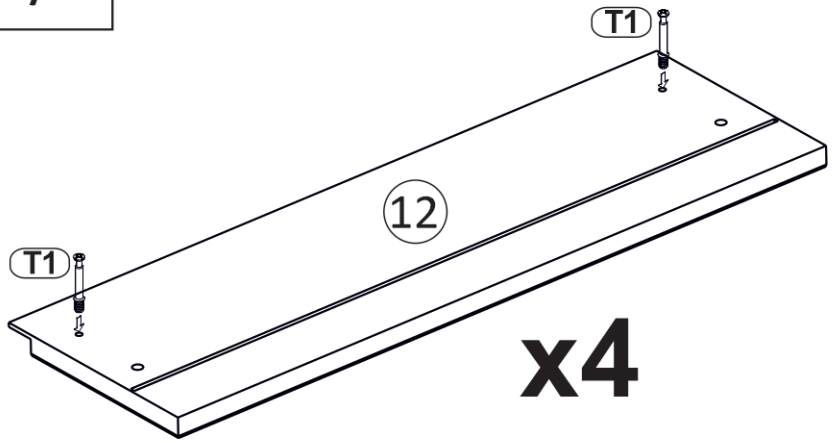

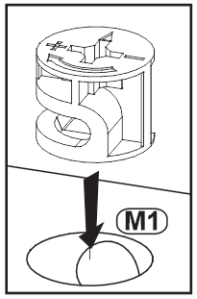

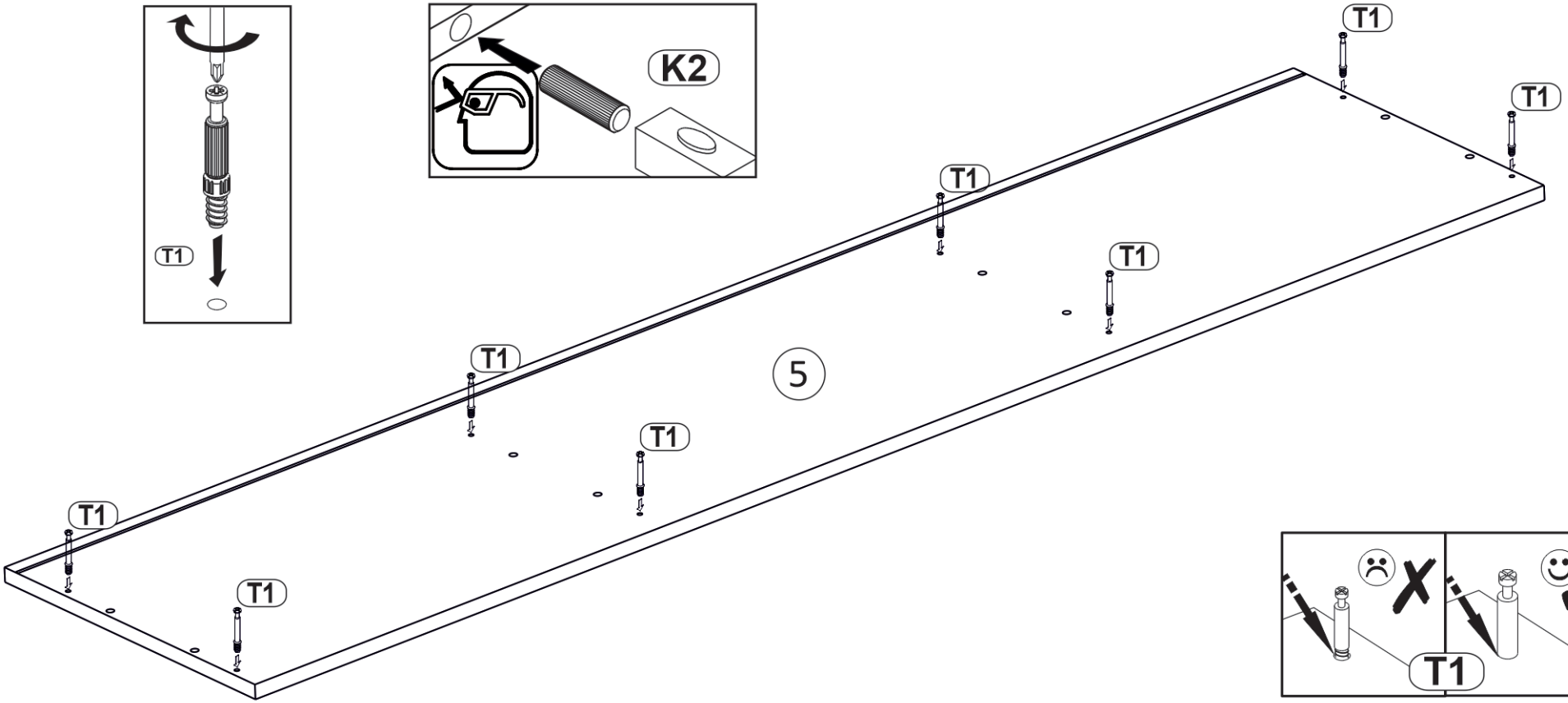

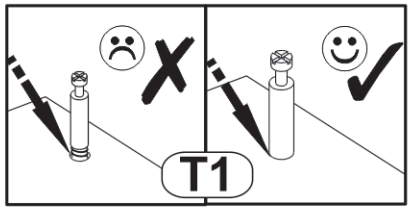

Model:
Modell:

4

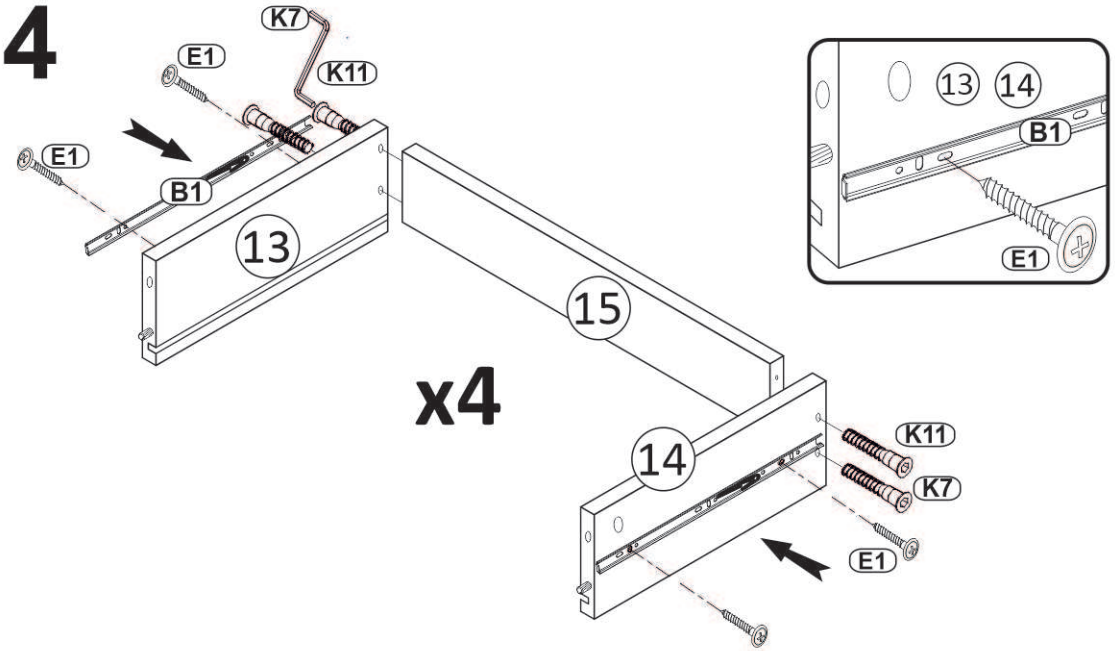

5

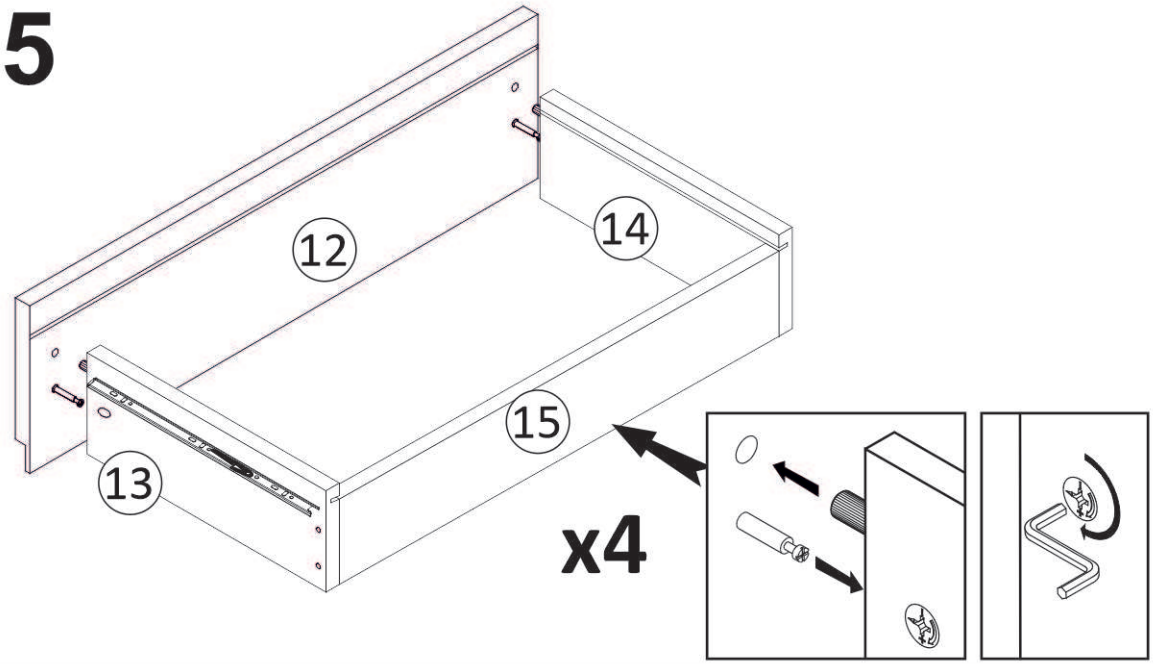

6

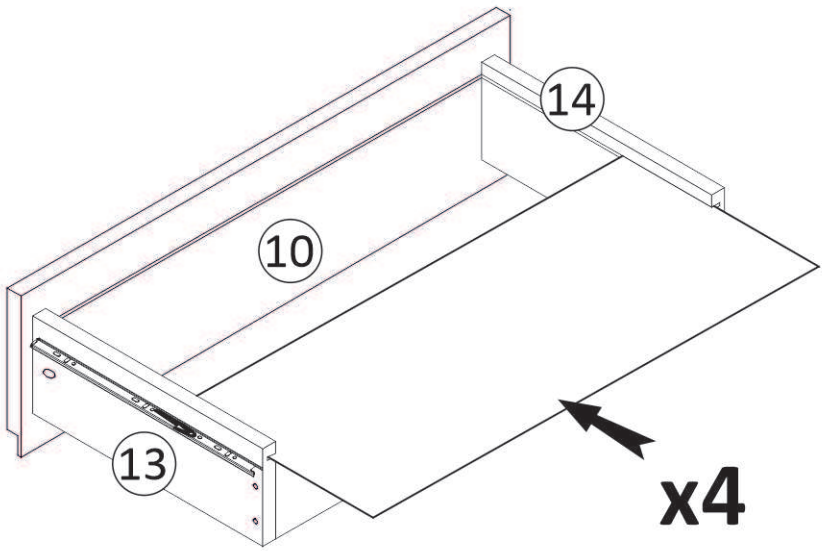

7

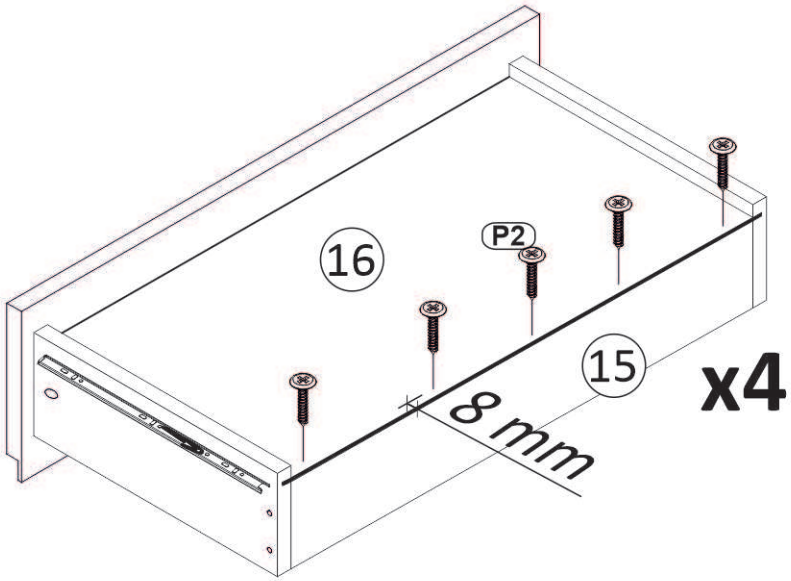

Model:
Modell:

8

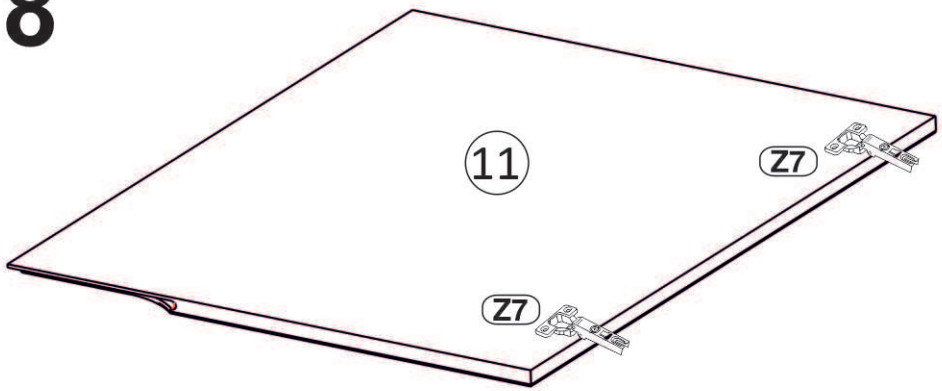

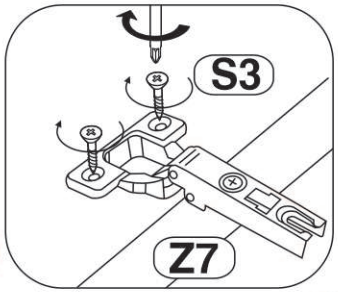

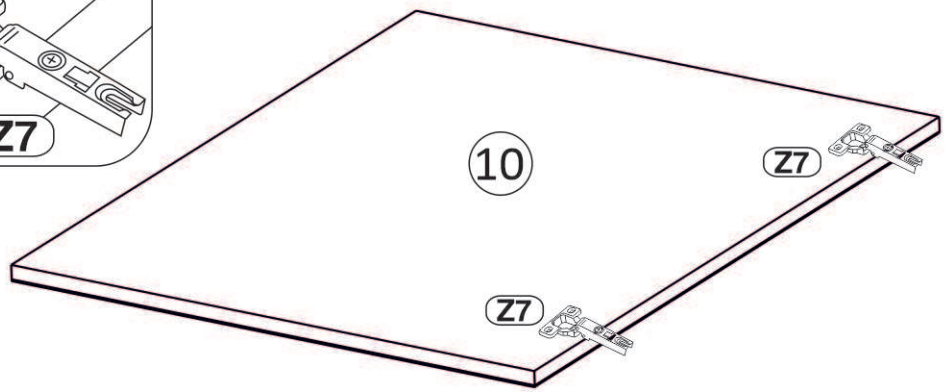

9

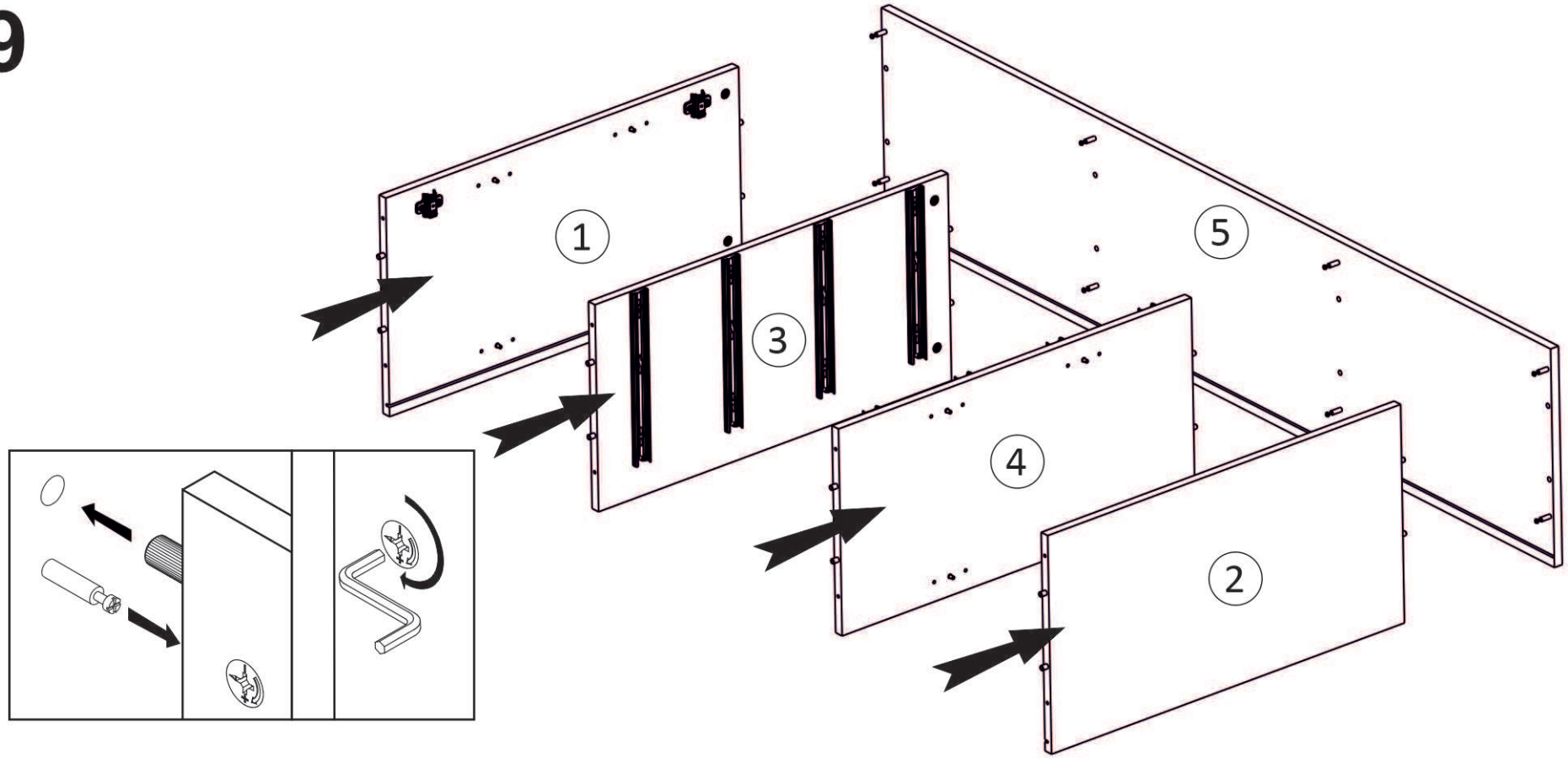

10

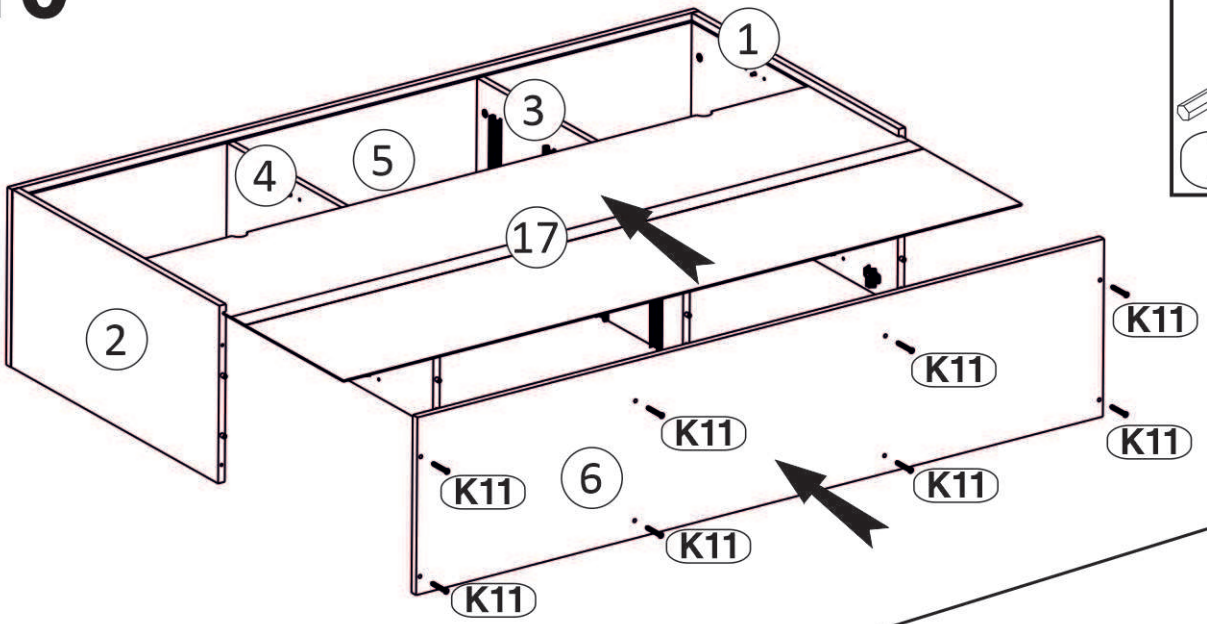
1
2
3
4
5
6
17
K11
K11
K11
K11
K11
K11
K11
K11

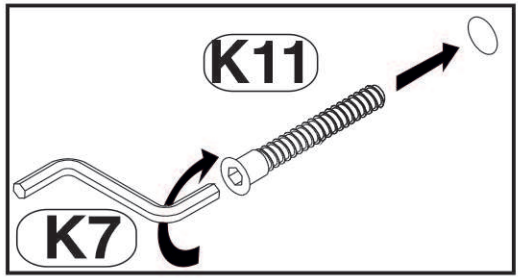
K11
K7

11

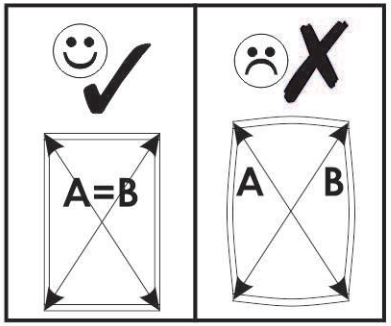
A=B
A
B

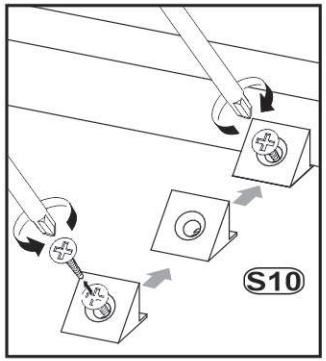
S10

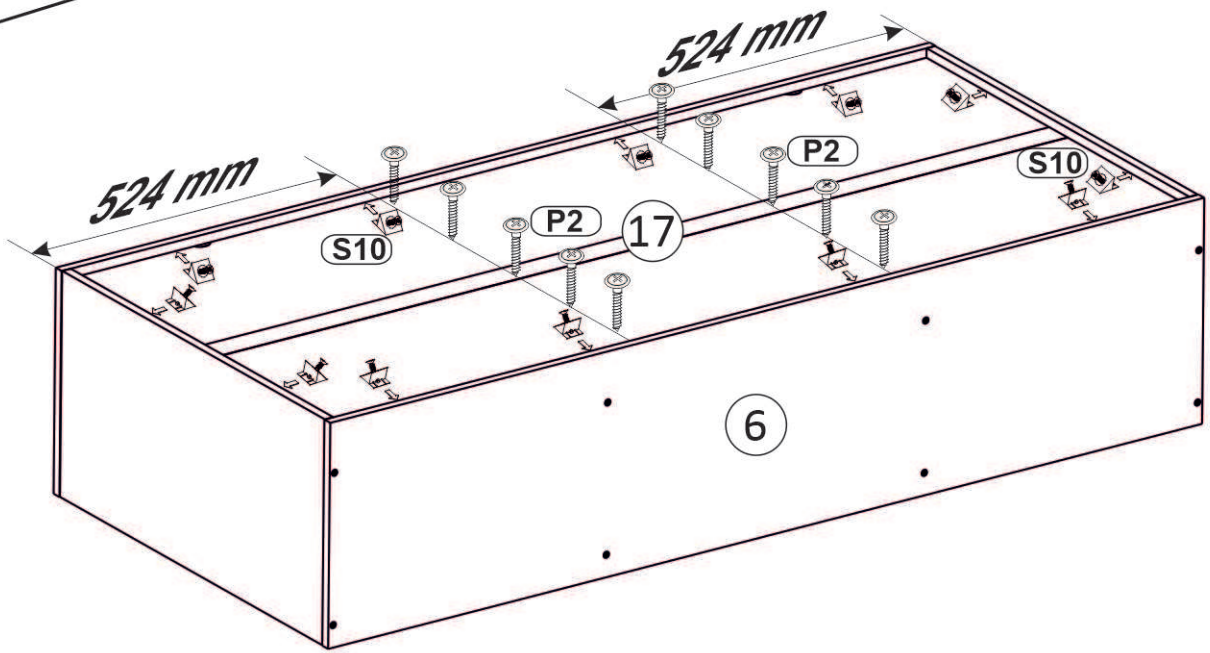
524 mm
524 mm
P2
P2
S10
S10
17
6

12

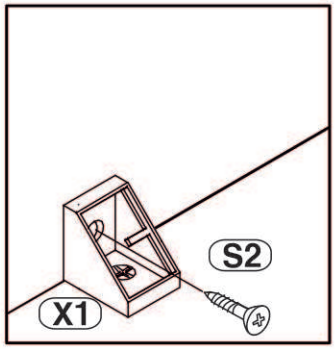
S2
X1

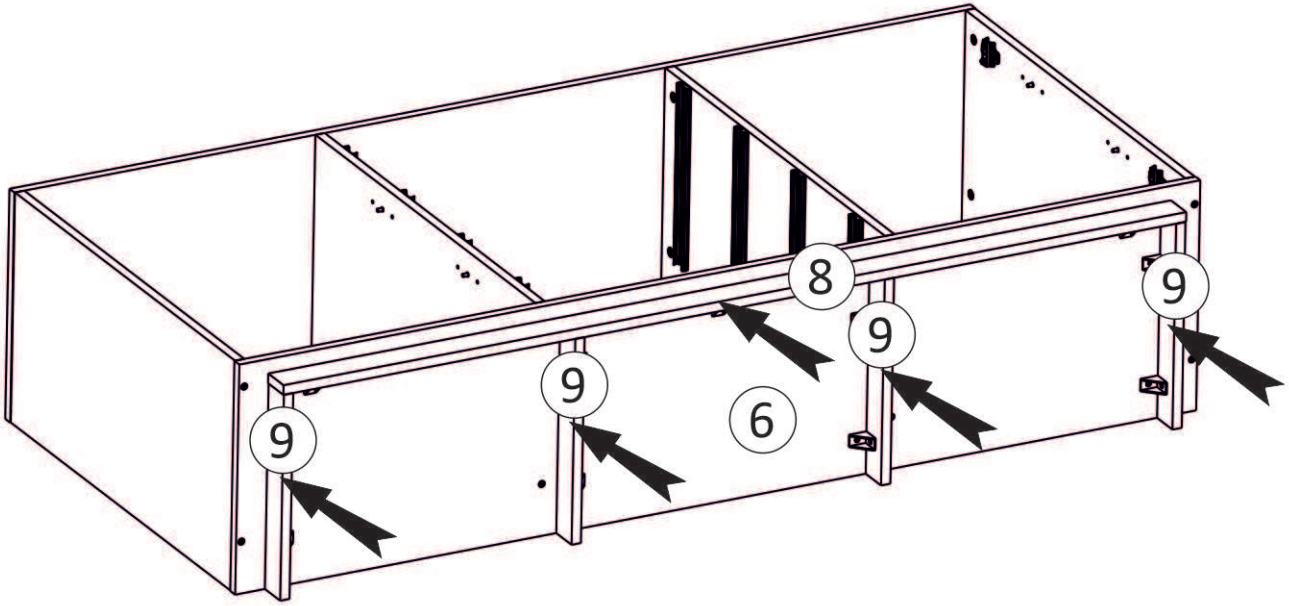
8
9
9
9
9
6

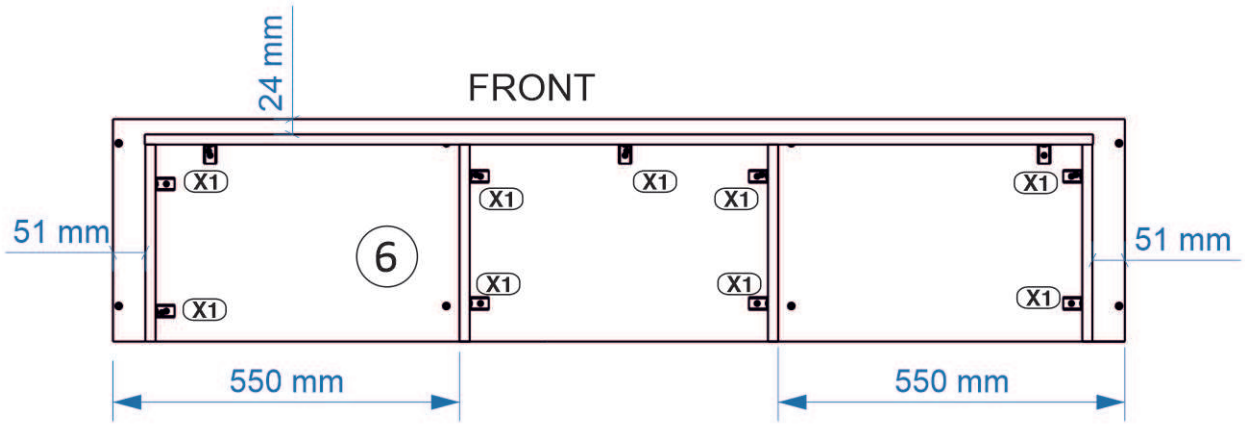
24 mm
FRONT
X1
X1
X1
X1
X1
X1
X1
X1
X1
X1
51 mm
51 mm
6
550 mm
550 mm

13

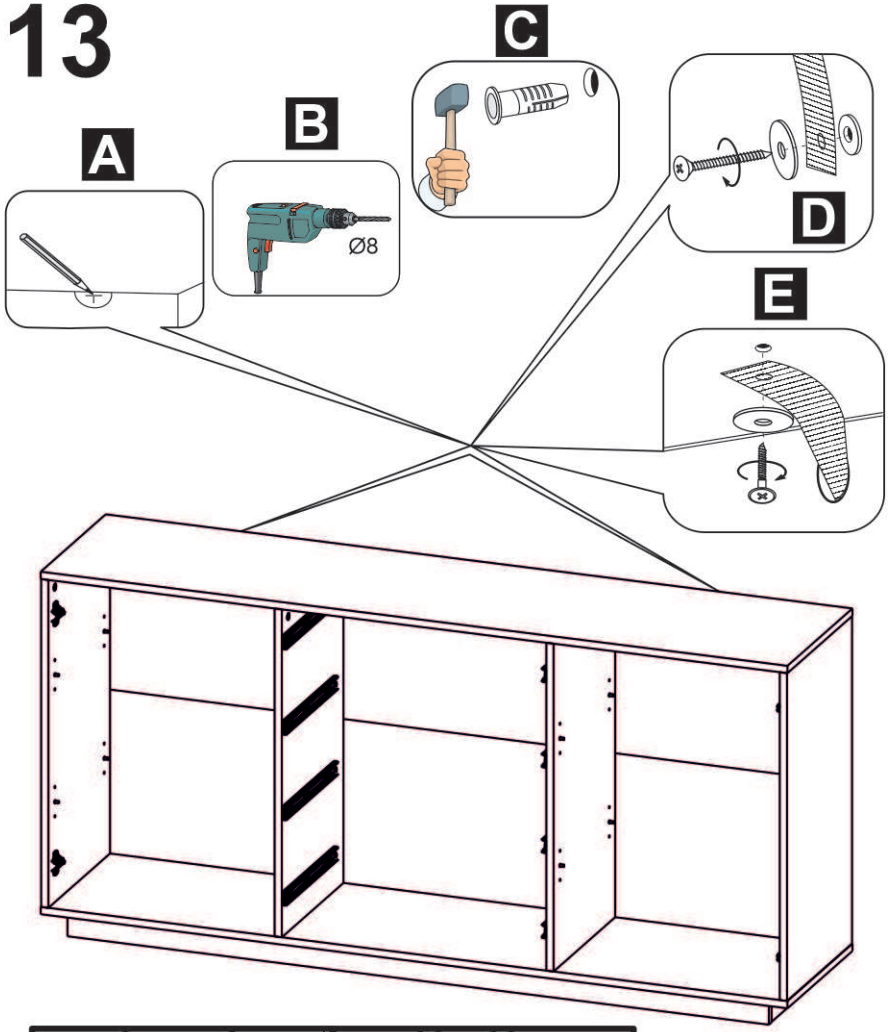

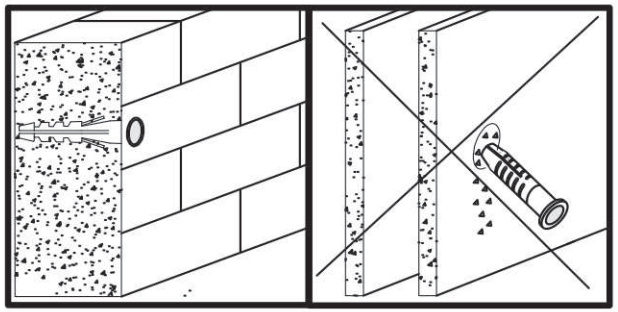

14

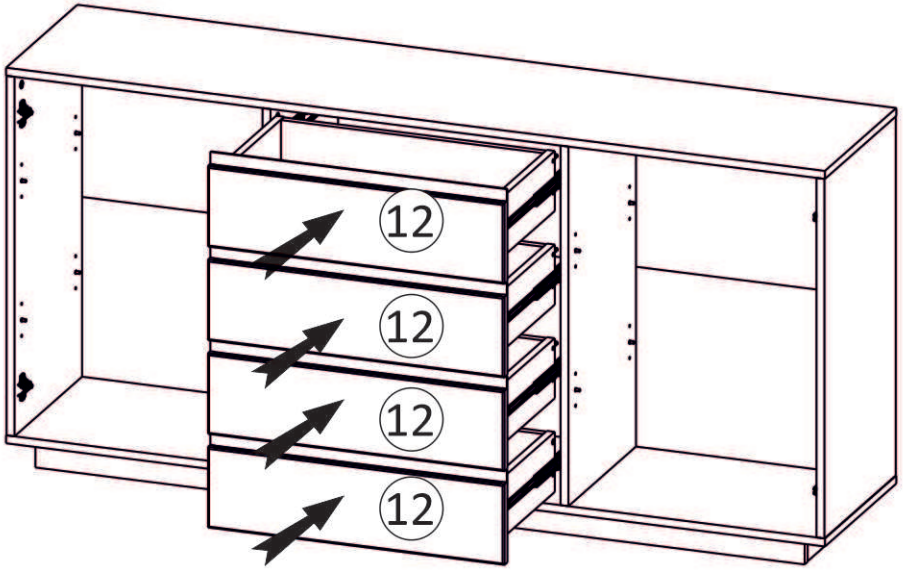

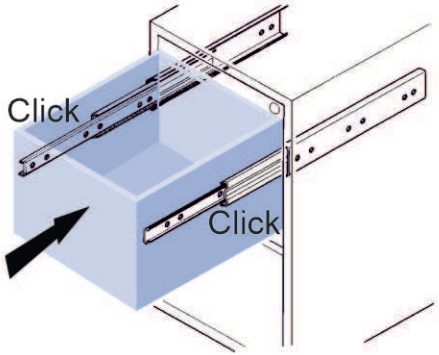

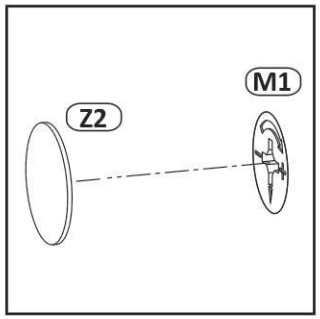

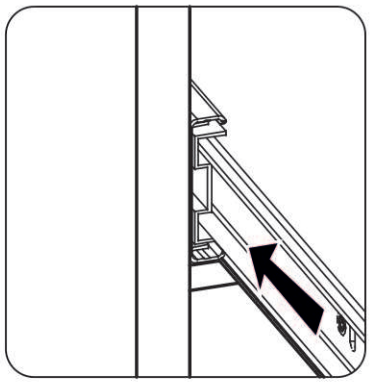

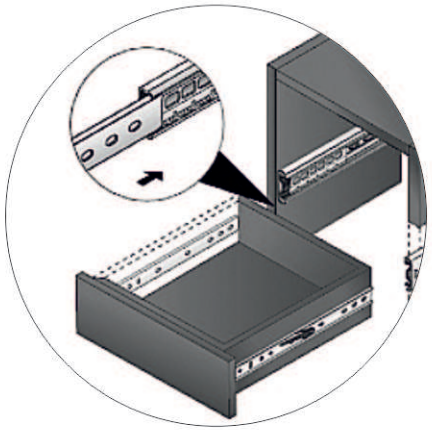
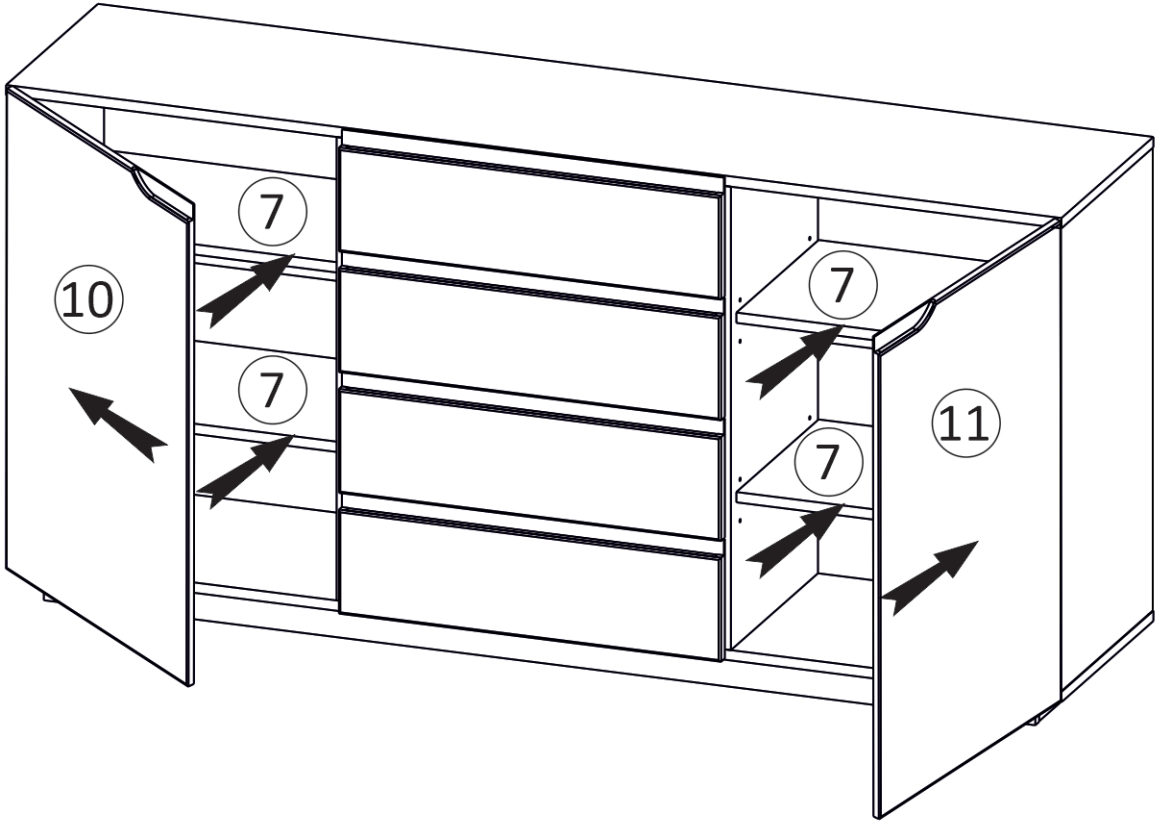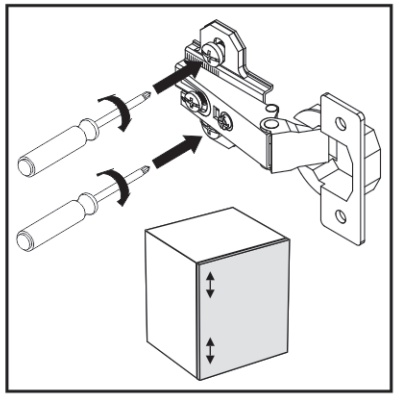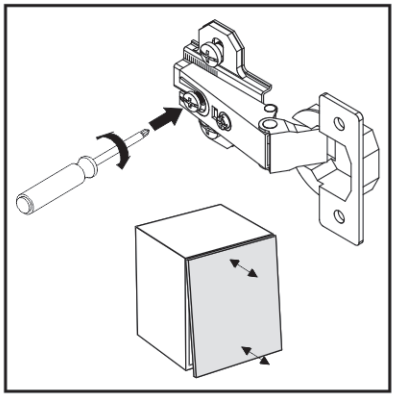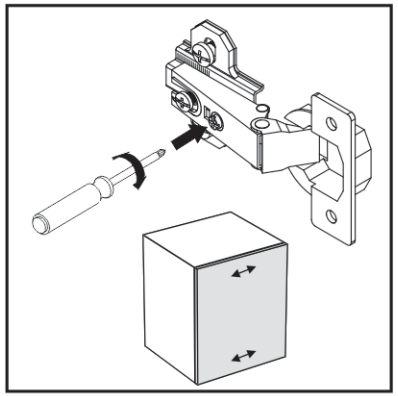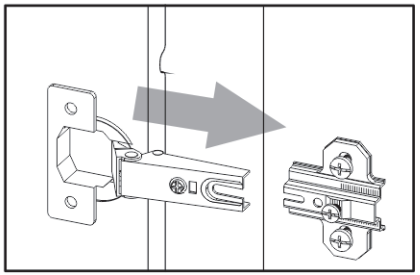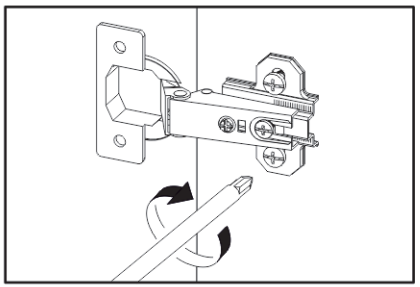
15