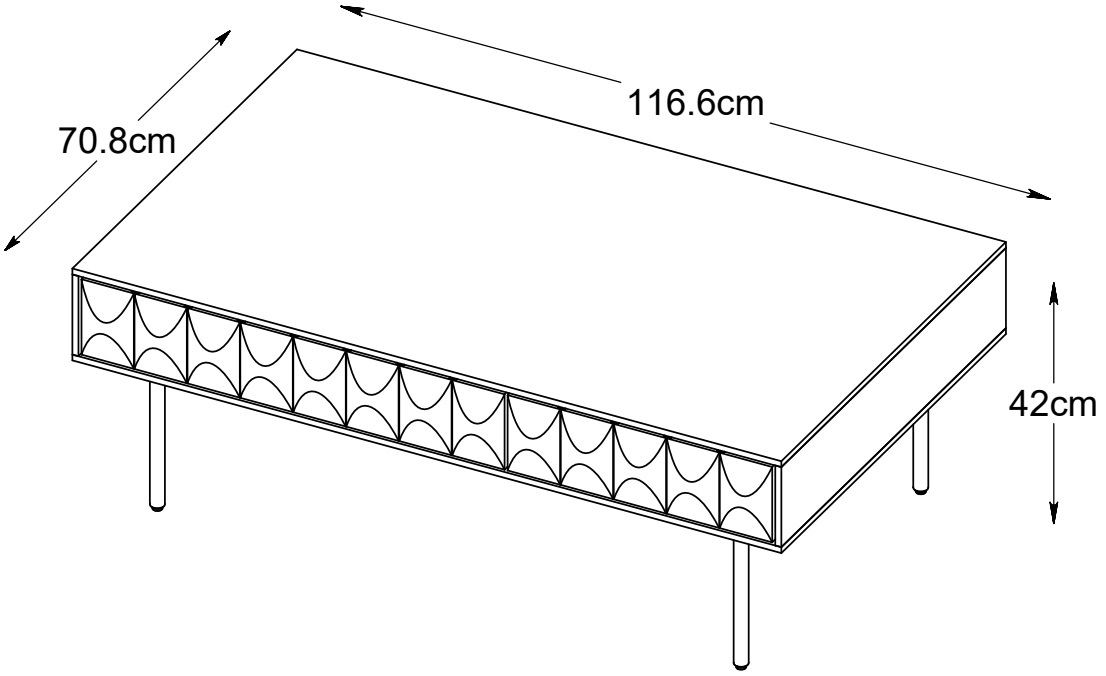


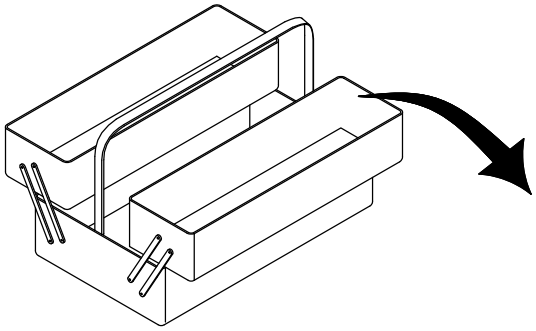

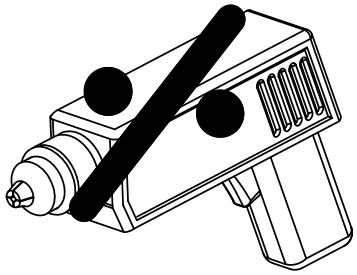

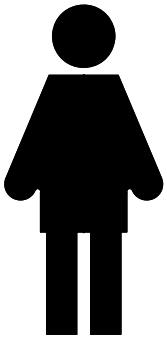

WICHTIG - FÜR SPÄTERE VERWENDUNG AUFBEWAHREN - SORGFÄLTIG LESEN

AVIS - Ces instructions doivent être sauvegardées Pour utilisation future - Les instructions doivent être suiviese

IMPORTANTE, conservar estas instrucciones para futuro uso. Siga estas instrucciones atentamente

VIGTIGT - Samlevejledningen skal opbevares i arkiv til senere brug - Skal gennemlæses nøje

NOTICE – These instructions must be saved for future use – Instructions must be followed

TEILCHECKLISTE
LISTE DE CONTROLE
LISTADO DE CONTROL
TJEKLISTE
CHECK LIST

| Réf./No. | Réf./Art. | Qty./Stck./Quantité | Size / Maß / Dimension (mm) | Qty./Stck./Quantité | ✓ |
|---|---|---|---|---|---|
| 1 | | 1 | 1166x709x156 | | |
| 2 | 227356 | 4 | 254x70x70 | | |

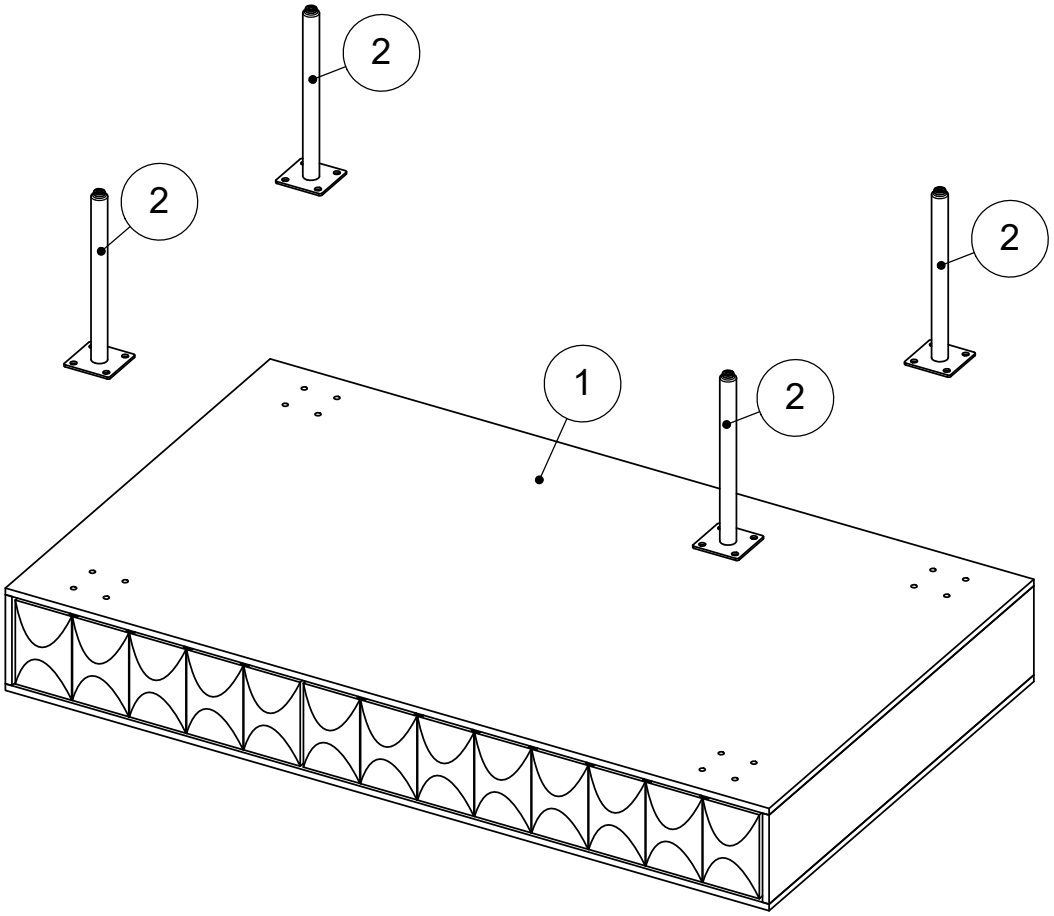

TEILCHECKLISTE - LISTE DE CONTROLE - LISTADO DE CONTROL- TJEKLISTE - CHECK LIST

| Réf./No. | Réf./Art. | Qty./Stck./Quantité | ✓ |
|---|---|---|---|
| A | 227357 | 16 | |
| B | 227357 | 1 | |

| | | | | | |
|---|---|---|---|---|---|
| 16 - A M6x15mm | 1 - B 4mm | | | | |
| | | | | | |
| | | | | | |
| | | | | | |

Geehrter Kunde.
Hier haben Sie die Möglichkeit die mitgelieferten
Schrauben nachzumessen.

Cher Client.
La règle ci jointe vous permet de mesurer la visserie.

Estimado cliente.
aquí podrá medir la tornillería adjunta.

Kære kunde.
Her har De muligheden for at måle medsendte beslag.

Dear Customer.
Below you have the opportunity to messure the
Enclosed Hardware.

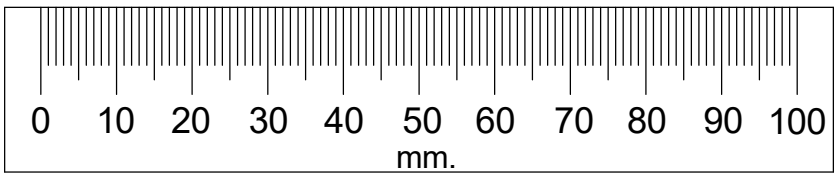

1

A x 16

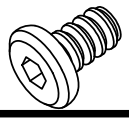

B x 1

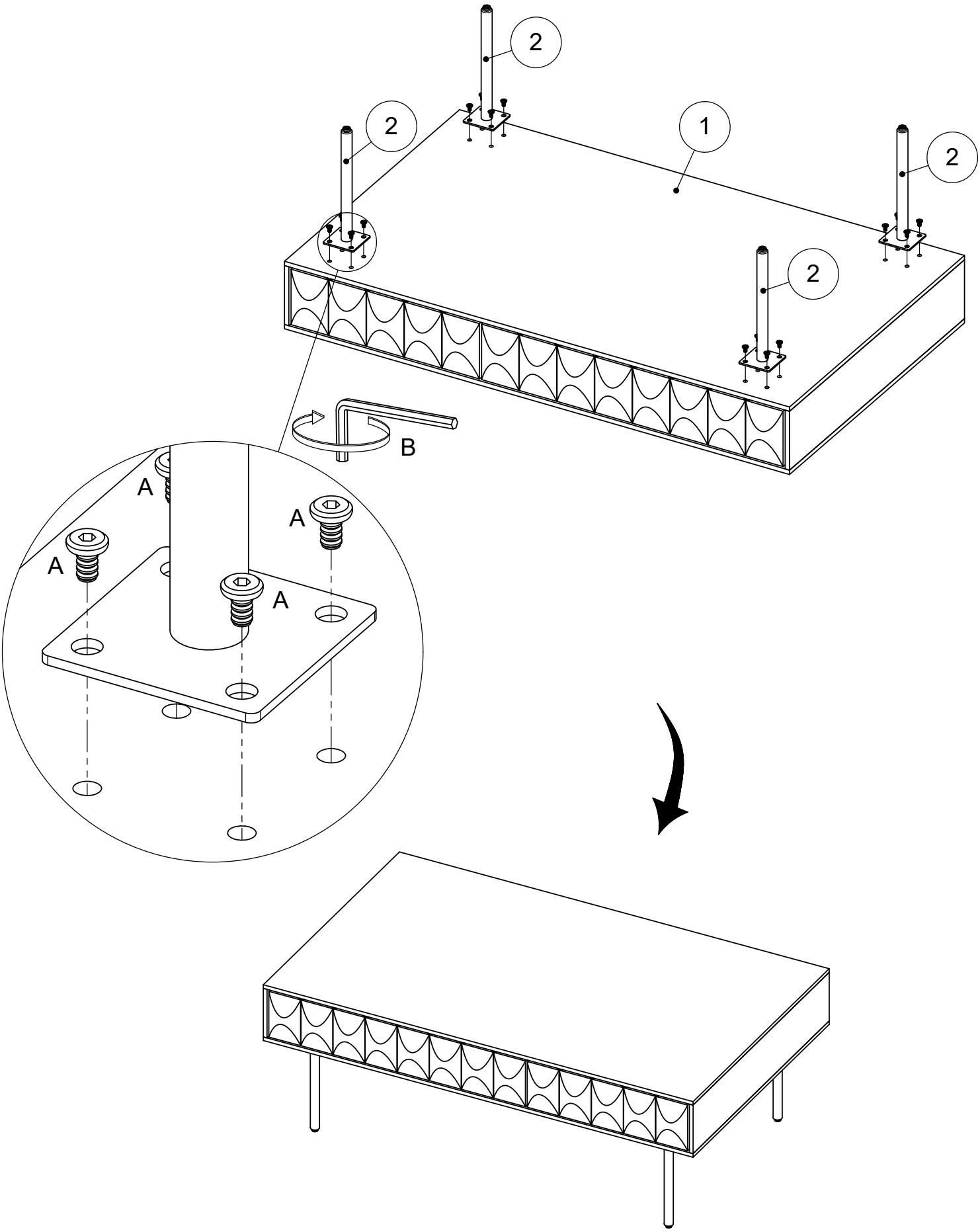

2

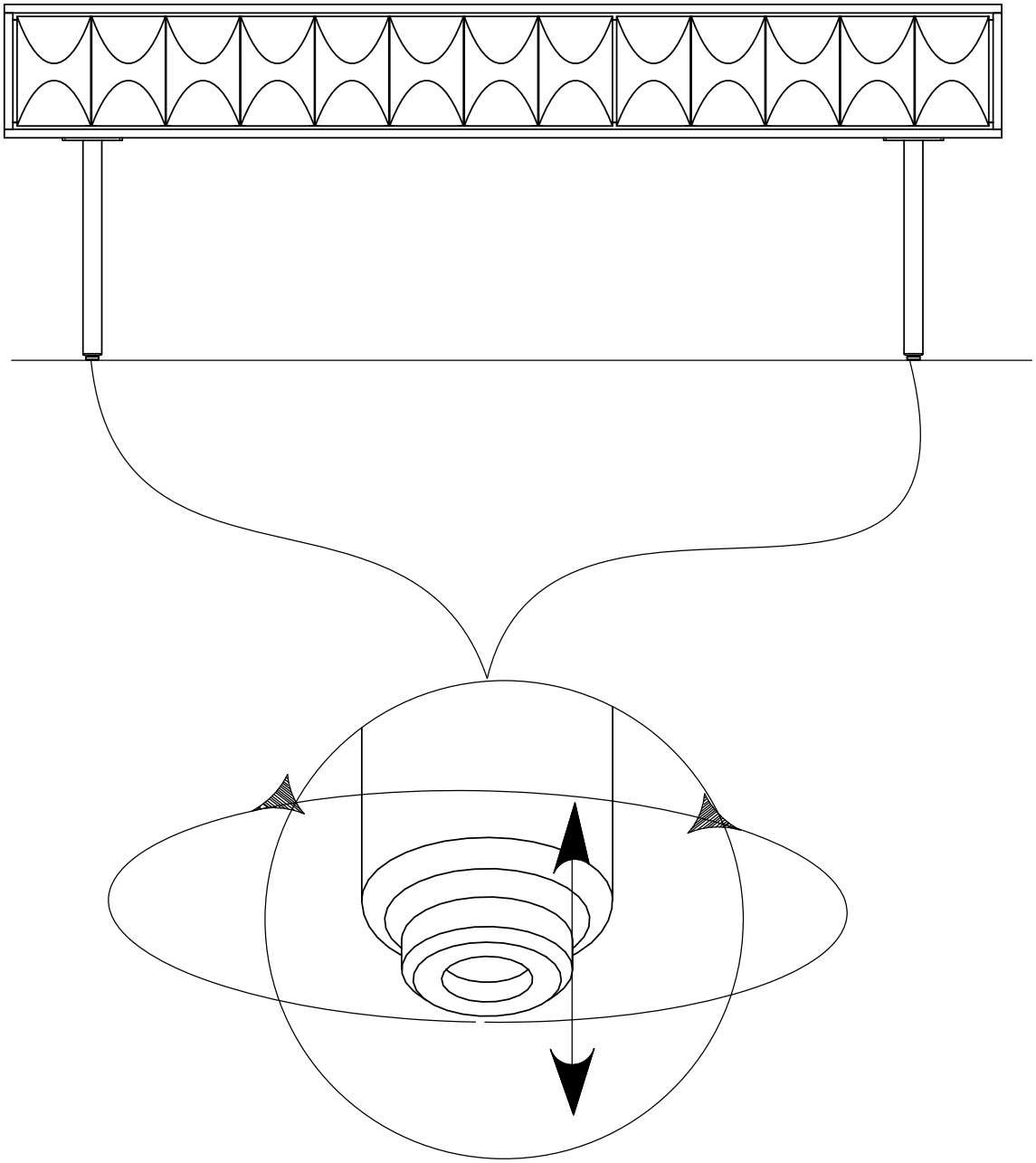

3

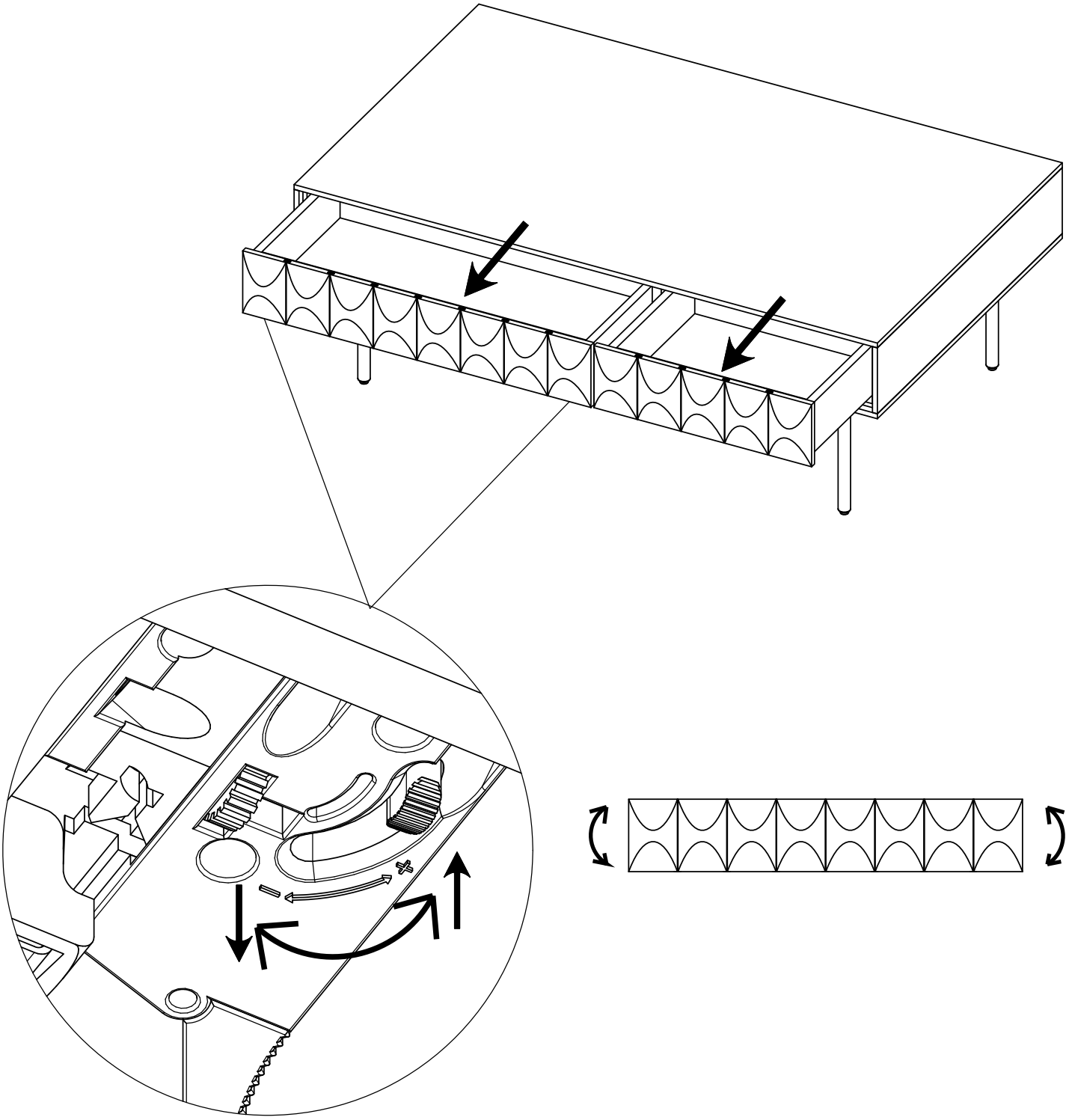

# 4

I

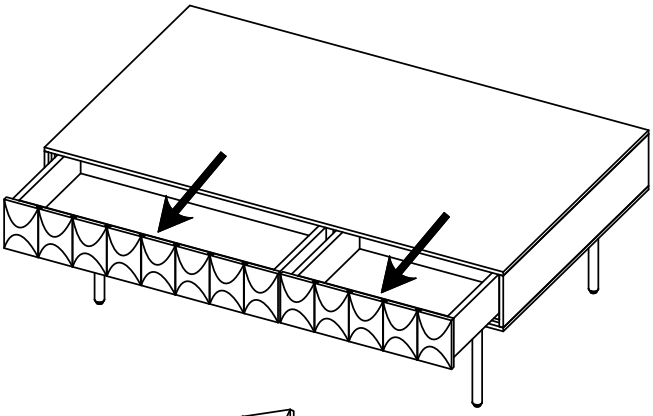

II

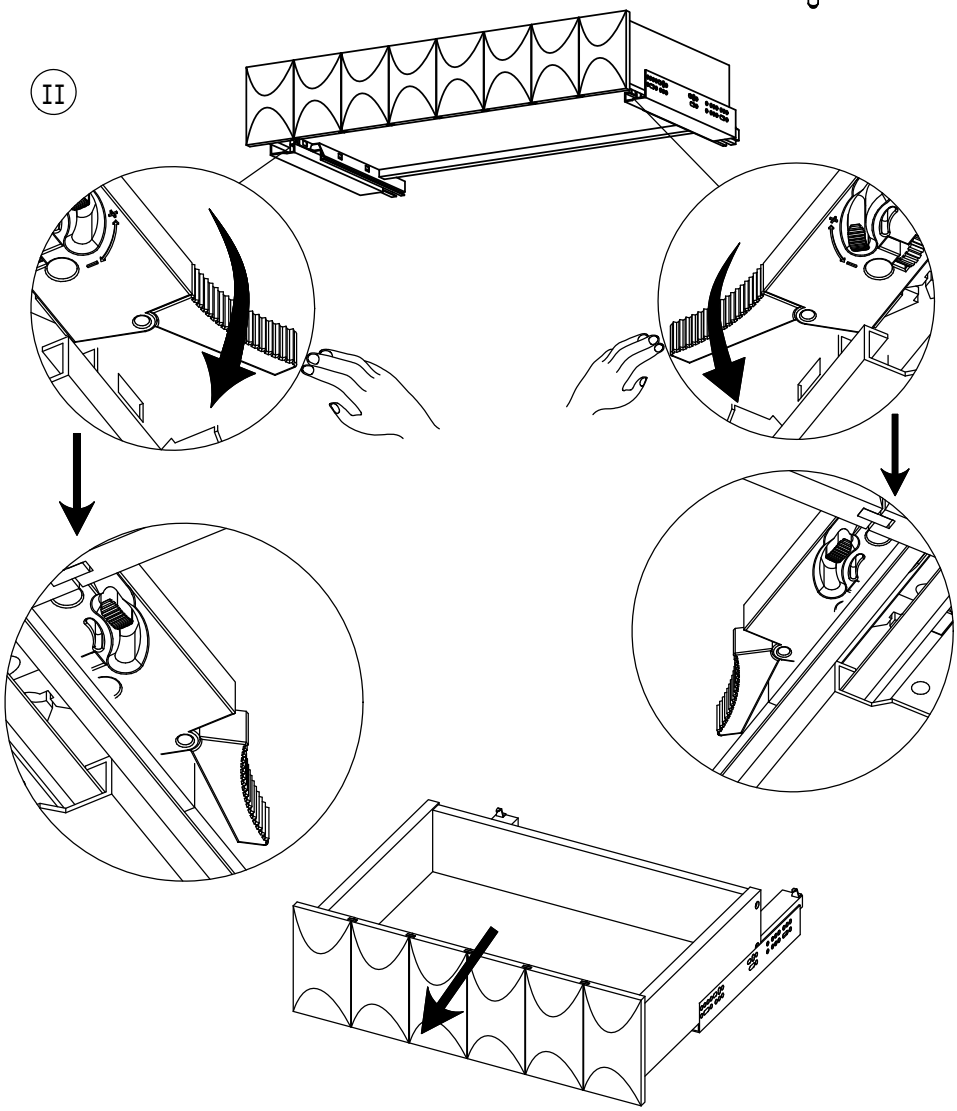

III

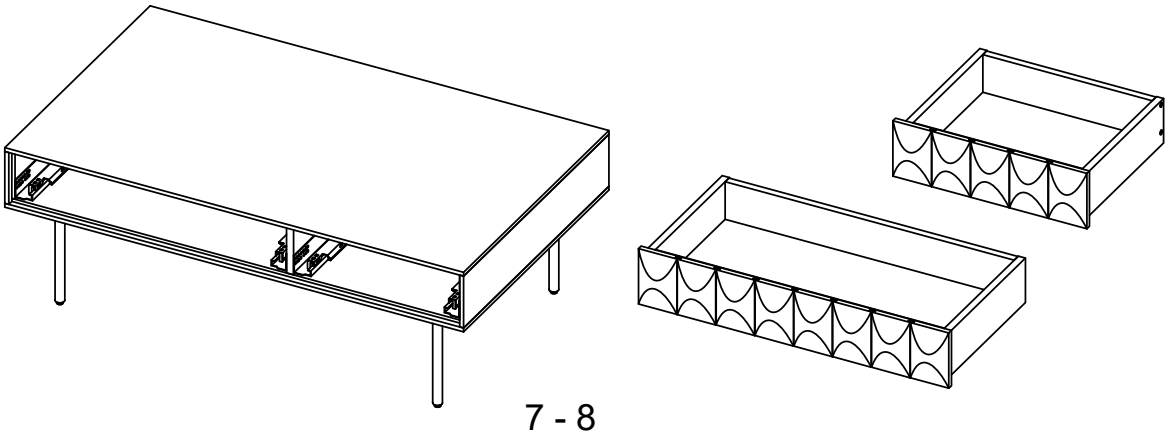
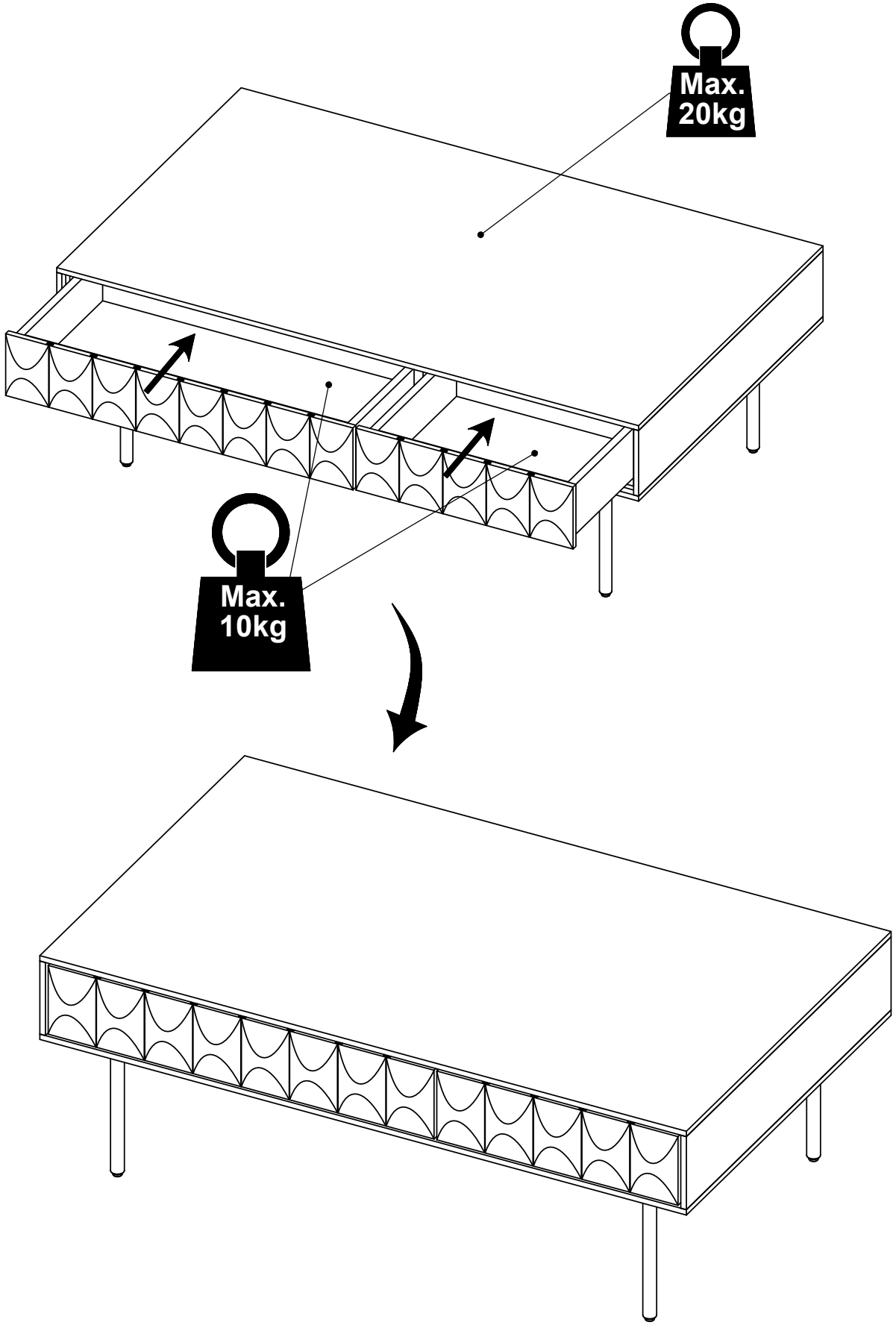
5