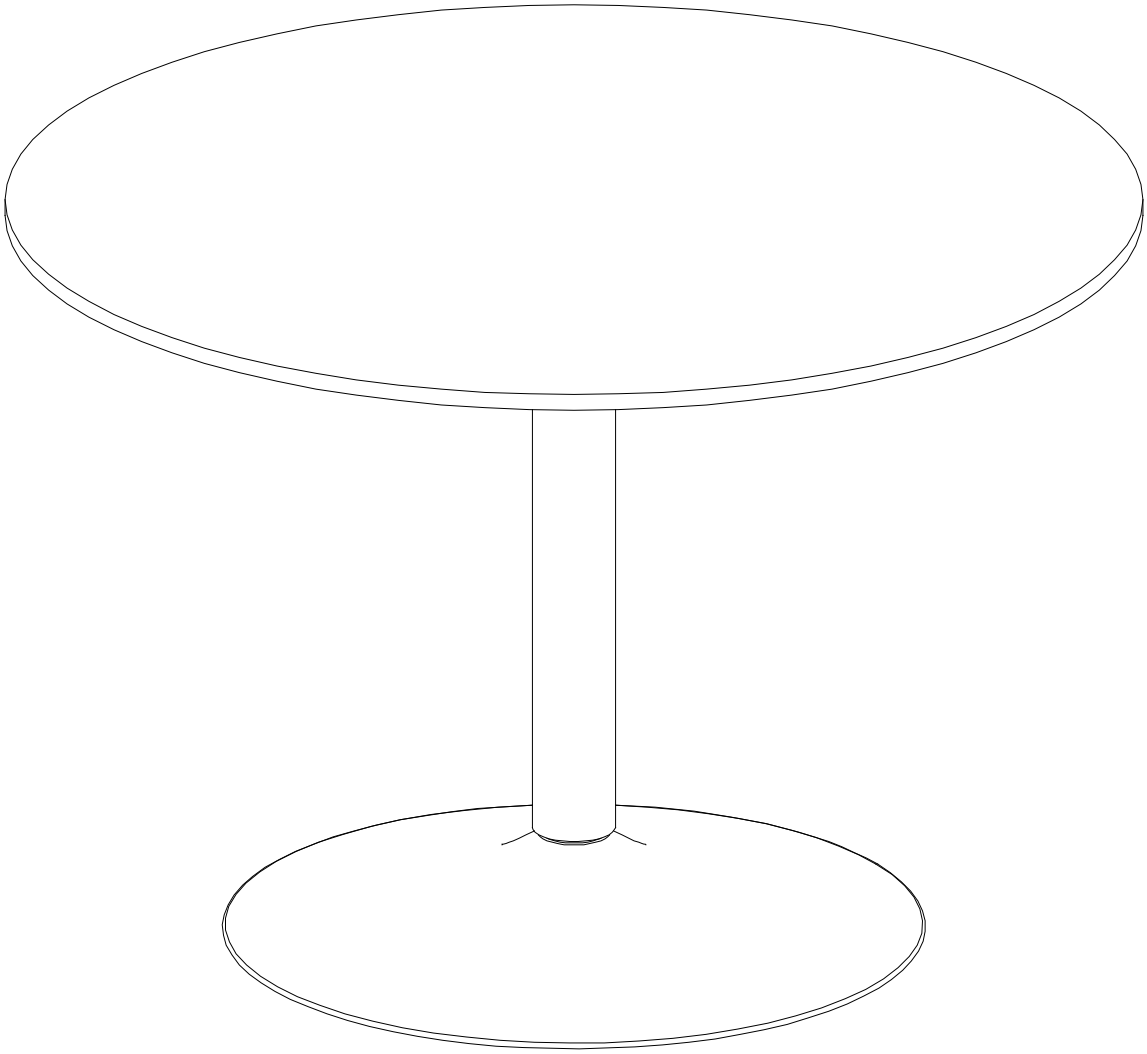

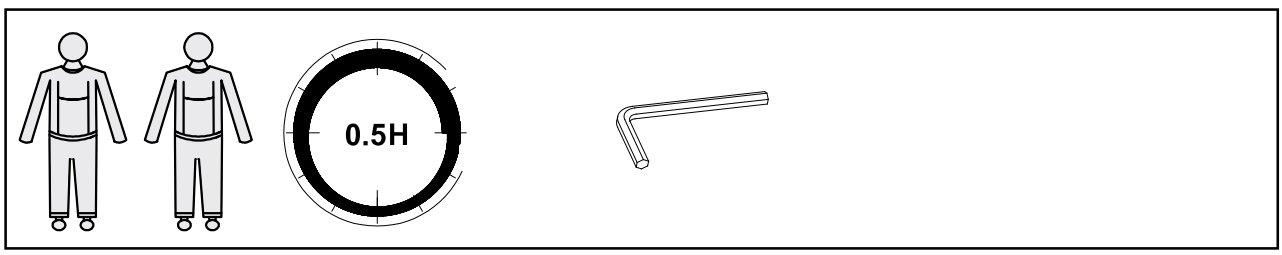
0.5H

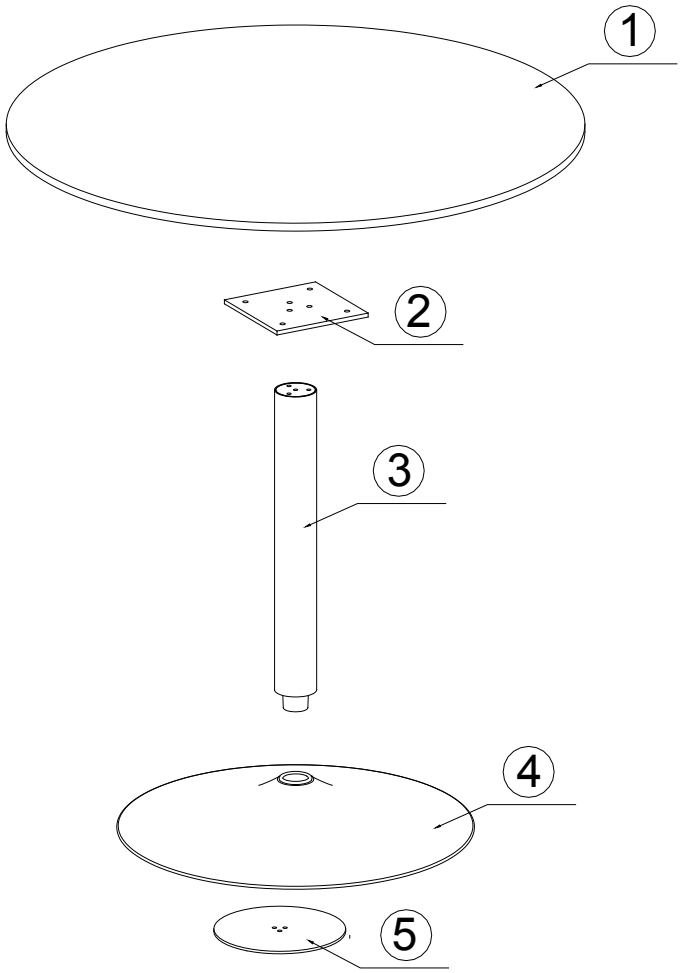

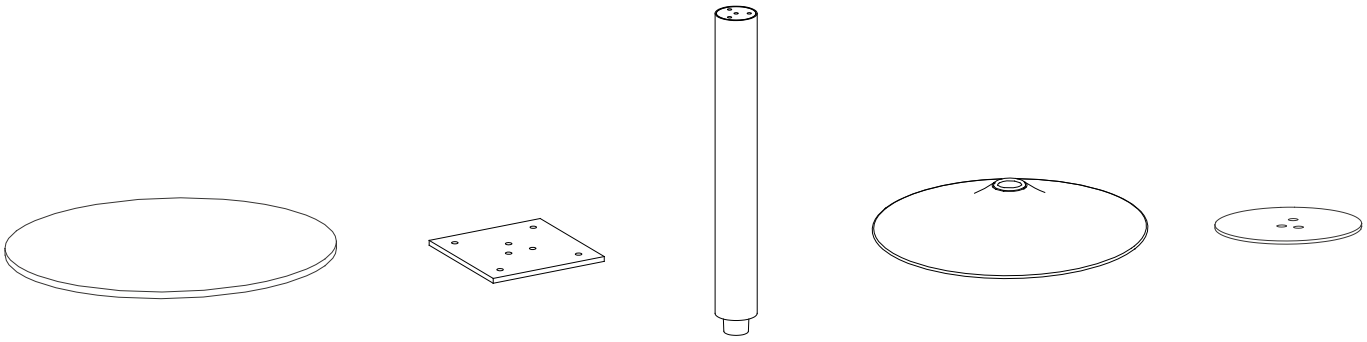

1 x 1PC | 2 x 1PC | 3 x 1PC | 4 x 1PC | 5 x 1PC

M8x40
A x 6PC

M8x25
B x 4PCS

Ø16xØ8.5x2.0
C x 10PCS

Ø13xØ8.5x2.0
D x 10PCS

6MM
Ex 1PC

1

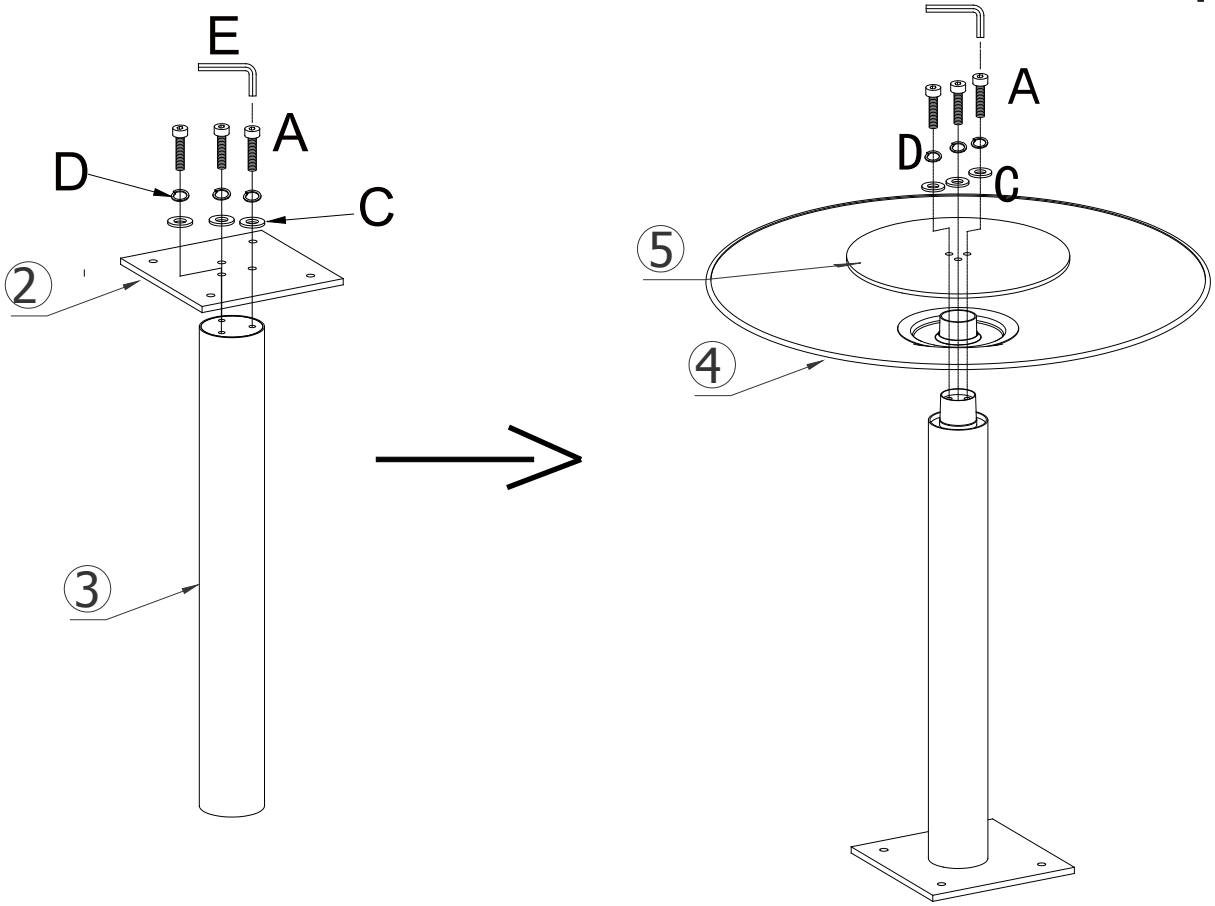
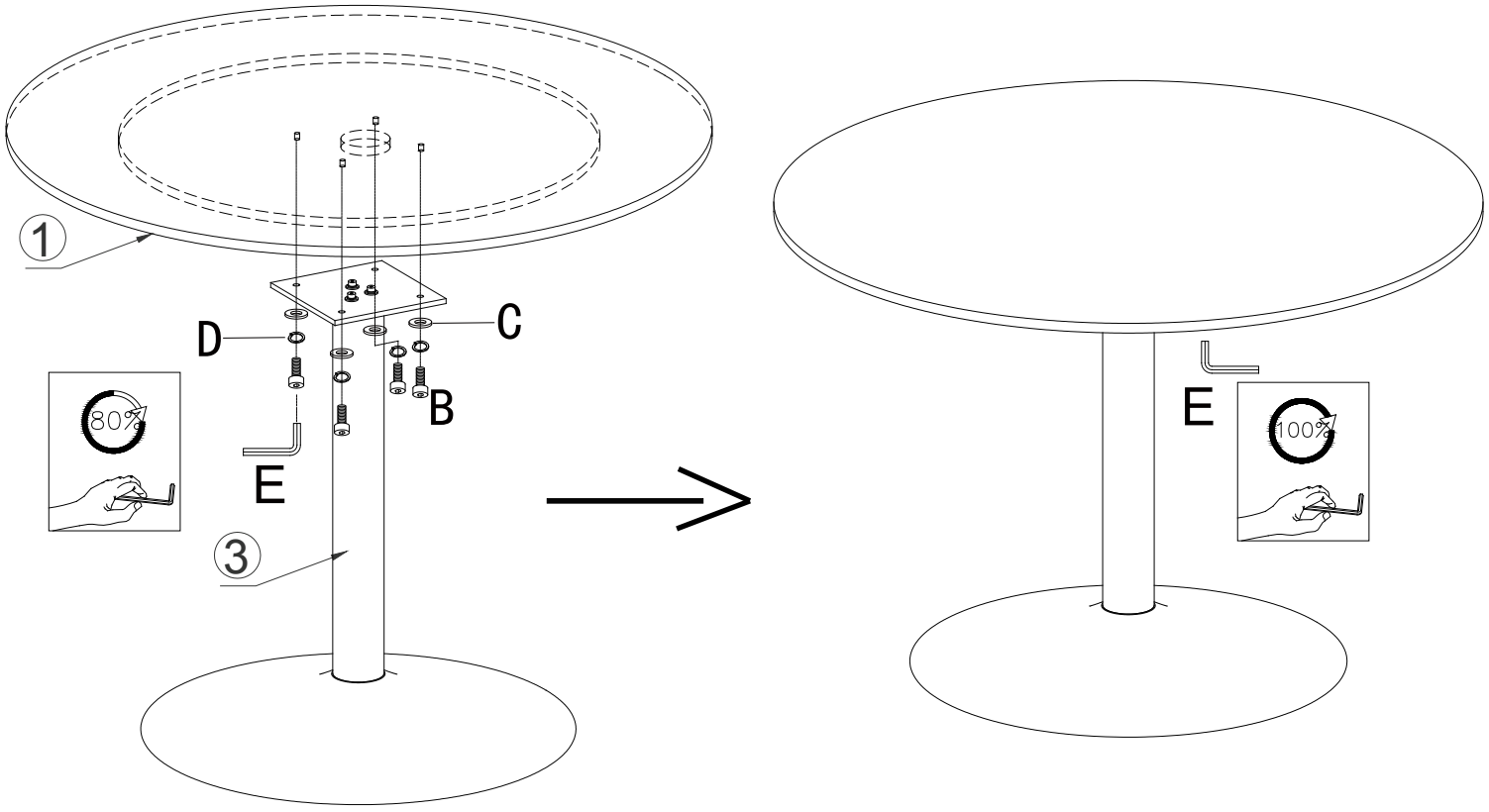
2