bobochic PARIS

Notice d'assemblage

IMAGE	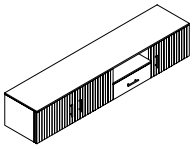	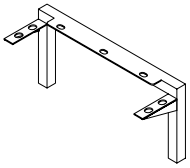	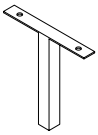	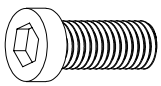	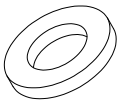	
QTE	CAISSON EN BOIS- 1 PC	PIEDS EN METAL - 2 PCs	PIED CENTRAL - 1 PCs	16x06 mm - 16 PCs	18x08 mm - 16 PCs	CLEF ALLEN 4 mm - 1 PC

ÉTAPE - 1

Retournez le caisson et posez-le sur le sol. Alignez les pieds en fer avec les trous du caisson.
(Comme figuré ci-dessous.)

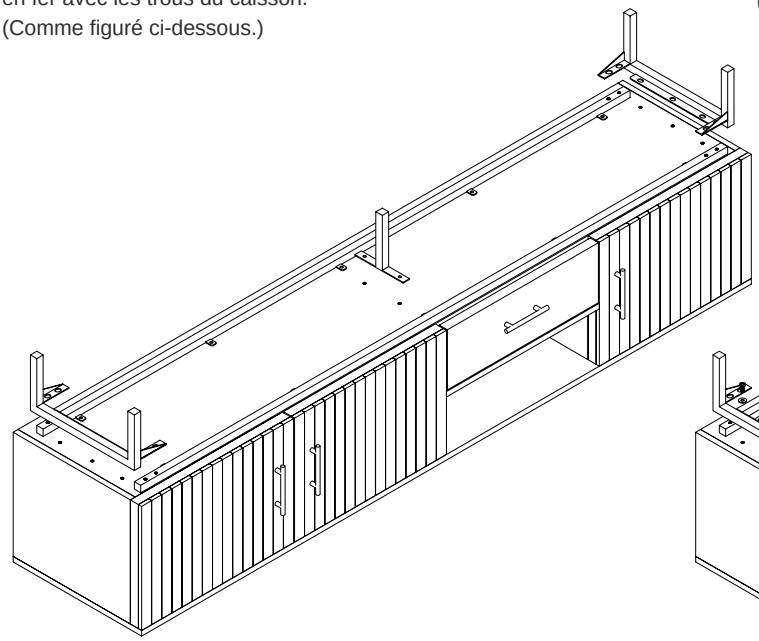

ÉTAPE - 2

A l'aide de la clef allen, serrez les vis et les rondelles sur les pieds.
(Comme figuré ci-dessous.)

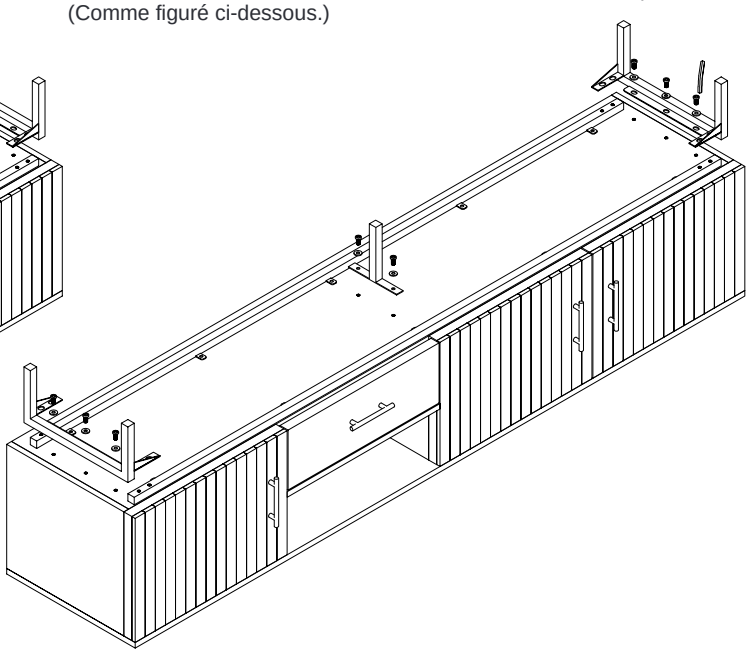

ÉTAPE - 3

Serrez les vis restantes et les rondelles sur les pieds avec une clef allen sur le tube de métal.
(Comme figuré ci-dessous.)

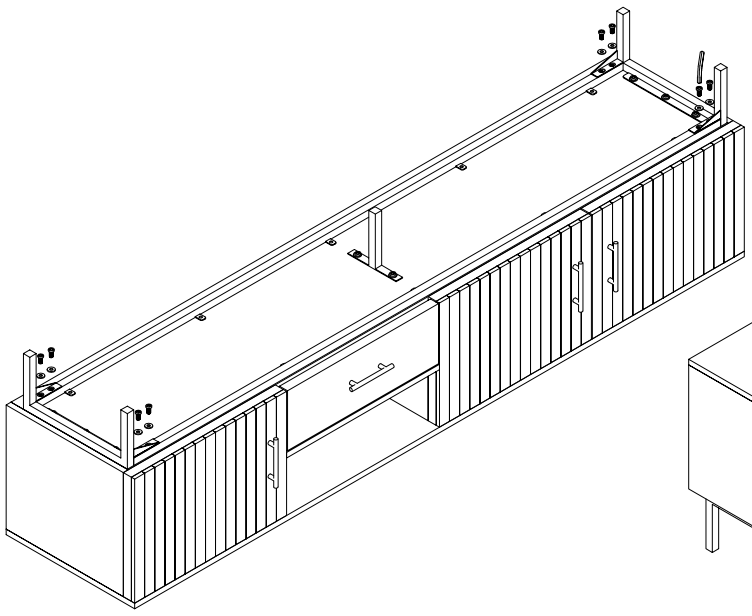

ÉTAPE FINALE
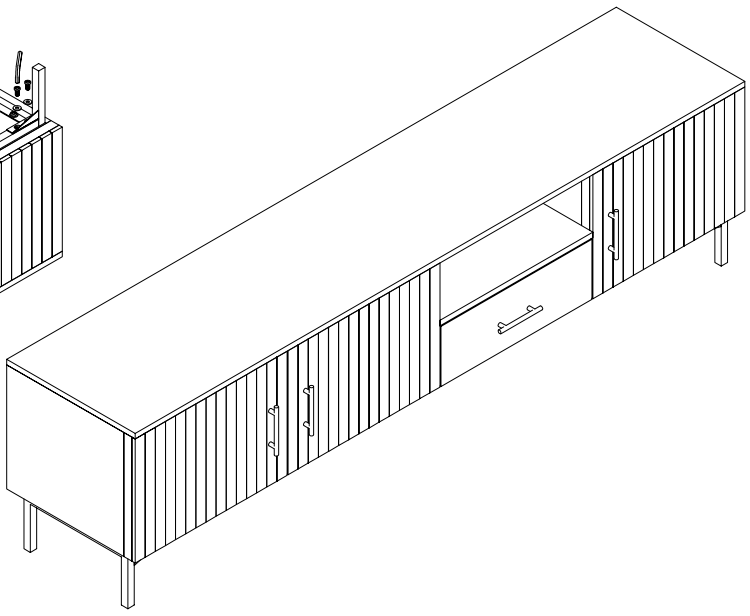
Retournez le meuble TV sur le sol.