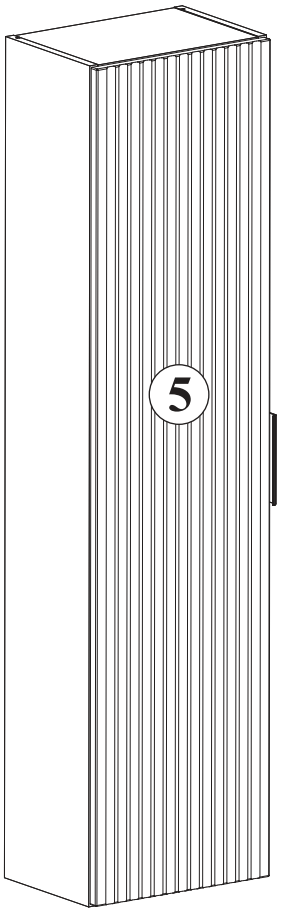

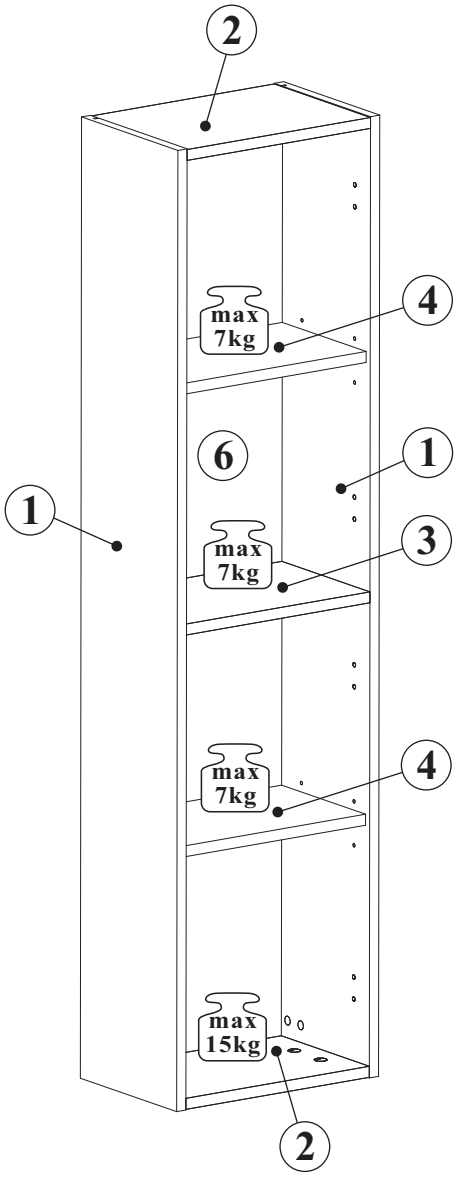

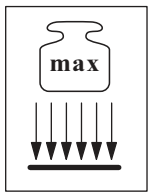

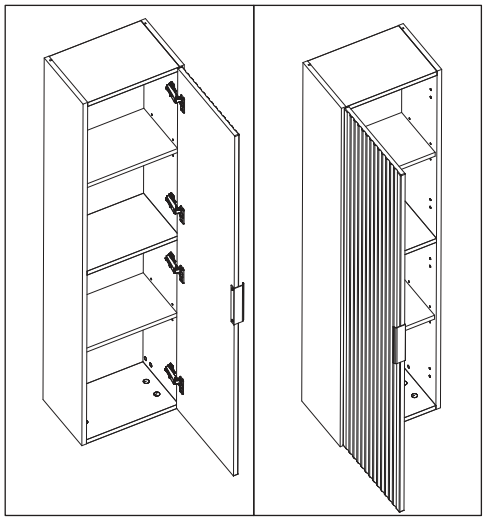

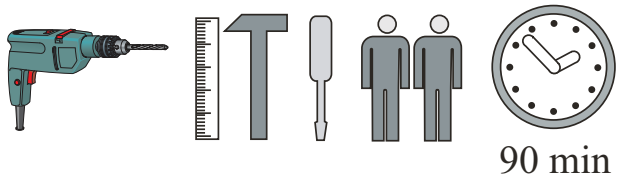

NO	Dim.			Col.-No	Qty
1	1400	234	16	1	2
2	318	234	16	1	2
3	318	214	16	1	1
4	318	204	16	1	2
5	1394	344	16	1	1
6	1378	330	3	1	1

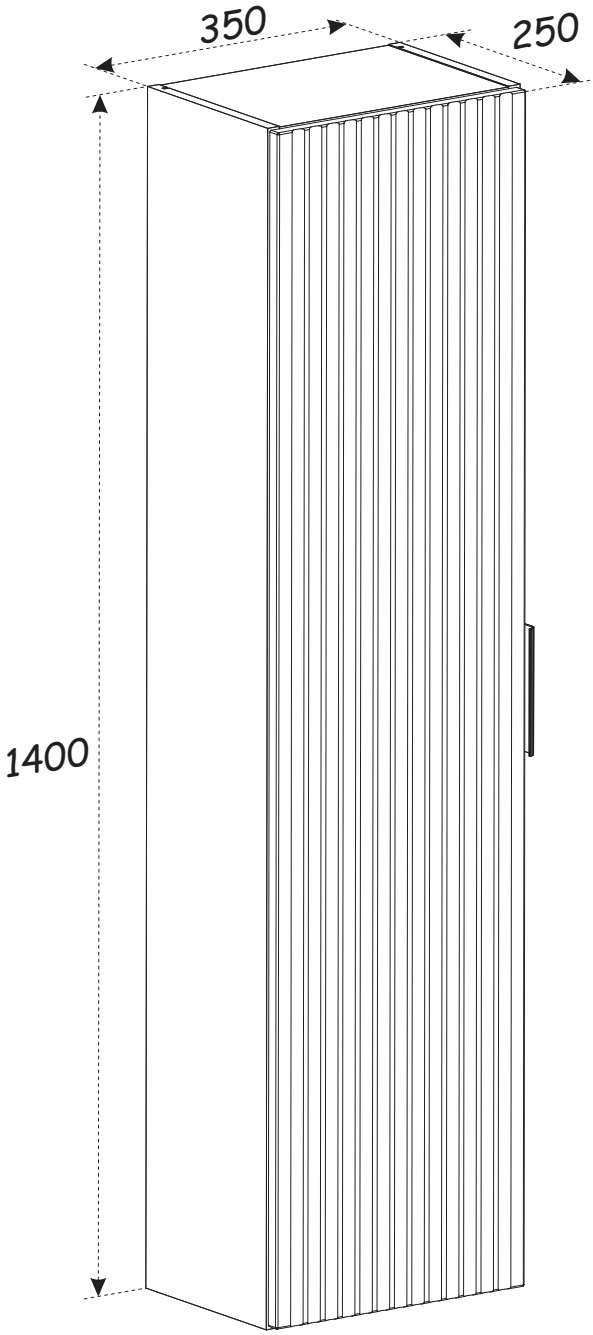
350
250
1400

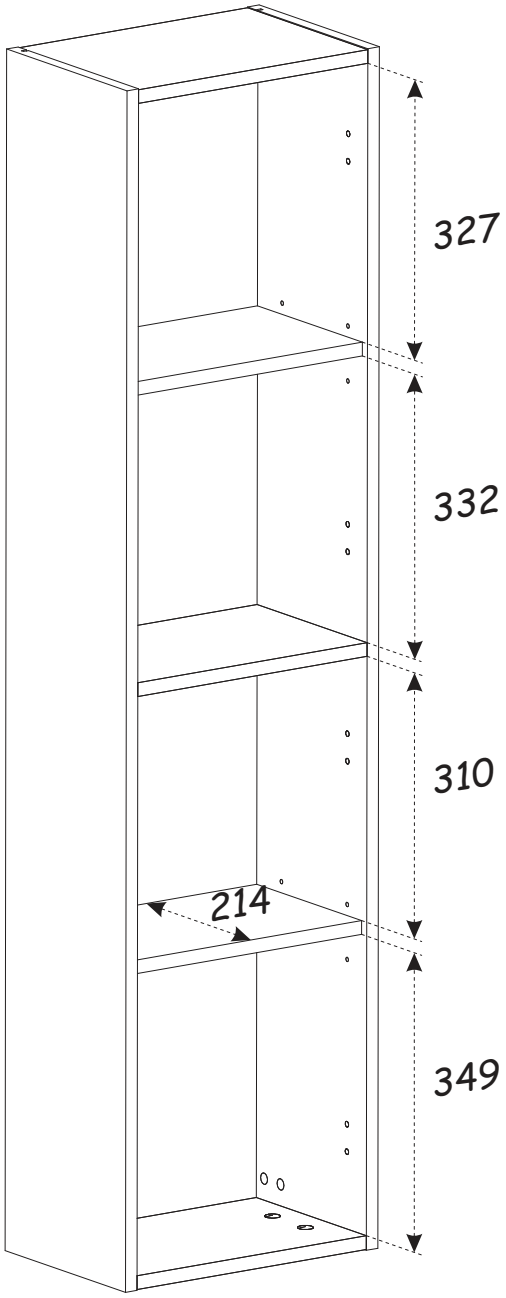
327
332
310
214
349

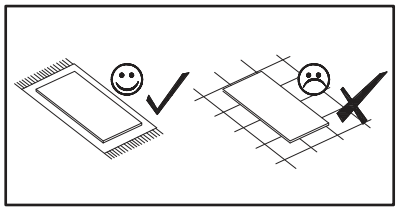

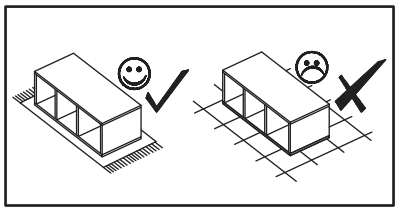

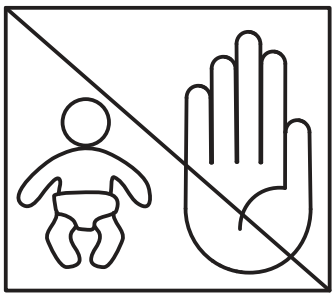

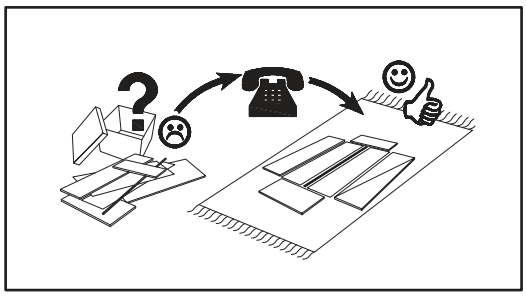

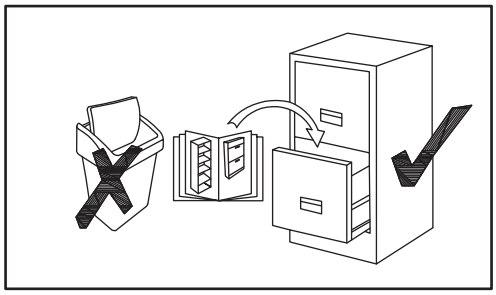

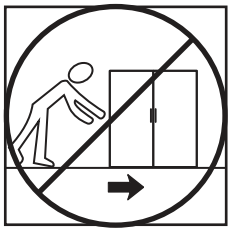

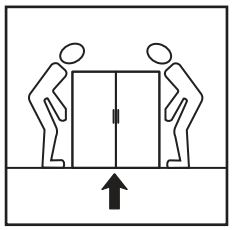

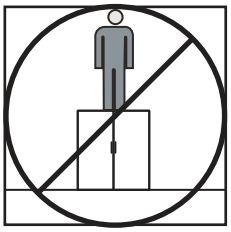

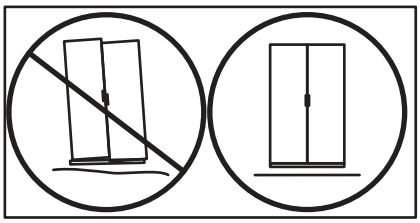

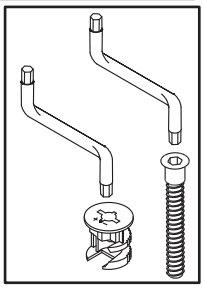

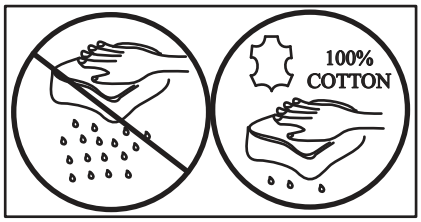
100%
COTTON

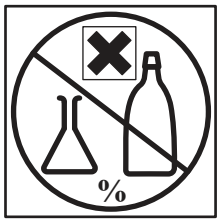
%

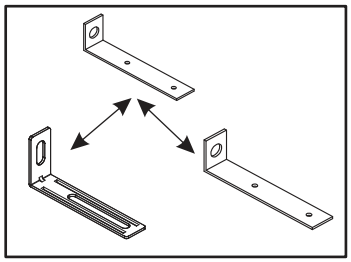

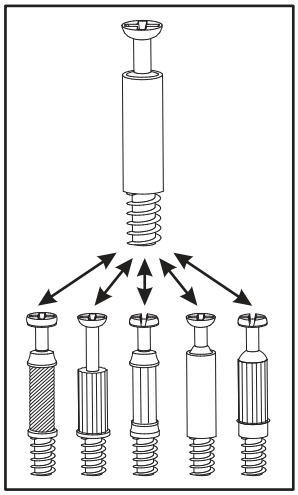

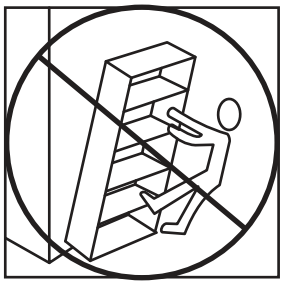

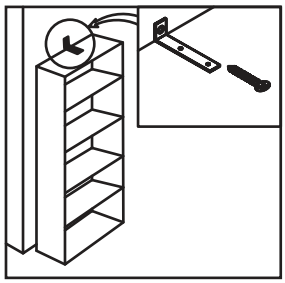

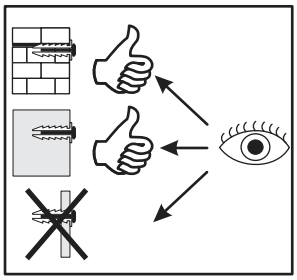

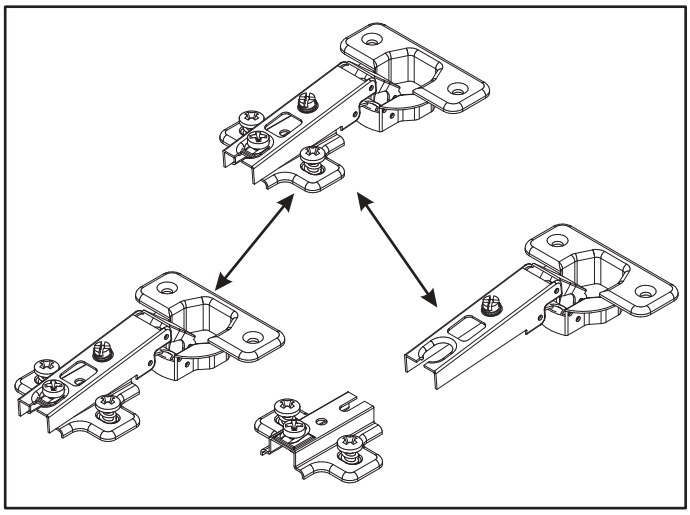

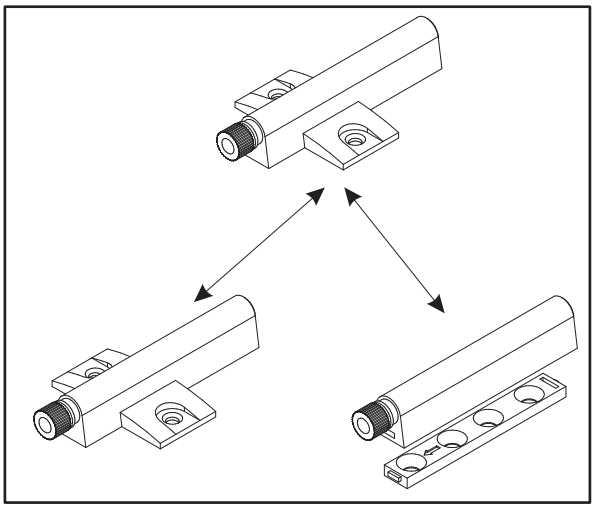

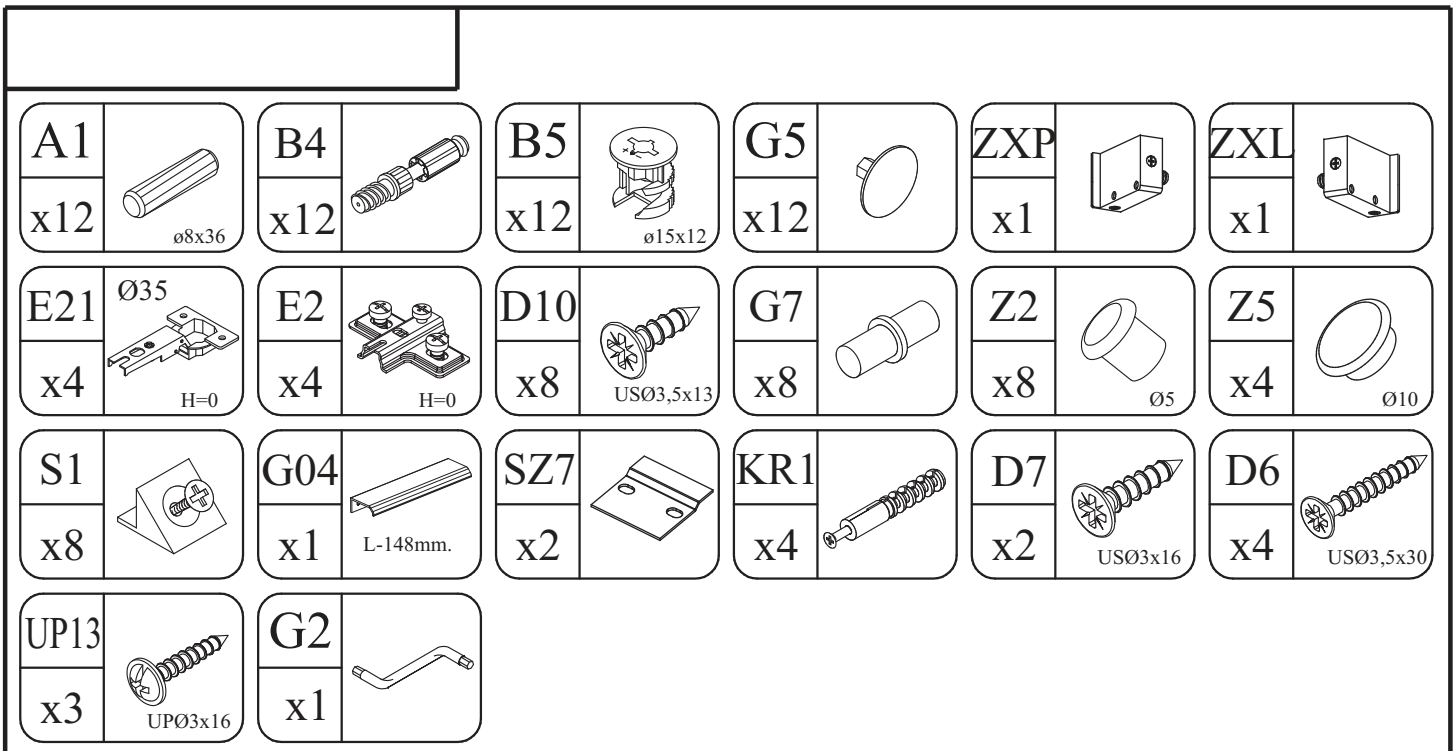
A1
x12
ø8x36
B4
x12
B5
x12
ø15x12
G5
x12
ZXP
x1
ZXL
x1
E21
Ø35
x4
H=0
E2
x4
H=0
D10
x8
USØ3,5x13
G7
x8
Z2
x8
Ø5
Z5
x4
Ø10
S1
x8
G04
x1
L-148mm.
SZ7
x2
KR1
x4
D7
x2
USØ3x16
D6
x4
USØ3,5x30
UP13
x3
UPØ3x16
G2
x1

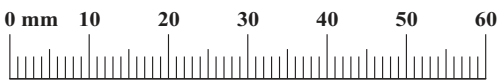
0 mm
10
20
30
40
50
60

1

D6	Z5	B4	G7
x4	x4	x12	x8
USØ3,5x30	Ø10		

ZXP	ZXL
x1	x1

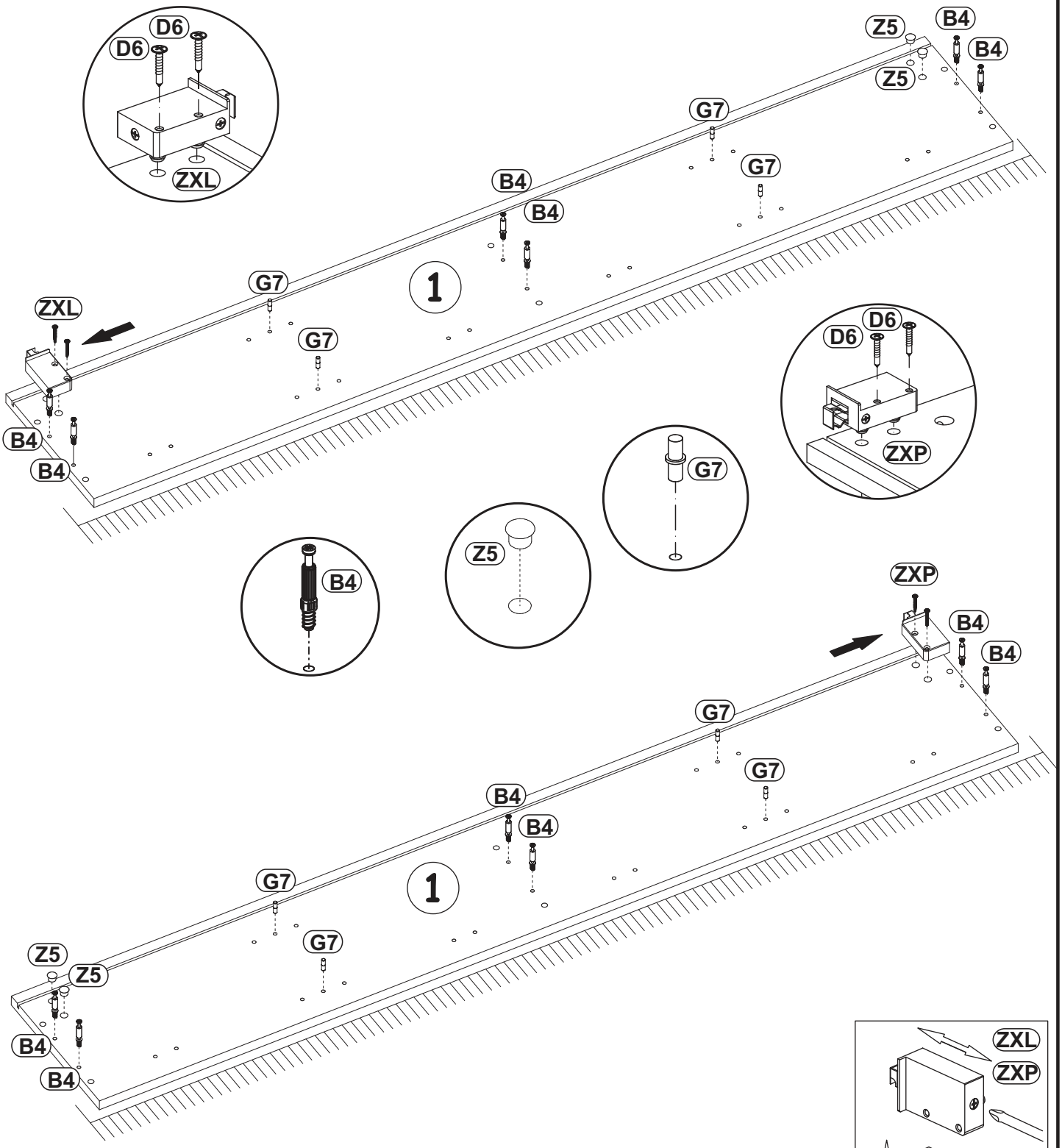

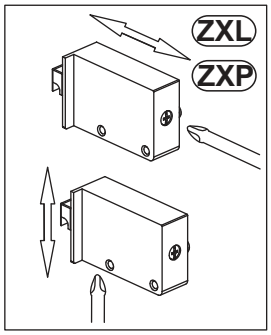

2

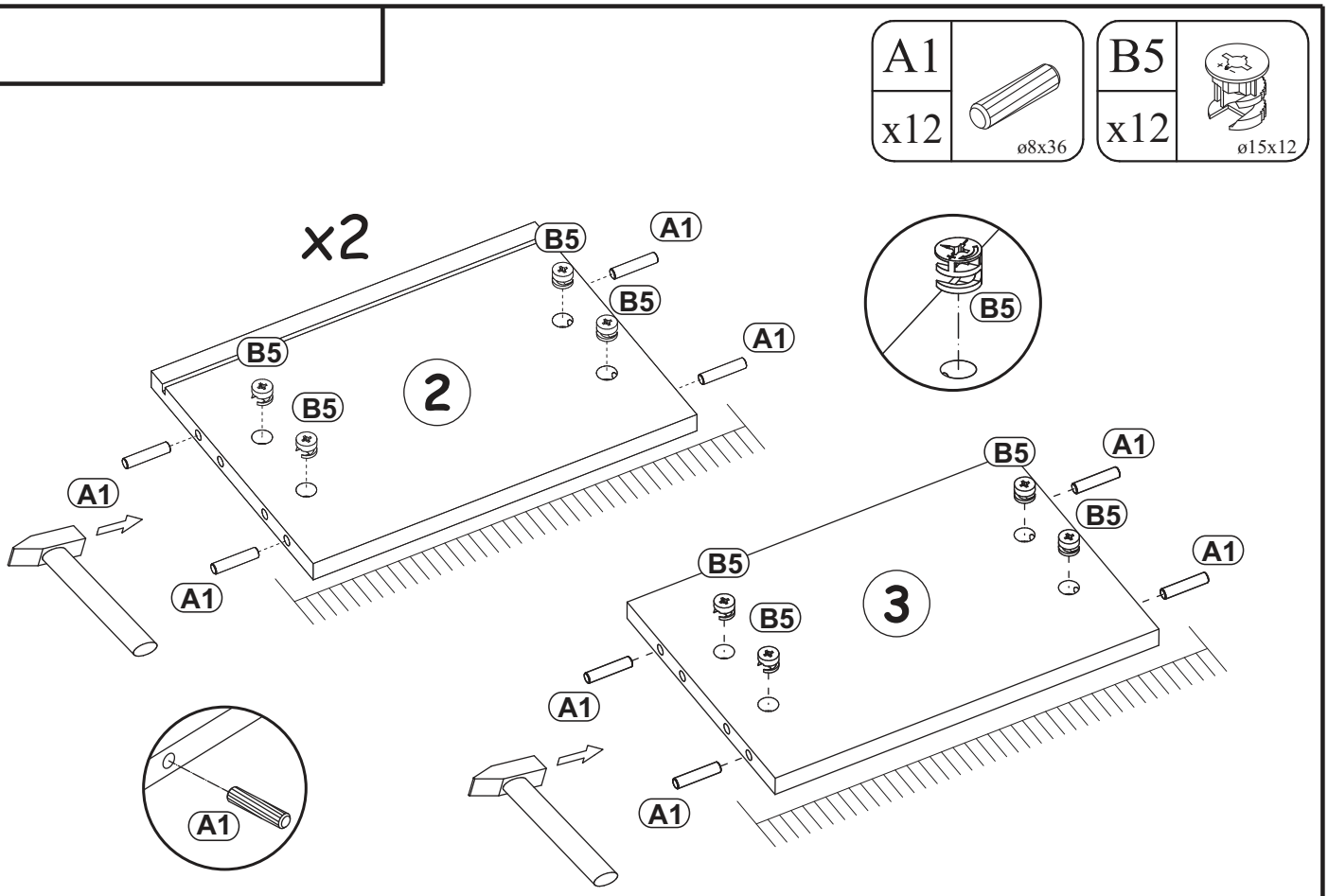
A1
x12
ø8x36
B5
x12
ø15x12
x2
B5
A1
B5
B5
A1
2
B5
A1
A1
A1
B5
A1
B5
B5
A1
3
B5
A1
A1
A1

3

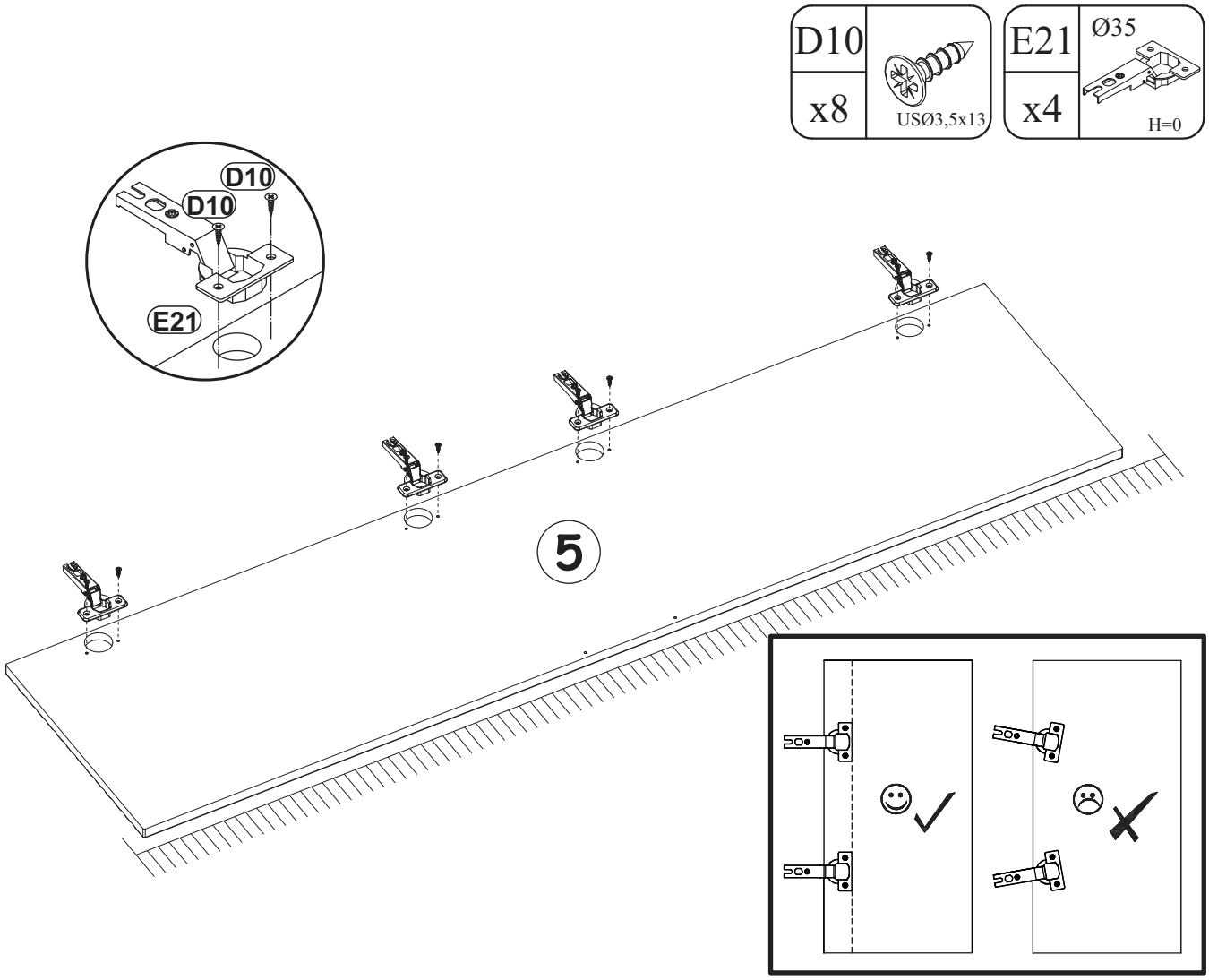
D10
x8
USØ3,5x13
E21
Ø35
x4
H=0
D10
D10
E21
5

4

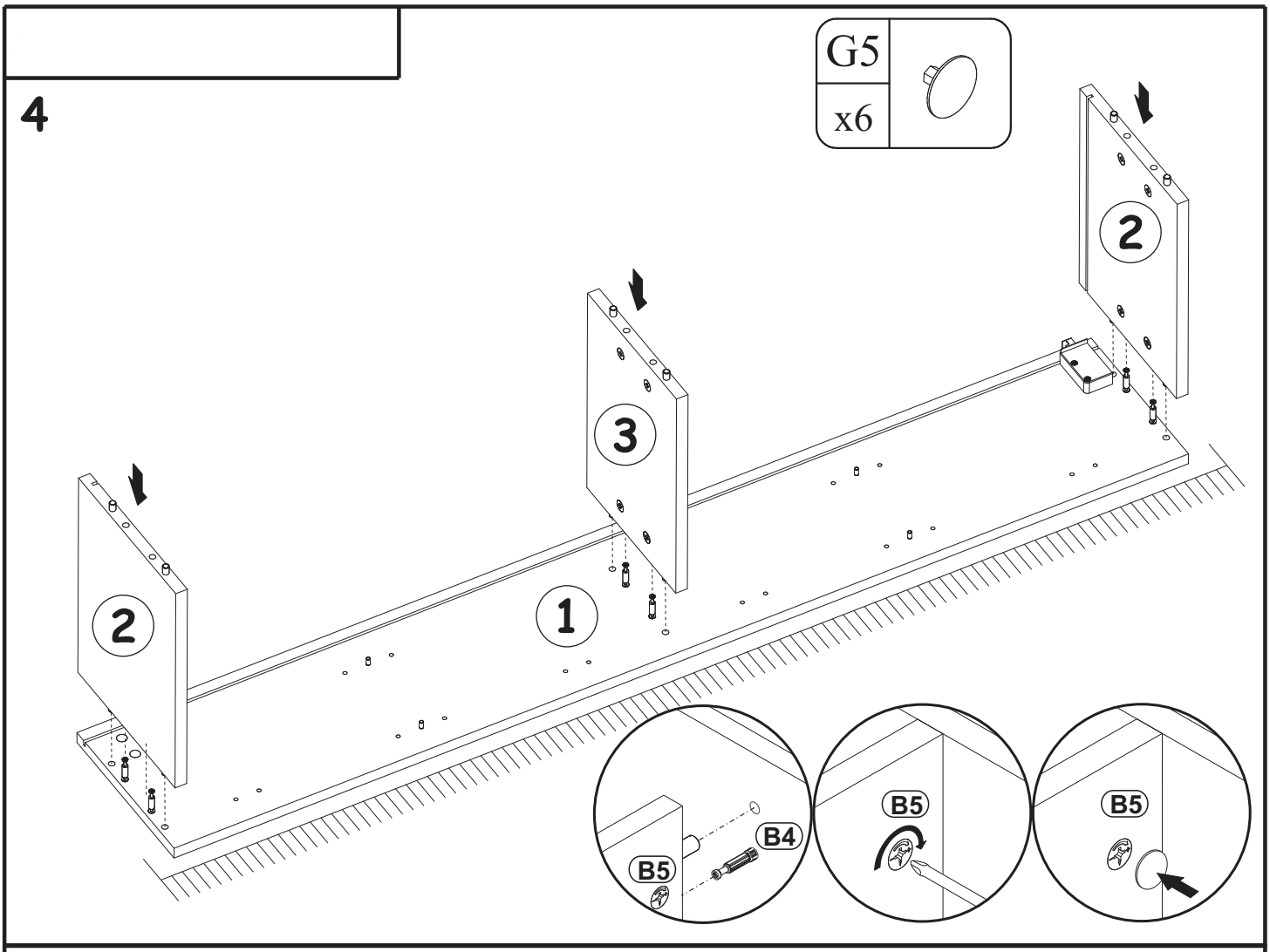

5

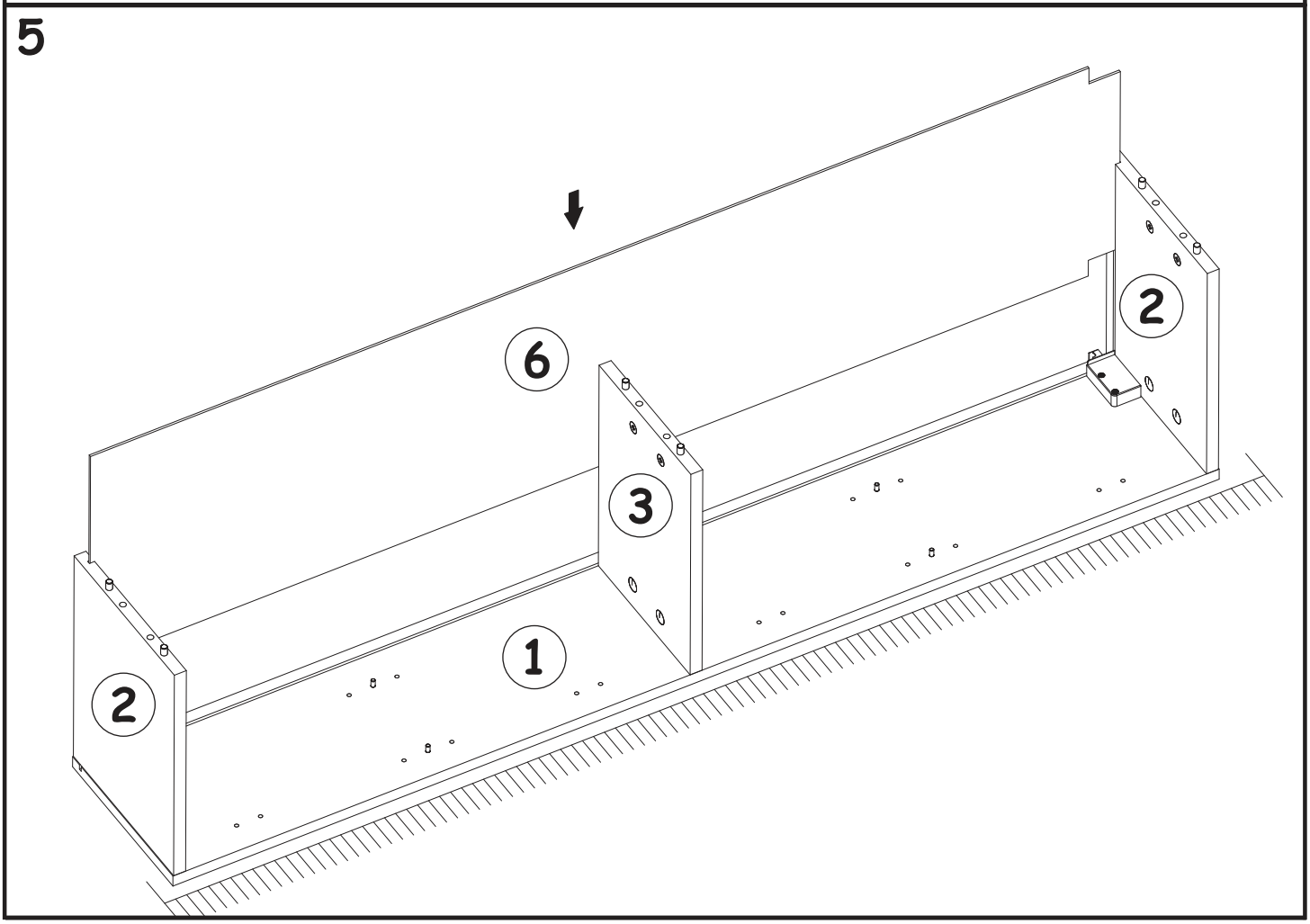

6

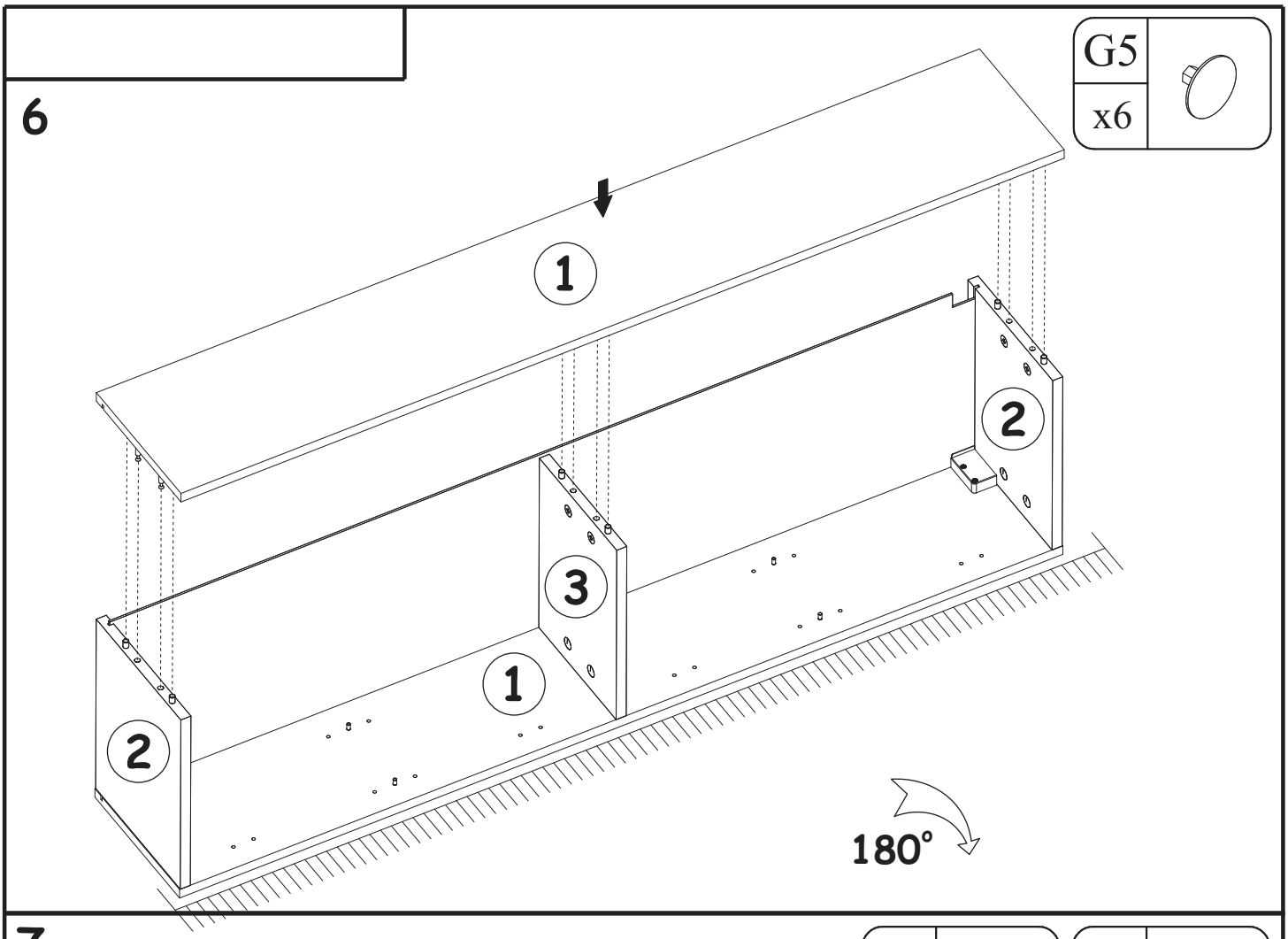
G5
x6
1
2
3
1
2
180°

7

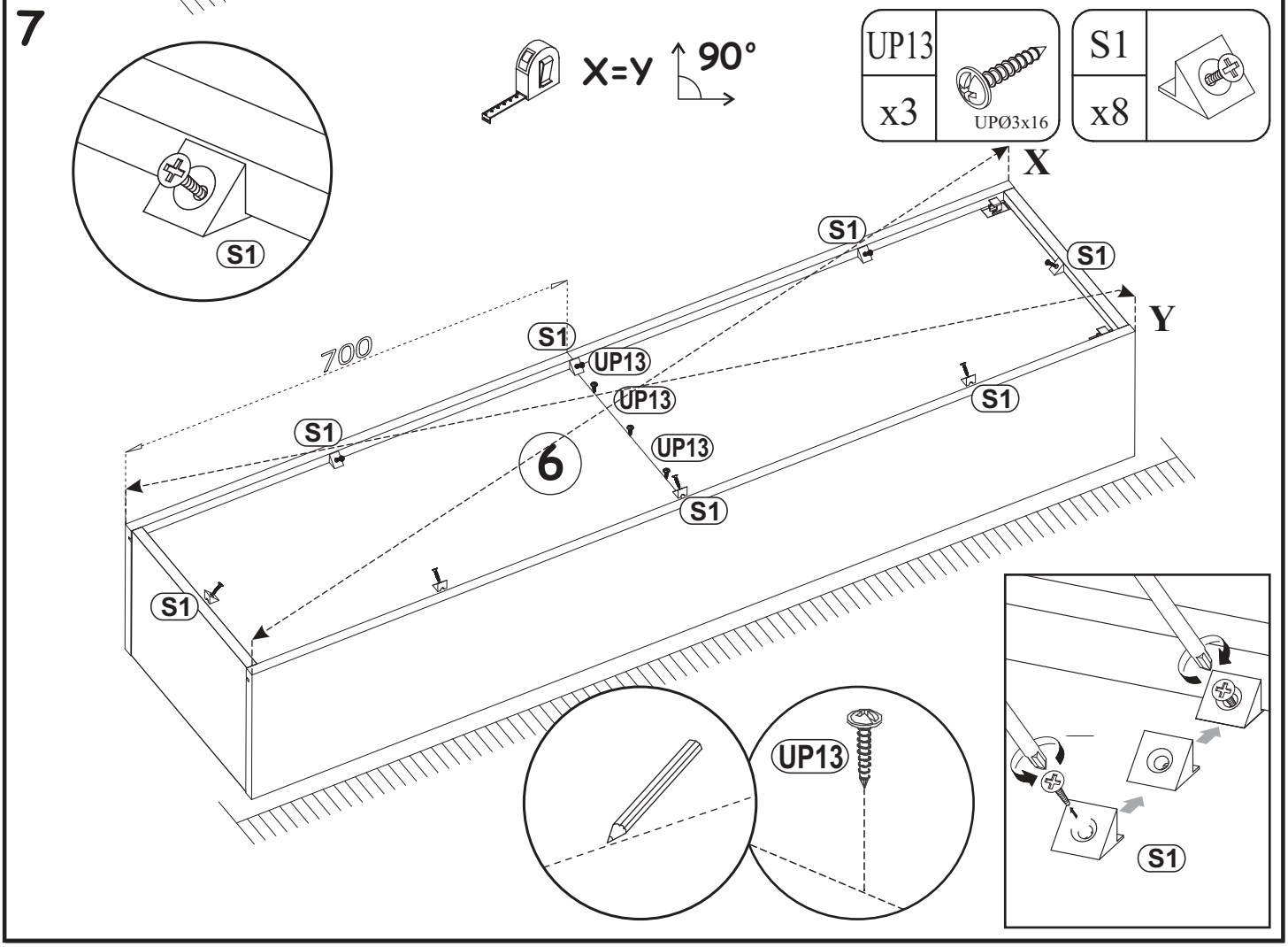
X=Y
90°
UP13
x3
UPØ3x16
S1
x8
X
Y
S1
S1
S1
700
S1
UP13
UP13
UP13
S1
S1
6
S1
S1
UP13
S1

8

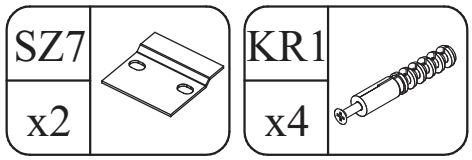

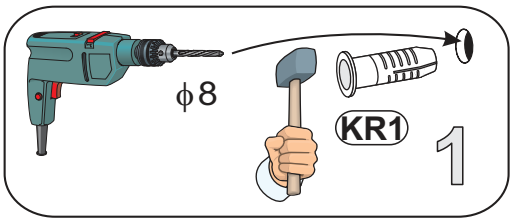

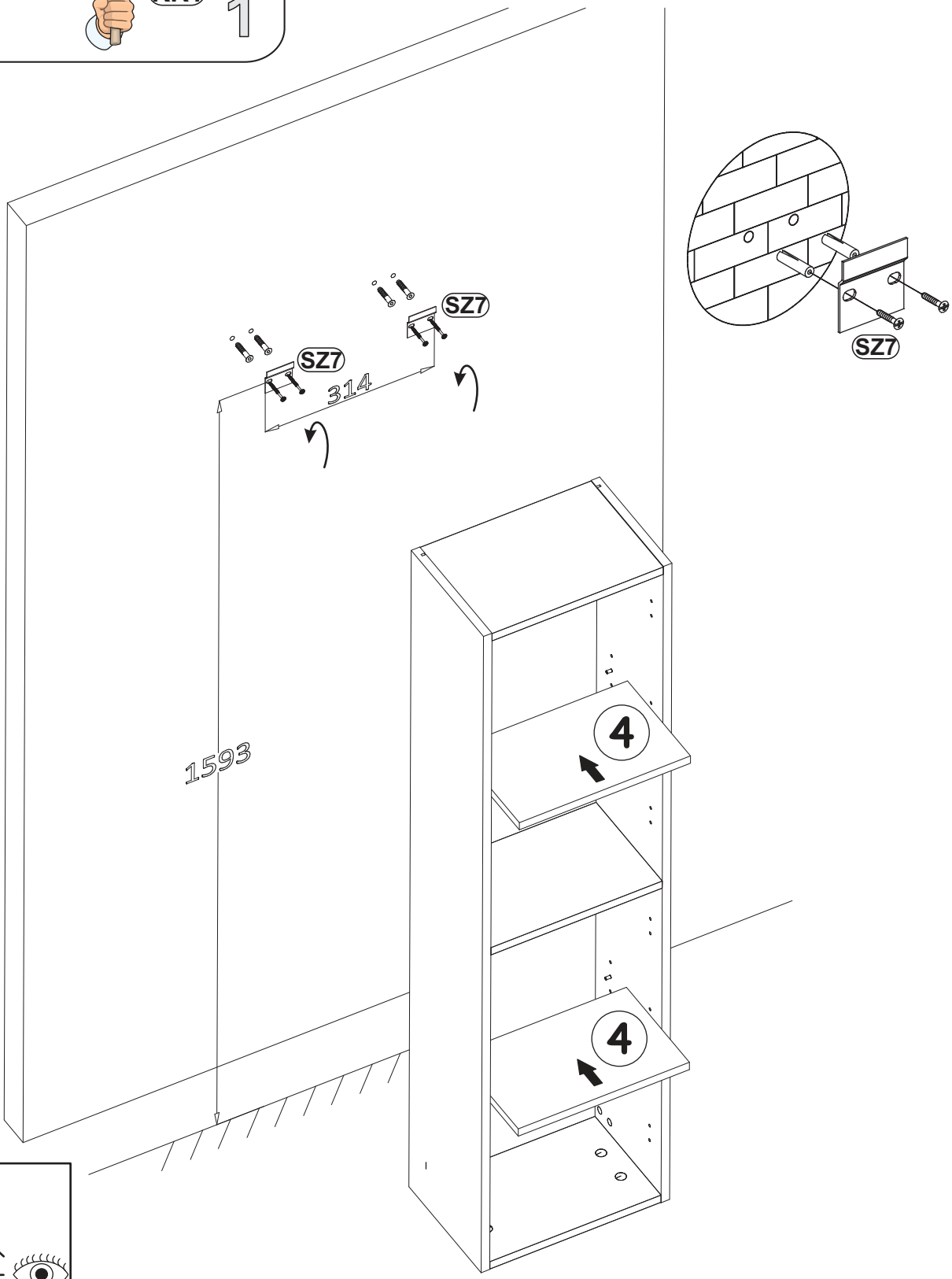

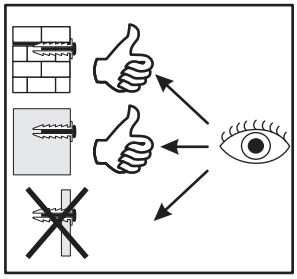

9-11

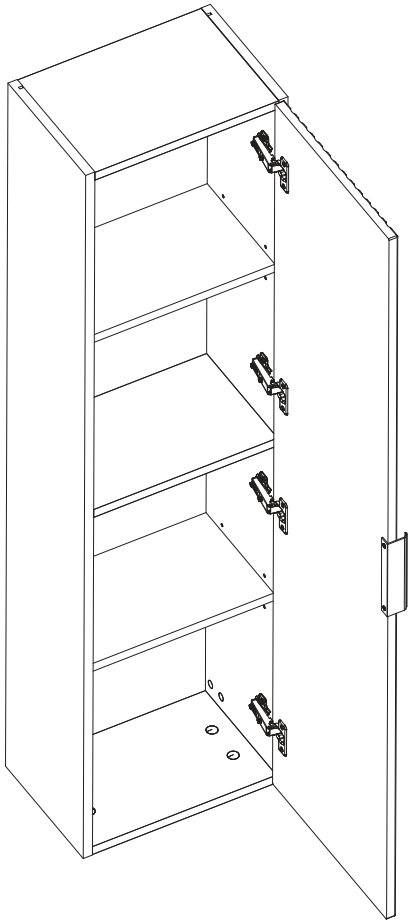

12-14

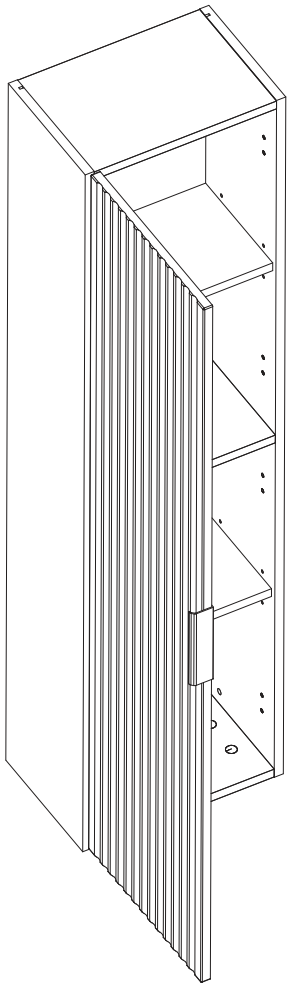

9

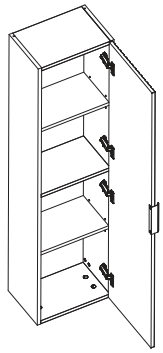

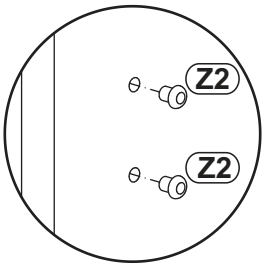

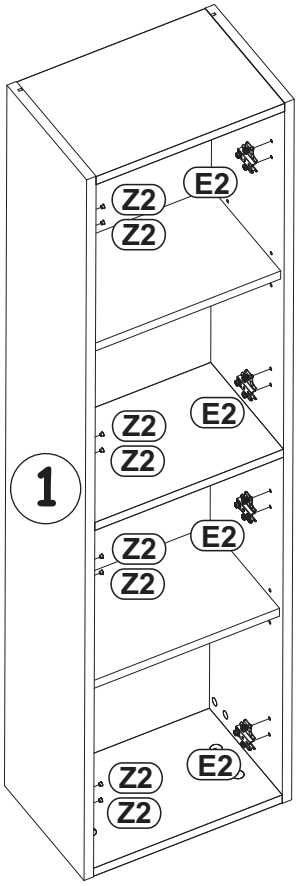

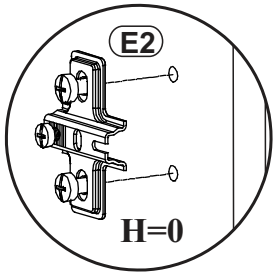

Z2	
x8	Ø5

E2	
x4	H=0

10

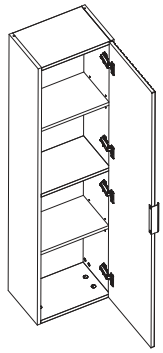

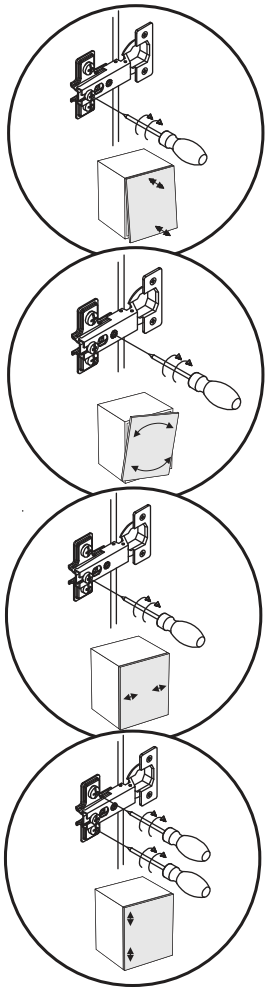

11

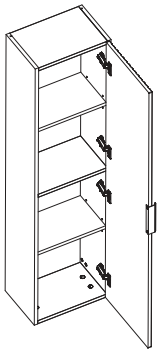

D7	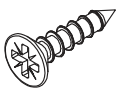
x2	USØ3x16

G04	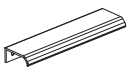
x1	L-148mm.

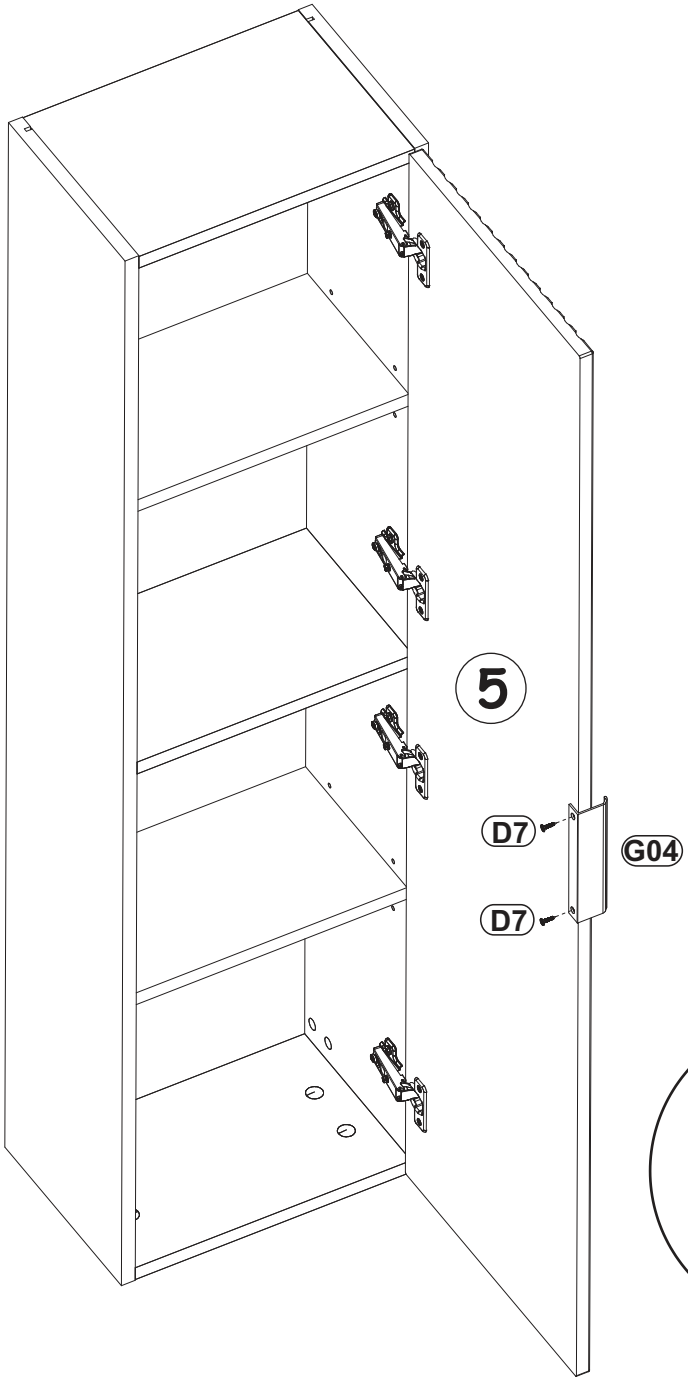

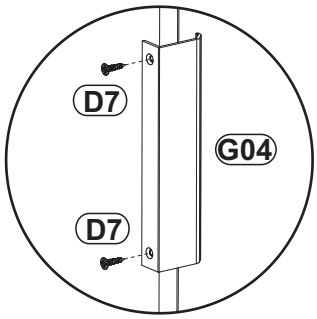

12

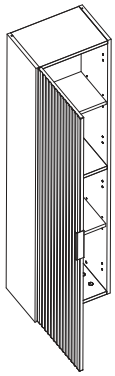

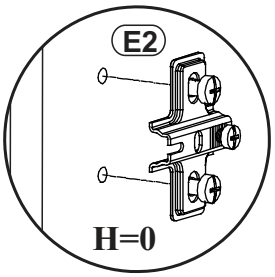

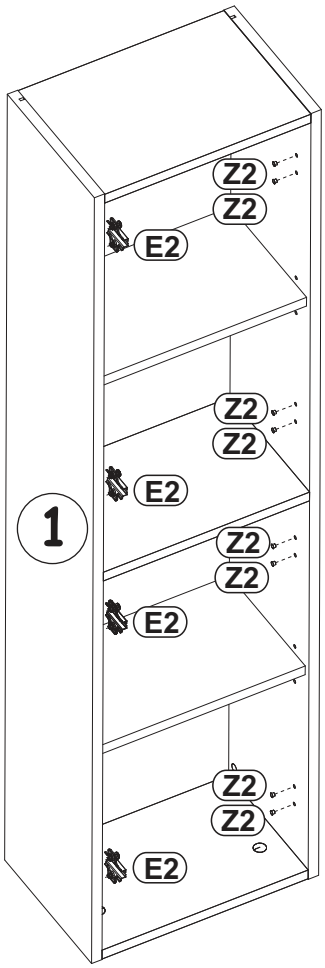

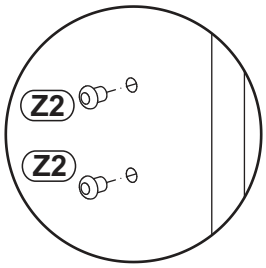

Z2	
x8	Ø5

E2	
x4	H=0

13

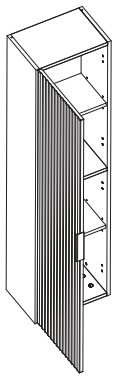

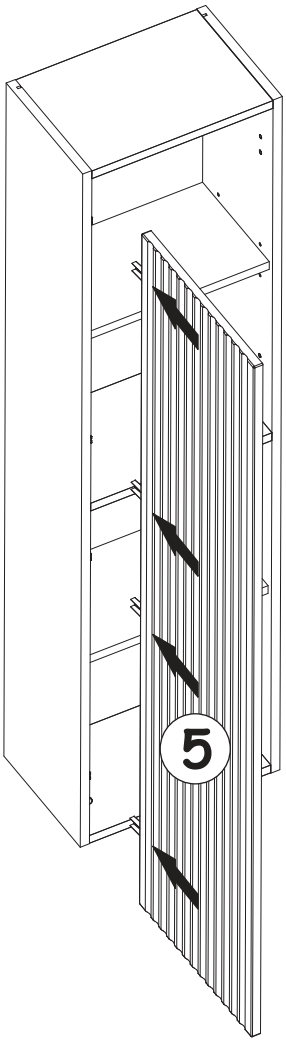

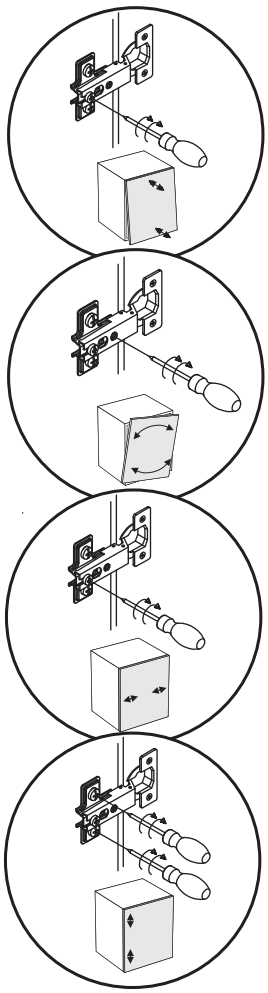

14

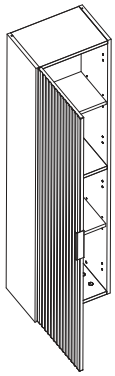

D7	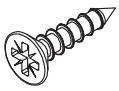
x2	USØ3x16

G04	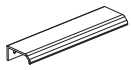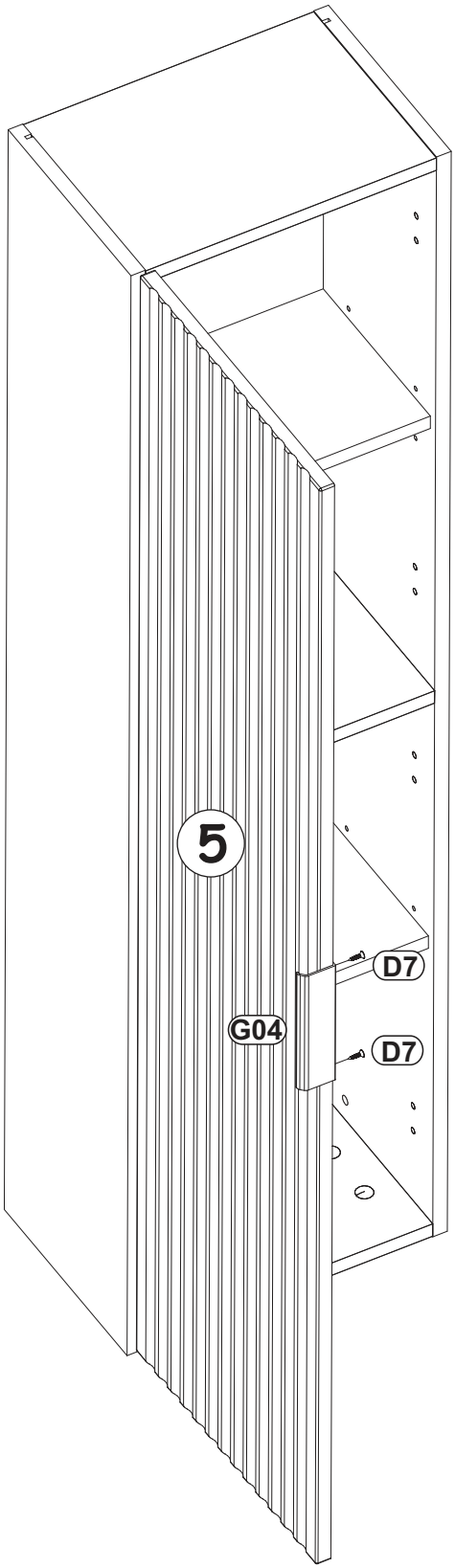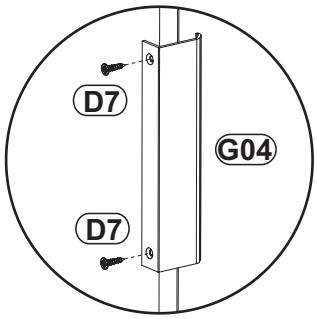
x1	L-148mm.