bobochic PARIS

NOTICE DE MONTAGE

DESIGNATION:	AWANI TABLE Chêne massif et pieds carré métal
CARACTERISTIQUES:	JORIS-200x100+2x40
EAN:	3877000686124
SKU:	JOR 686-124

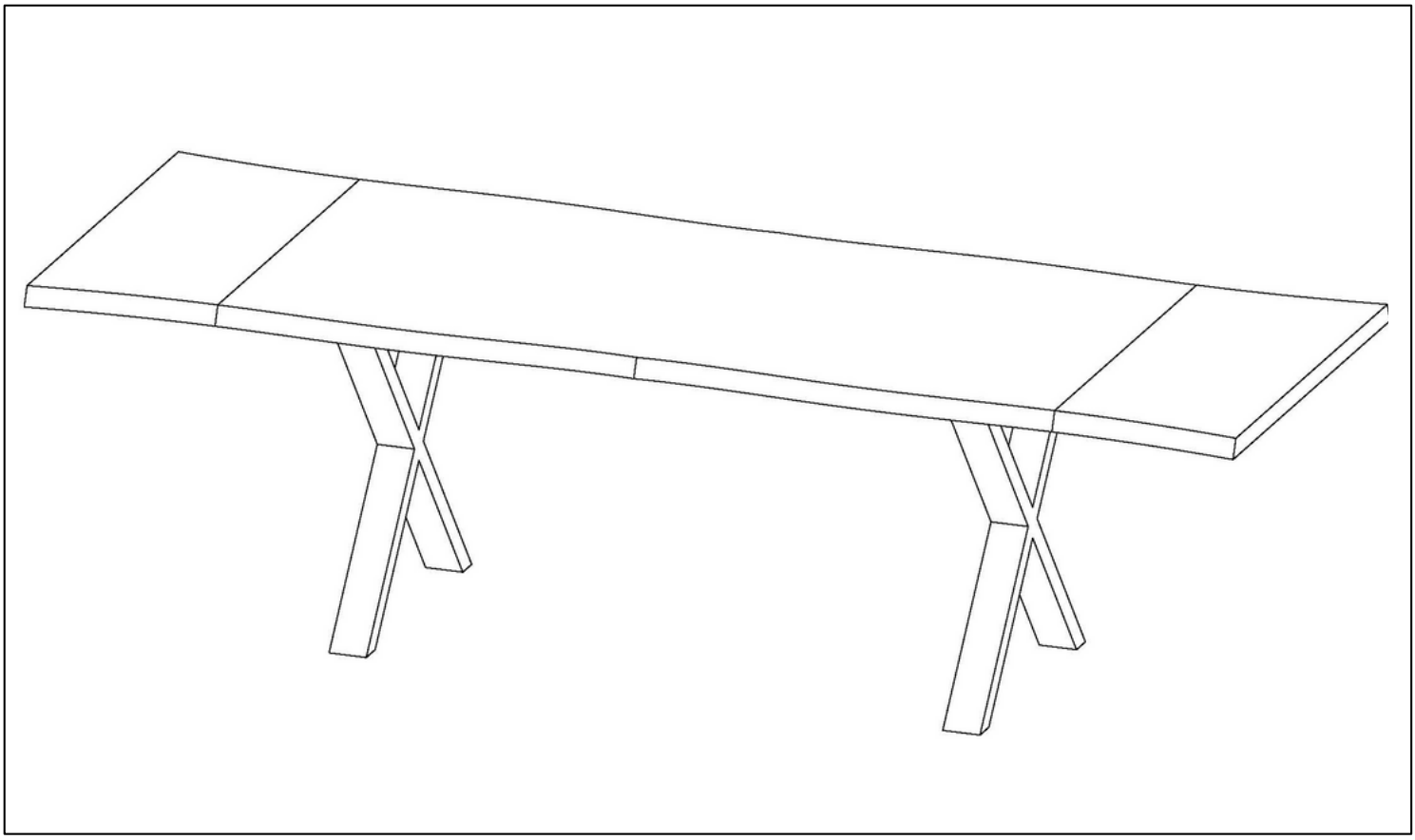

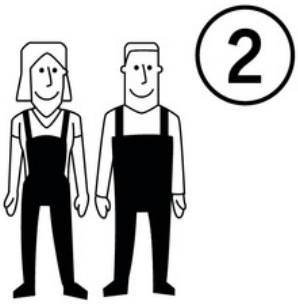

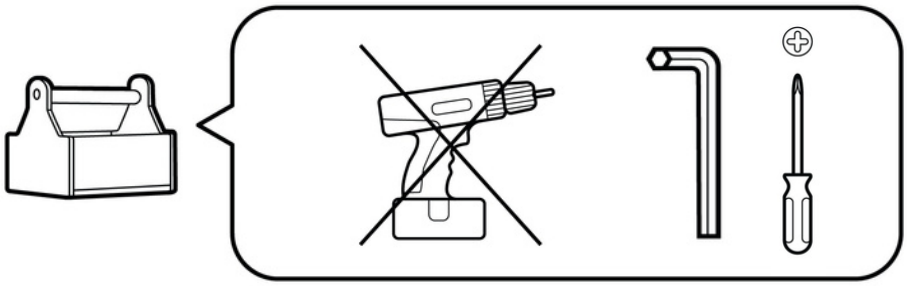

FR

1. Reperez les pieces constituant votre meuble.
2. Regroupez et comptez la quincaillerie.
3. Munissez vous de l' outillage necessaire.
4. Amenagez vous une zone de mogtage, la moquette ou une couverture protegera des rayures.
5. Procedez au montage, ne jamais forcer sur les assemblages, resserez les vis apres quelques temps d'usage.

GARDEZ VOTRE NOTICE DE MONTAGE.
SI UNE PIECE VENAIT A MANQUER ELLE SERA LE MOYEN LE PLUS CLAIR POUR COMMUNIQUER AVEC VOTRE MAGASIN.

Scannez le QR code ci dessous pour regarder la vidéo explicative du montage des extensions !

Scan the QR code below to have access to the video showing how to fix the extensions !

Avis important

Cher client!

Vous avez choisi un produit en bois massif.
Différents types de bois présentent des couleurs et des structures différentes.
C'est pourquoi chaque produit est unique !

Le bois est un produit naturel - il est donc vivant !
Assurez-vous toujours d'avoir le bon climat intérieur !
Le climat intérieur recommandé, pour les pièces chauffées, nécessite une humidité relative de 45 à 60 % et une température ambiante d'environ 18 à 23 °C.
L'humidité du bois dans ce climat intérieur est d'environ 7 à 10 %
Le bois de vos meubles est séché jusqu'à ce qu'il atteigne la bonne quantité d'humidité.

Le bois réagit aux variations de température ambiante et à une humidité disproportionnée. C'est ce

qu'on appelle "rétrécissement" et "expansion".

Rétrécissement::Lorsque l'air est sec, l'humidité du bois diminue.
La forme du bois change, il est "plus fin" et plus petit.
Expansion : Lorsque l'air est humide, le bois absorbe l'humidité.
La forme du bois change et s'agrandit !

Climat intérieur constant :

Humidité : 45 - 60% Température ambiante : 18-23°C d'humidité.	Climat intérieur humide : Dilatation : Plus de 60 % d'humidité	Climat intérieur sec : Rétrécissement : moins de 45%
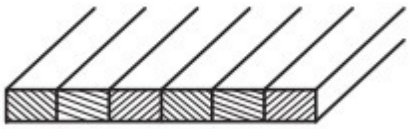	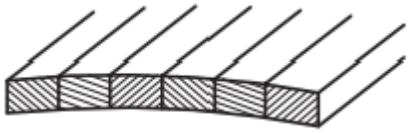	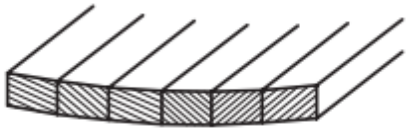

Si le climat intérieur est « permanent », la forme du bois ne change guère. En raison du caractère naturel du bois, des microfissures ou un léger changement de forme peuvent apparaître.

Consignes générales d'entretien

Le bois huilé est plus sensible aux salissures et aux tâches. Il doit donc être manipulé avec soin. En général, le bois huilé peut être nettoyé avec un chiffon sec. N'utilisez jamais de nettoyants ménagers puissants, d'abrasifs ou de chiffons mouillés. Il est également pratique d'utiliser un produit d'ameublement qui nourrit le bois et restaure sa surface.

Les huiles ont un énorme avantage : le bois est agréable au toucher, les meubles ont un aspect naturel et la finition est mate.

N'exposez pas les meubles à la lumière directe du soleil (une décoloration peut se produire), les meubles ne doivent pas entrer en contact direct avec de l'eau ou être placés dans un environnement humide. Ne placez pas d'objets chauds sur les meubles.

Ne placez pas de meubles à proximité de sources de chaleur de l'air (min. 45 cm).

Retirez la poussière de la partie en bois avec un chiffon doux, propre et sec. En cas de salissures plus importantes, utilisez un nettoyant pour meubles.

Il est recommandé de serrer toutes les vis après une certaine période d'utilisation du produit. Leur inspection et leur serrage réguliers permettront d'allonger la durée de vie et la résistance globale du meuble. Balancement le produit à 2 mm n'est pas un inconvénient.

L'eau ne doit pas affecter le matériau pendant longtemps ou pénétrer la surface du meuble.

Lorsque vous rangez des meubles, assurez-vous que le sol est plat !

* N'utilisez jamais de produits chimiques (essence, substances corrosives, acides ou diluants) sur les parties en bois des meubles. Les meubles ne peuvent être nettoyés qu'avec des produits prévus à cet usage. Il est strictement interdit de déplacer des meubles avec des armoires remplies.

! Les meubles d'intérieur ne doivent jamais être utilisés à l'extérieur !!!

Restauration de finition de meubles

1. Poncez d'abord la surface du meuble jusqu'à ce que les taches soient éliminées. Nous utilisons du papier de verre avec une granulométrie de 220 g. Nous ne faisons pas de mouvements circulaires avec du papier abrasif !

2. Ensuite, nettoyez la surface de la poussière.

3. Appliquez l'huile uniformément sur toute la surface du plateau avec un chiffon en coton et essayez de polir l'huile jusqu'à ce qu'elle soit sèche. Répandre l'huile peut déjà être un mouvement circulaire. Il est important que l'huile soit uniformément répartie sur toute la surface.

4. Laissez l'huile sécher complètement pendant environ 5 à 8 heures.

5. i la surface semble encore rugueuse, il est possible de la polir avec une éponge.

6. Trempez bien les chiffons huilés avant de les jeter car ils peuvent s'enflammer spontanément.

bobochic
PARIS

NOTICE DE MONTAGE

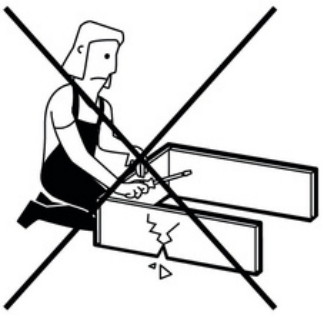

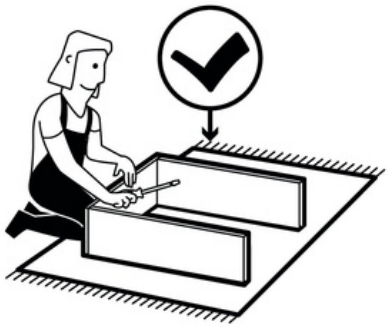

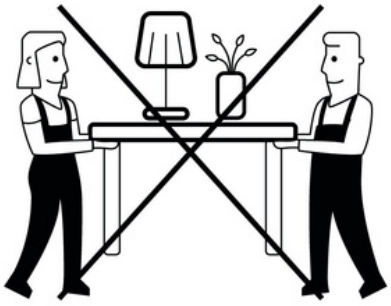

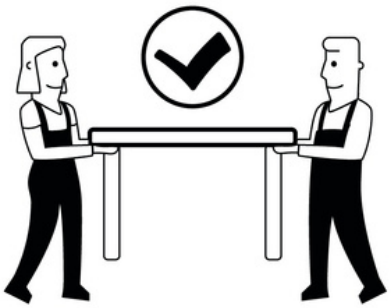

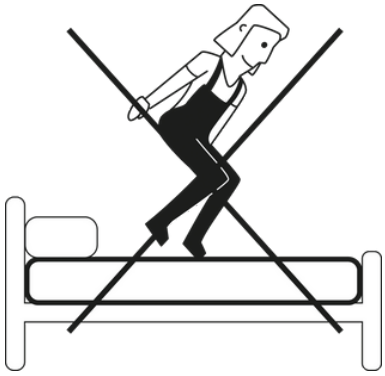

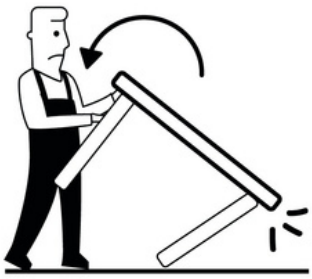

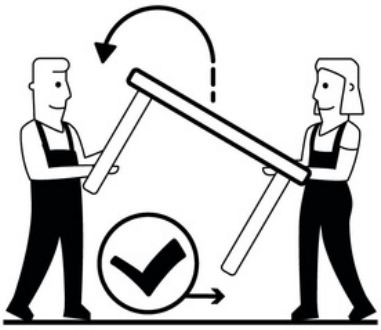

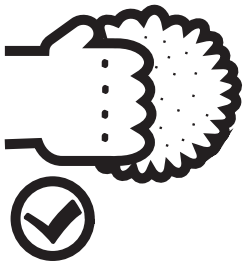

bobochic PARIS

NOTICE DE MONTAGE

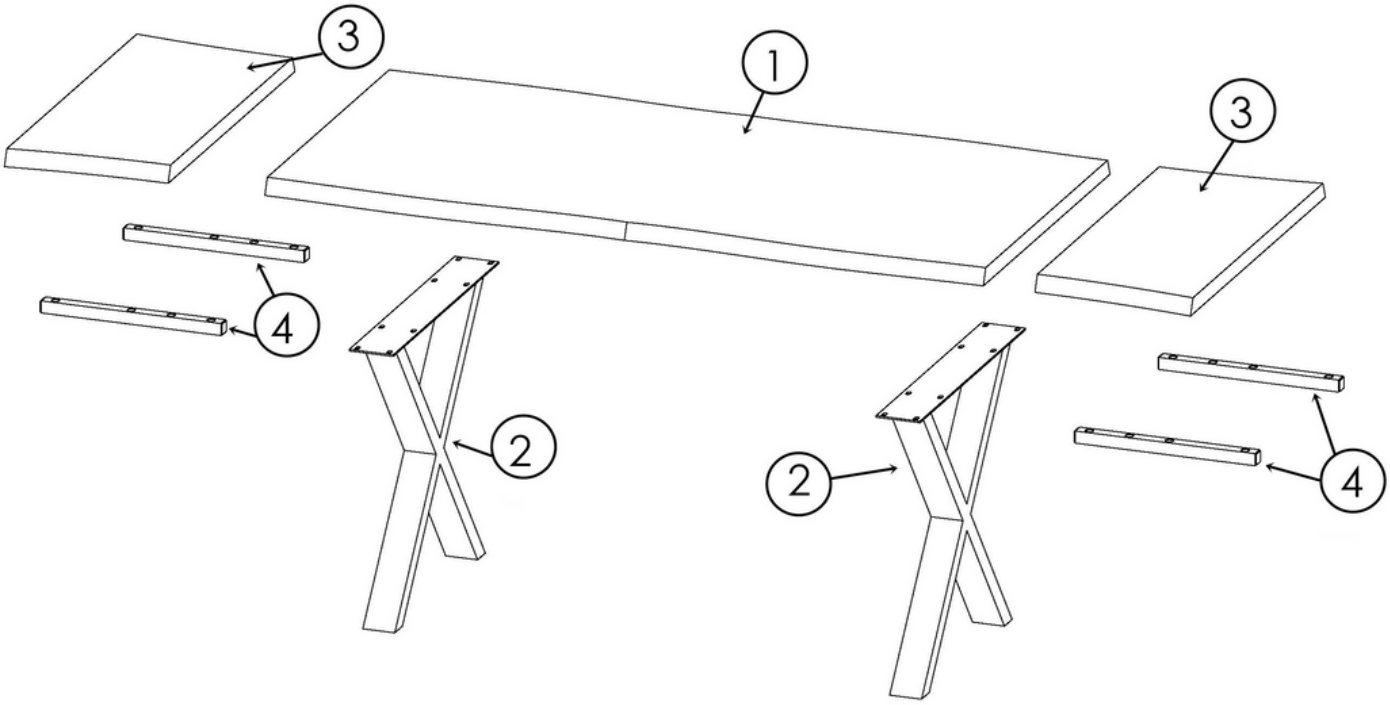

TABLE			
N	Taille Qté		Ctn No.
o	2000*1000x40 mm 1		1
1	700x680x100 mm 2		2
2	400x1000x40 mm 2		2
3	4		
4	30x30x460 mm		

QUINCAILLERIES			
N	Taille Q té		Ctn No.
o	M8x5 0 1 6		16
A	Φ 8 / 2316		16
B	SW 61		1
C			

A x16 B x16 C

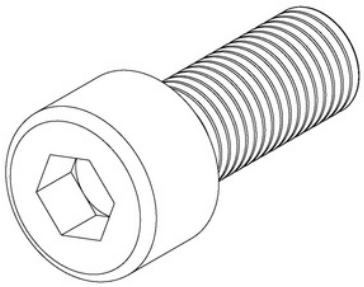

M 8*50

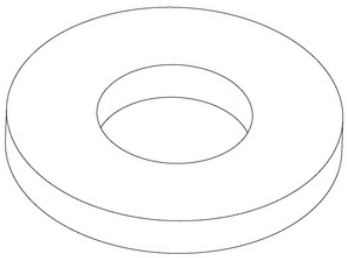

Φ 8 / 23

x1

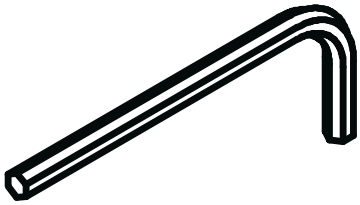

SW 6

bobochic PARIS

NOTICE DE MONTAGE

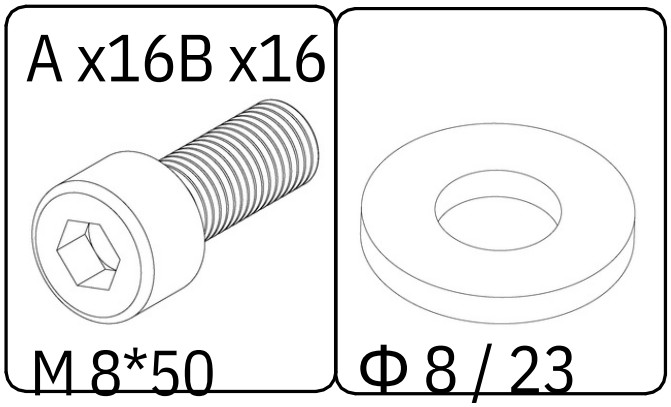

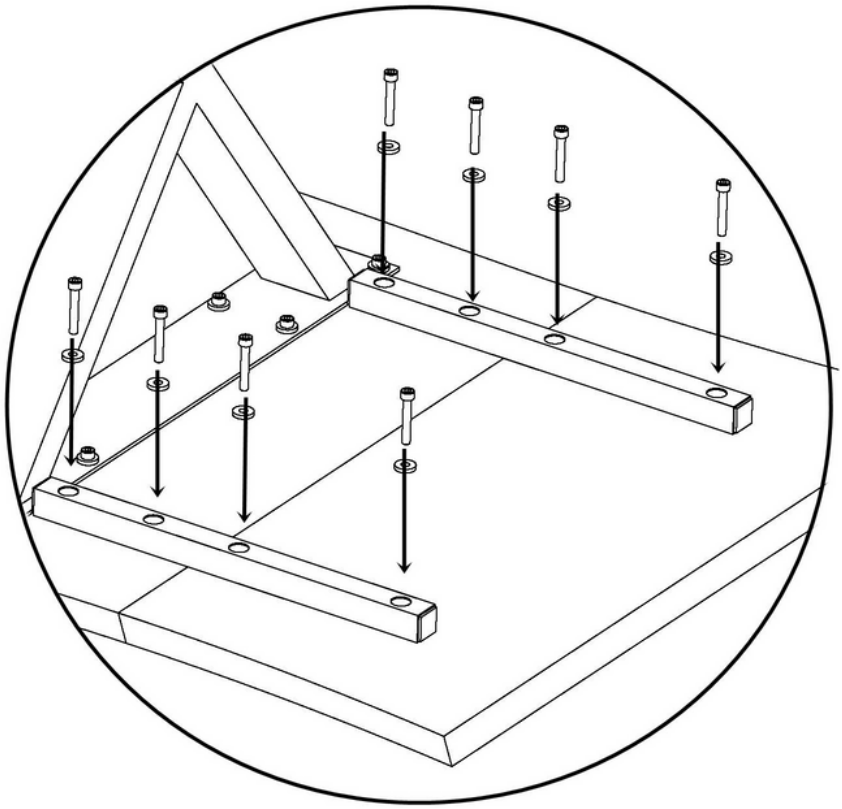

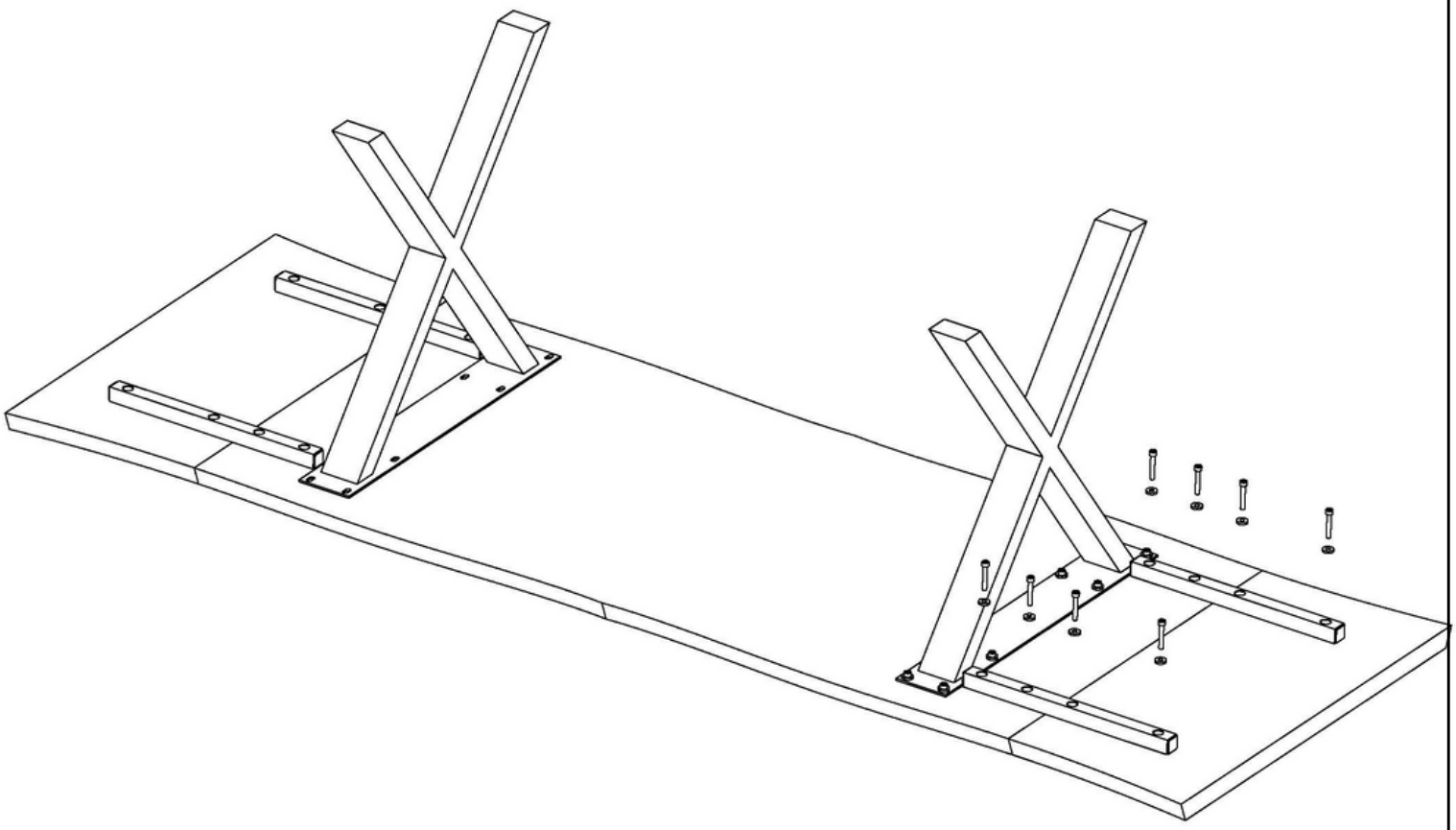

Placez la table sur un tapis ou une autre surface douce pour éviter les rayures et dommages lors du montage de la table.

Faites correspondre tous les trous du support métallique avec ceux du panneau, ne serrez pas trop toutes les vis.7/8

bobochic PARIS

NOTICE DE MONTAGE

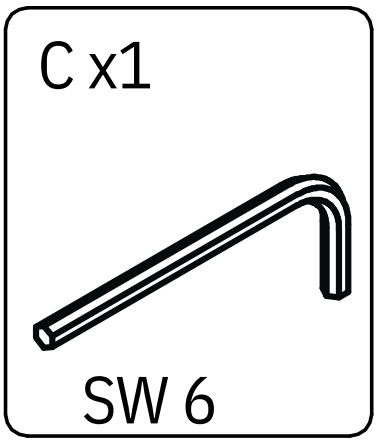

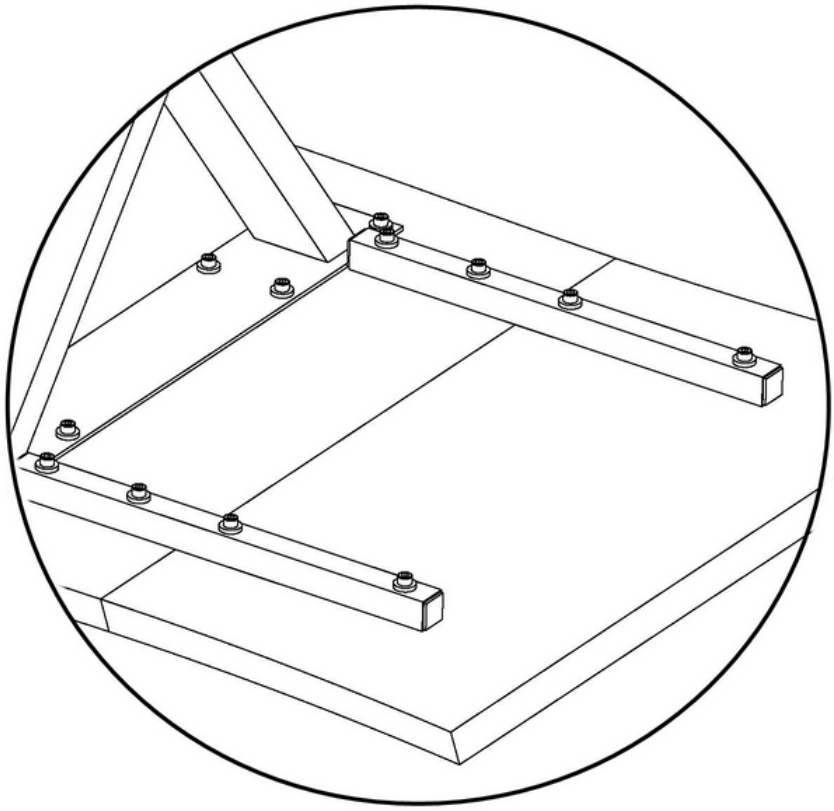

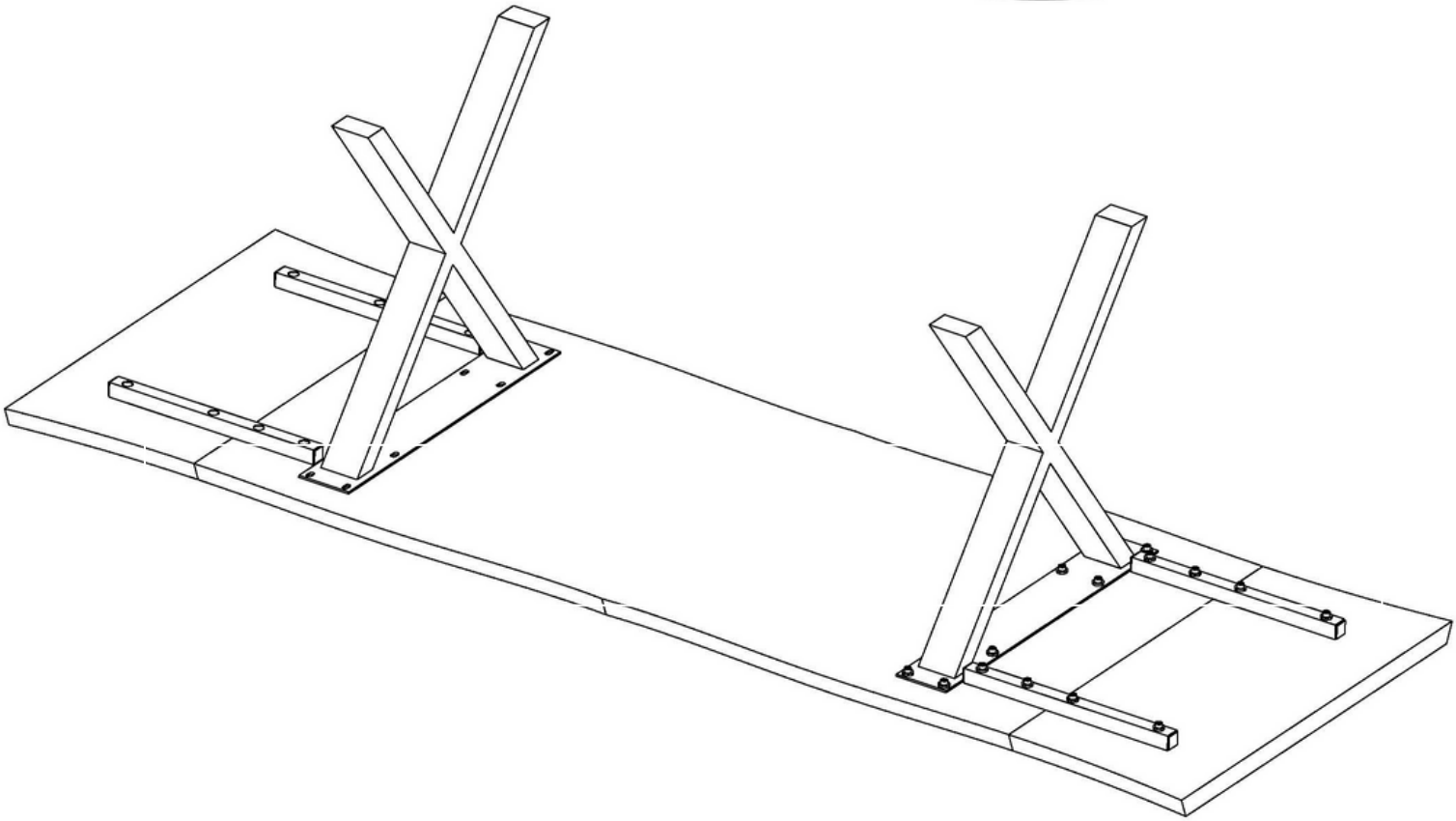

Les bords de l'extension et de la plaque, aligner avant de visser.
Serrez les vis au maximum !

bobochic PARIS

NOTICE DE MONTAGE

DESIGNATION:	AWANI TABLE Chêne massif et pieds c roix métal
CARACTERISTIQUES:	- ALESSIA 200x100
EAN:	3877000686 117
SKU:	ALE-686-117

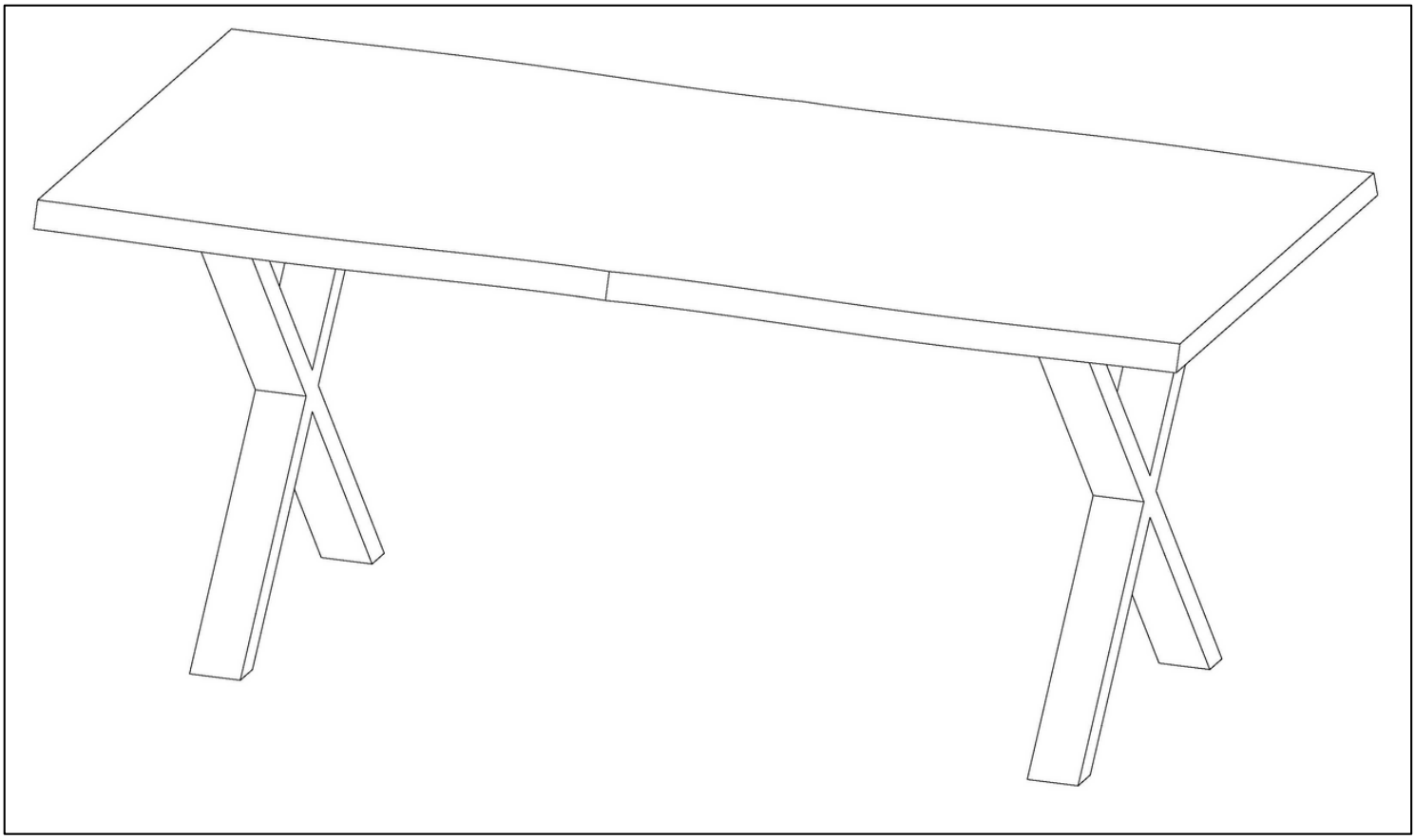

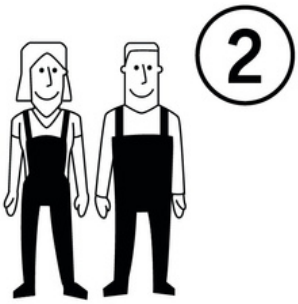

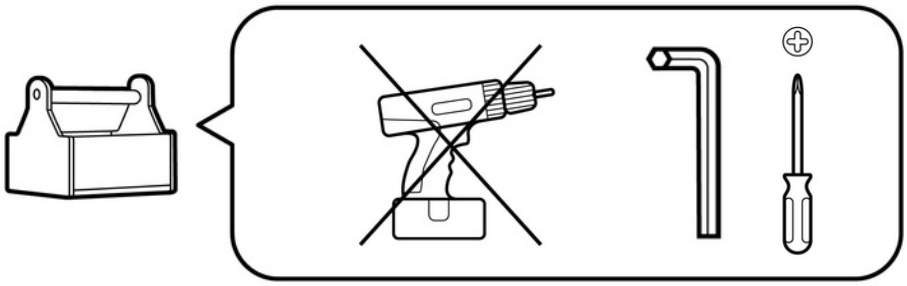

FR

1. Reperez les pieces constituant votre meuble.
2. Regroupez et comptez la quincaillerie.
3. Munissez vous de l' outillage necessaire.
4. Amenagez vous une zone de mogtage, la moquette ou une couverture protegera des rayures.
5. Procedez au montage, ne jamais forcer sur les assemblages, resserez les vis apres quelques temps d'usage.

GARDEZ VOTRE NOTICE DE MONTAGE.
SI UNE PIECE VENAIT A MANQUER ELLE SERA LE MOYEN LE PLUS CLAIR POUR COMMUNIQUER AVEC VOTRE MAGASIN.

bobochic PARIS

NOTICE DE MONTAGE

Avis important

Cher client!

Vous avez choisi un produit en bois massif.
Il peut présenter des couleurs des fibres et des structures différentes
. C'est pourquoi chaque produit est unique !

Le bois est un produit naturel - il est donc vivant !
Assurez-vous toujours d'avoir le bon climat intérieur !
Le climat intérieur recommandé, pour les pièces chauffées, nécessite une humidité relative de 45 à 60 % et une température ambiante d'environ 18 à 23 °C.
L'humidité du bois dans ce climat intérieur est d'environ 7 à 10 %
Le bois de vos meubles est séché jusqu'à ce qu'il atteigne la bonne quantité d'humidité.

Le bois réagit aux variations de température ambiante et à une humidité disproportionnée. C'est ce

qu'on appelle "rétrécissement" et "expansion".

Rétrécissement::Lorsque l'air est sec, l'humidité du bois diminue.
La forme du bois change, il est "plus fin" et plus petit.
Expansion : Lorsque l'air est humide, le bois absorbe l'humidité.
La forme du bois change et s'agrandit !

Climat intérieur constant :

Humidité : 45 - 60% Température ambiante : 18-23°C d'humidité.	Climat intérieur humide : Dilatation : Plus de 60 % d'humidité	Climat intérieur sec : Rétrécissement : moins de 45%
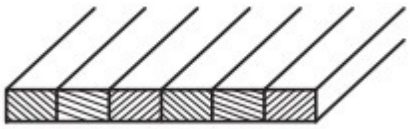	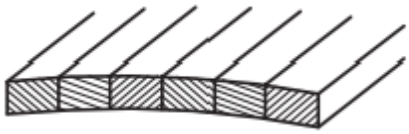	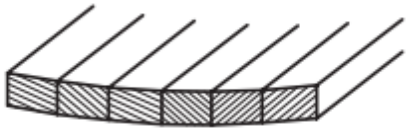

Si le climat intérieur est « permanent », la forme du bois ne change guère. En raison du caractère naturel du bois, des microfissures ou un léger changement de forme peuvent apparaître.

UNE PLANTE VERTE REGULIEREMENT ARROSEE DANS LA MEME PIECE DEVRAIT REGULER L'HYGROMETRIE DE VOTRE PIECE

Consignes générales d'entretien

Le bois huilé est plus sensible aux salissures et aux tâches. Il doit donc être manipulé avec soin. En général, le bois huilé peut être nettoyé avec un chiffon sec. N'utilisez jamais de nettoyants ménagers puissants, d'abrasifs ou de chiffons mouillés. Il est également pratique d'utiliser un produit d'ameublement qui nourrit le bois et restaure sa surface.

Les huiles ont un énorme avantage : le bois est agréable au toucher, les meubles ont un aspect naturel et la finition est mate.

N'exposez pas les meubles à la lumière directe du soleil (une décoloration peut se produire), les meubles ne doivent pas entrer en contact direct avec de l'eau ou être placés dans un environnement humide. Ne placez pas d'objets chauds sur les meubles.

Ne placez pas d'objets chauds directement en contact sur le plateau de la table.

Retirez la poussière de la partie en bois avec un chiffon doux, propre et sec. En cas de salissures plus importantes, utilisez un nettoyant pour meubles.

Il est recommandé de serrer toutes les vis après une certaine période d'utilisation du produit. Leur inspection et leur serrage réguliers permettront d'allonger la durée de vie et la résistance globale du meuble. Balancement le produit à 2 mm n'est pas un inconvénient.

L'eau ne doit pas affecter le matériau pendant longtemps ou pénétrer la surface du meuble.

Lorsque vous rangez des meubles, assurez-vous que le sol est plat !

* N'utilisez jamais de produits chimiques (essence, substances corrosives, acides ou diluants) sur les parties en bois des meubles. Les meubles ne peuvent être nettoyés qu'avec des produits prévus à cet usage. Il est strictement interdit de déplacer des meubles avec des armoires remplies.

! Les meubles d'intérieur ne doivent jamais être utilisés à l'extérieur !!!

Restauration de finition de meubles

1. Poncez d'abord la surface du meuble jusqu'à ce que les taches soient éliminées. Nous utilisons du papier de verre avec une granulométrie de 220 g. Nous ne faisons pas de mouvements circulaires avec du papier abrasif (poncer toujours dans le sens des fibres du bois) !
2. Ensuite, nettoyez la surface de la poussière.

3. Appliquez l'huile uniformément sur toute la surface du plateau avec un chiffon en coton et essayez de polir l'huile jusqu'à ce qu'elle soit sèche. Répandre l'huile peut déjà être un mouvement circulaire. Il est important que l'huile soit uniformément répartie sur toute la surface.

4. Laissez l'huile sécher complètement pendant environ 5 à 8 heures.

5. i la surface semble encore rugueuse, il est possible de la polir avec une éponge.

6. Trempez bien les chiffons huilés avant de les jeter car ils peuvent s'enflammer spontanément.

bobochic PARIS

NOTICE DE MONTAGE

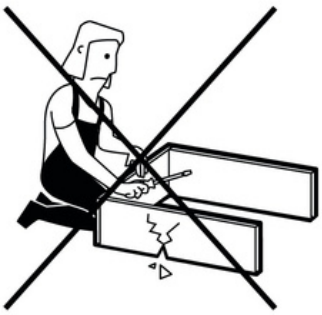

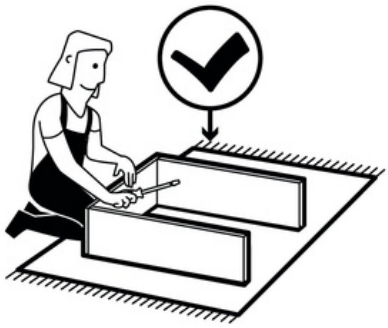

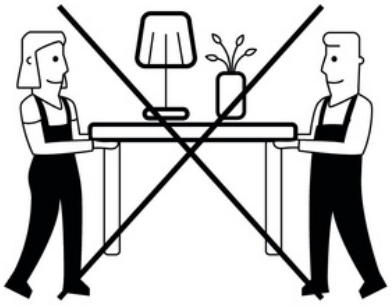

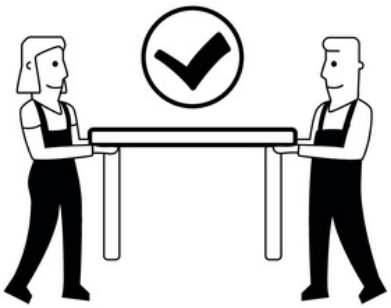

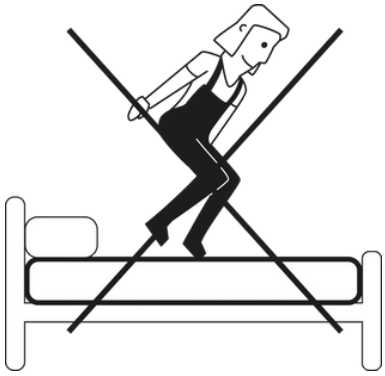

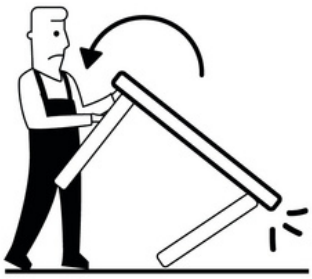

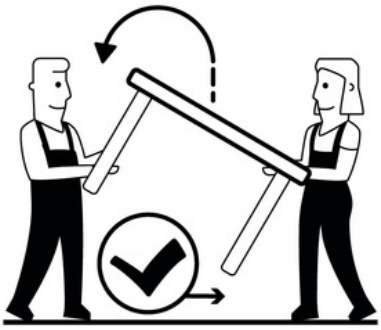

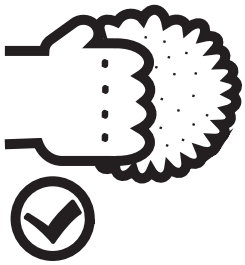

bobochic PARIS

NOTICE DE MONTAGE

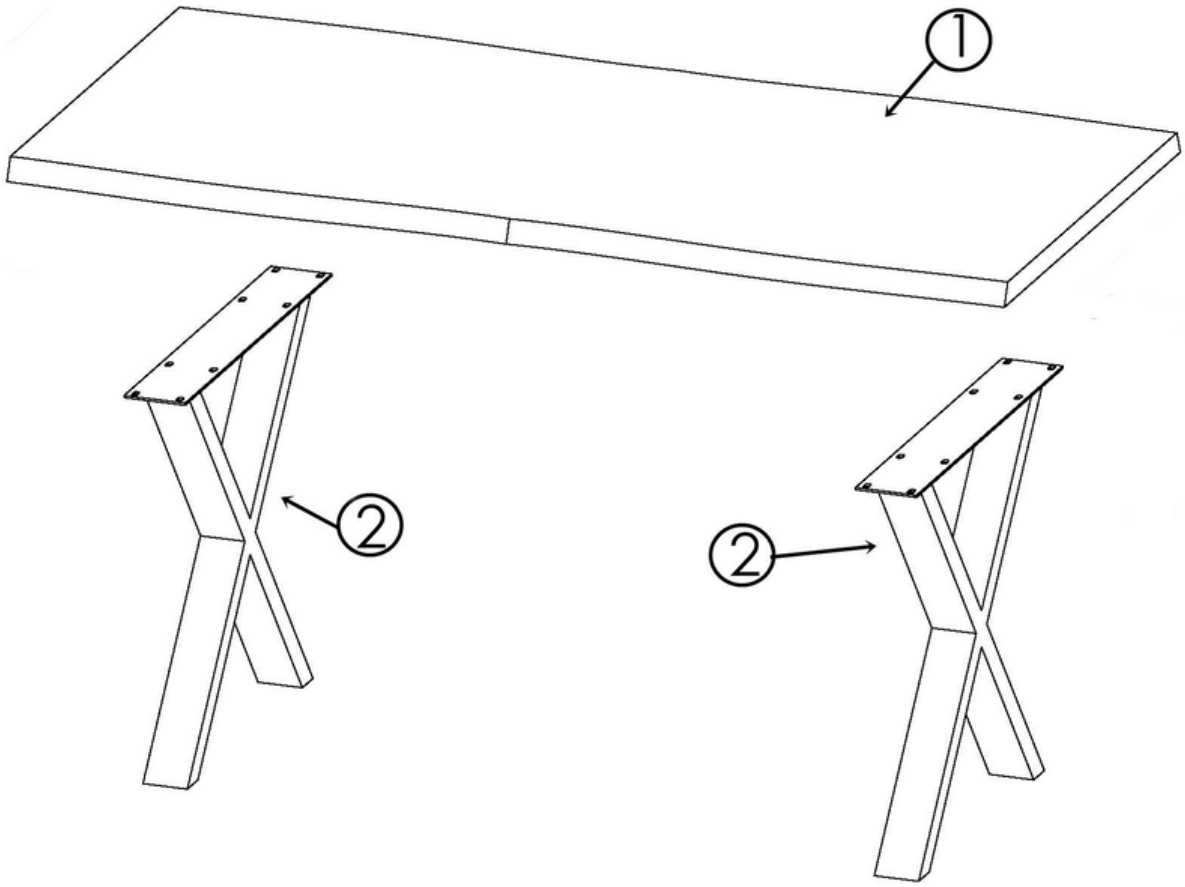

TABLE			
No	Taille	Qté	Ctn No.
1	2000*1000*40 mm	1	1
2	700x680x100 mm	2	2

QUINCAILLERIES			
No	Taille	Qté	Ctn No.
A	M8x25	16	16
B	Φ 8 / 23	16	16
C	SW 6	1	1

A x16 B x16 C

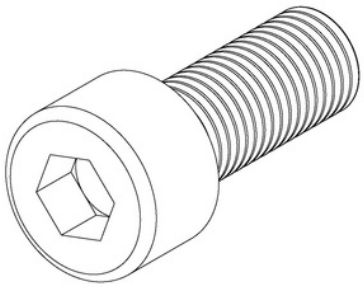

M 8*25

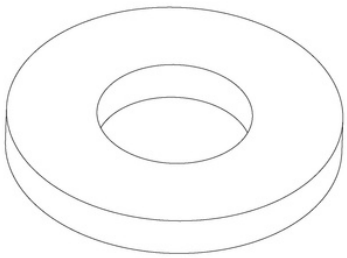

Φ 8 / 23

x1

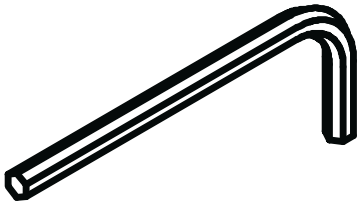

SW 6

bobochic PARIS

NOTICE DE MONTAGE

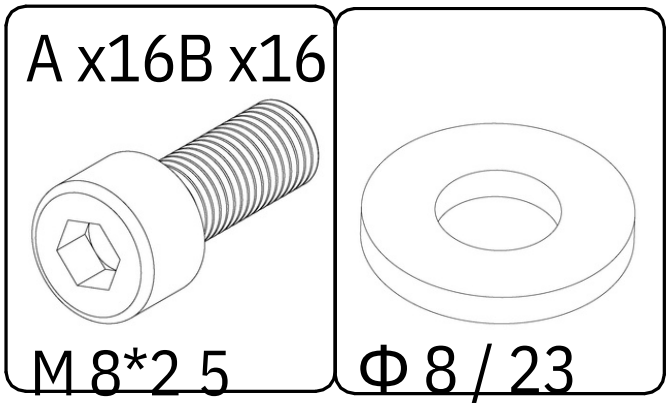

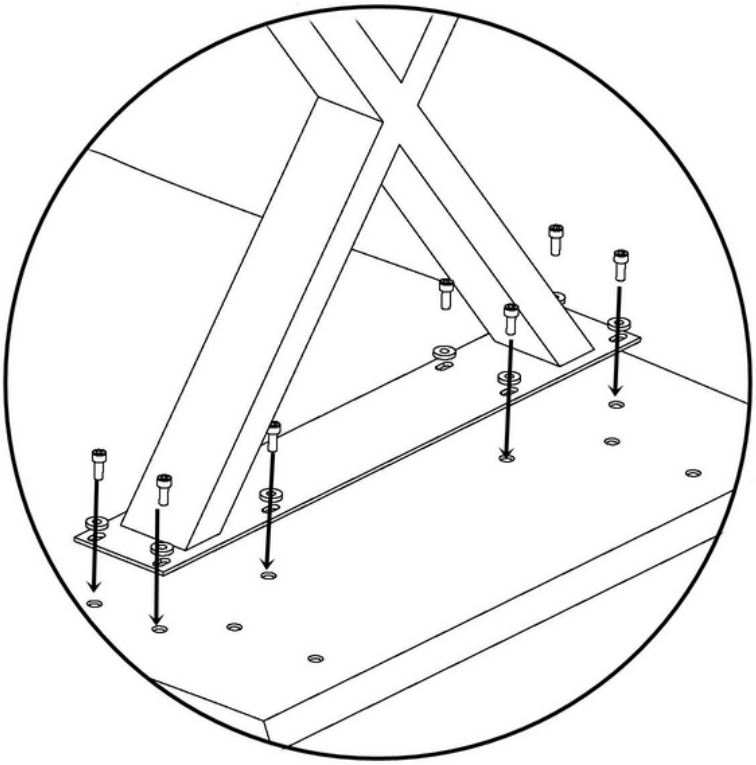

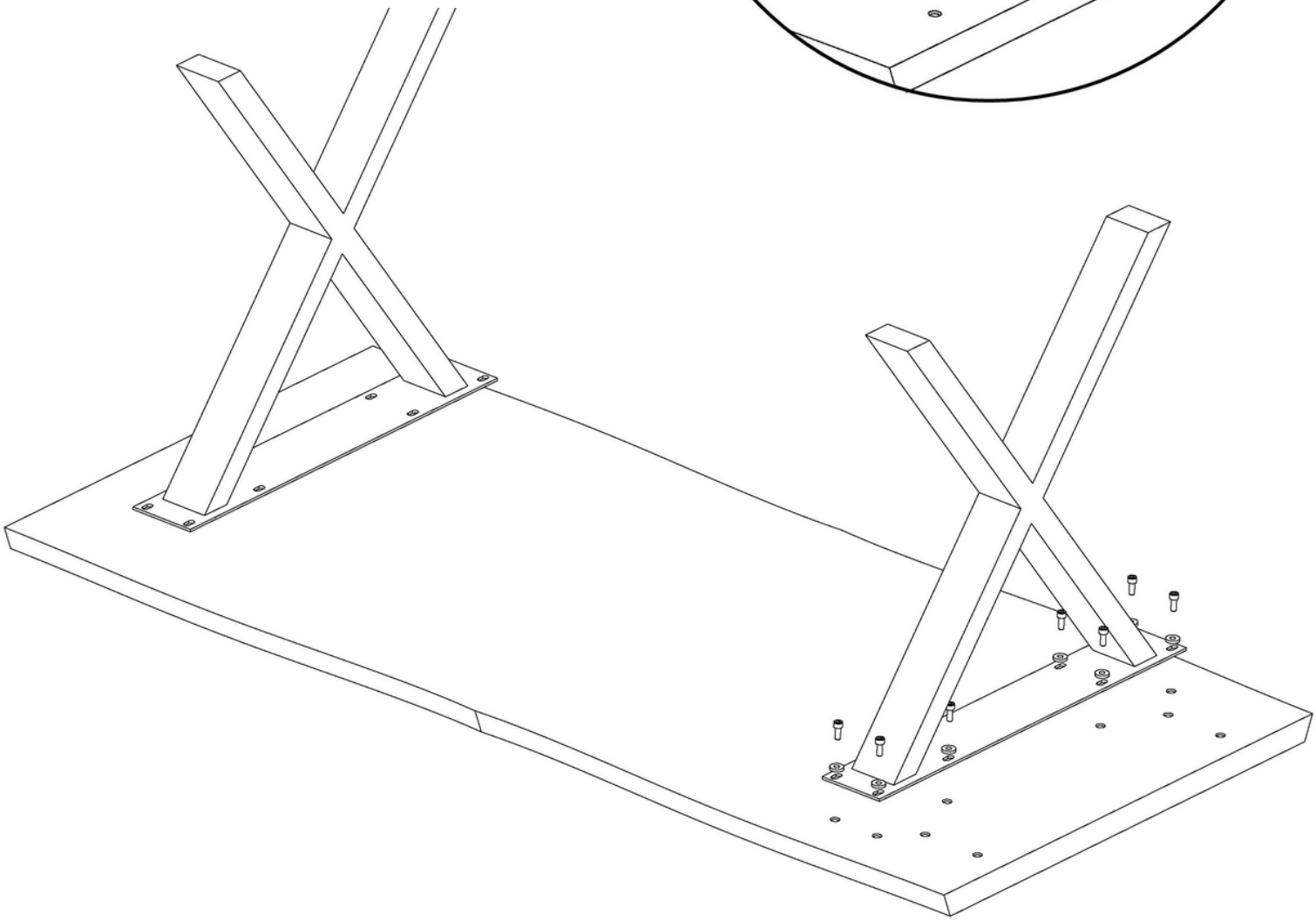

Placez la table sur un tapis ou une autre surface douce et propre pour éviter les rayures et dommages lors du montage de la table.
Faites correspondre tous les trous du support métallique avec ceux du panneau, ne serrez pas trop toutes les vis.7/8

bobochic PARIS

NOTICE DE MONTAGE

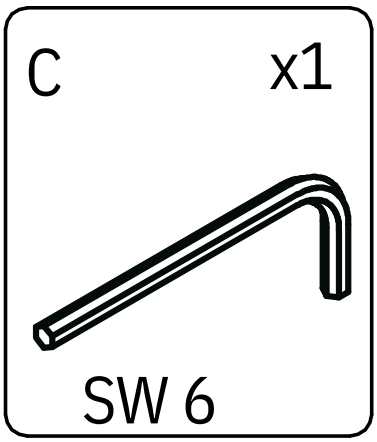

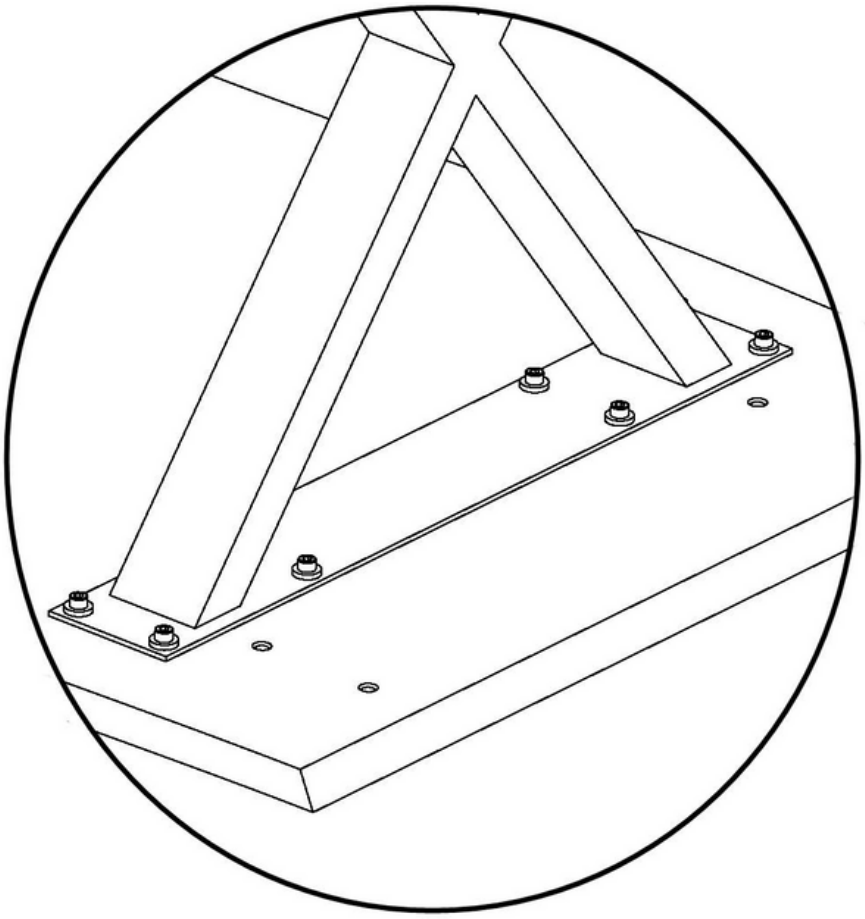

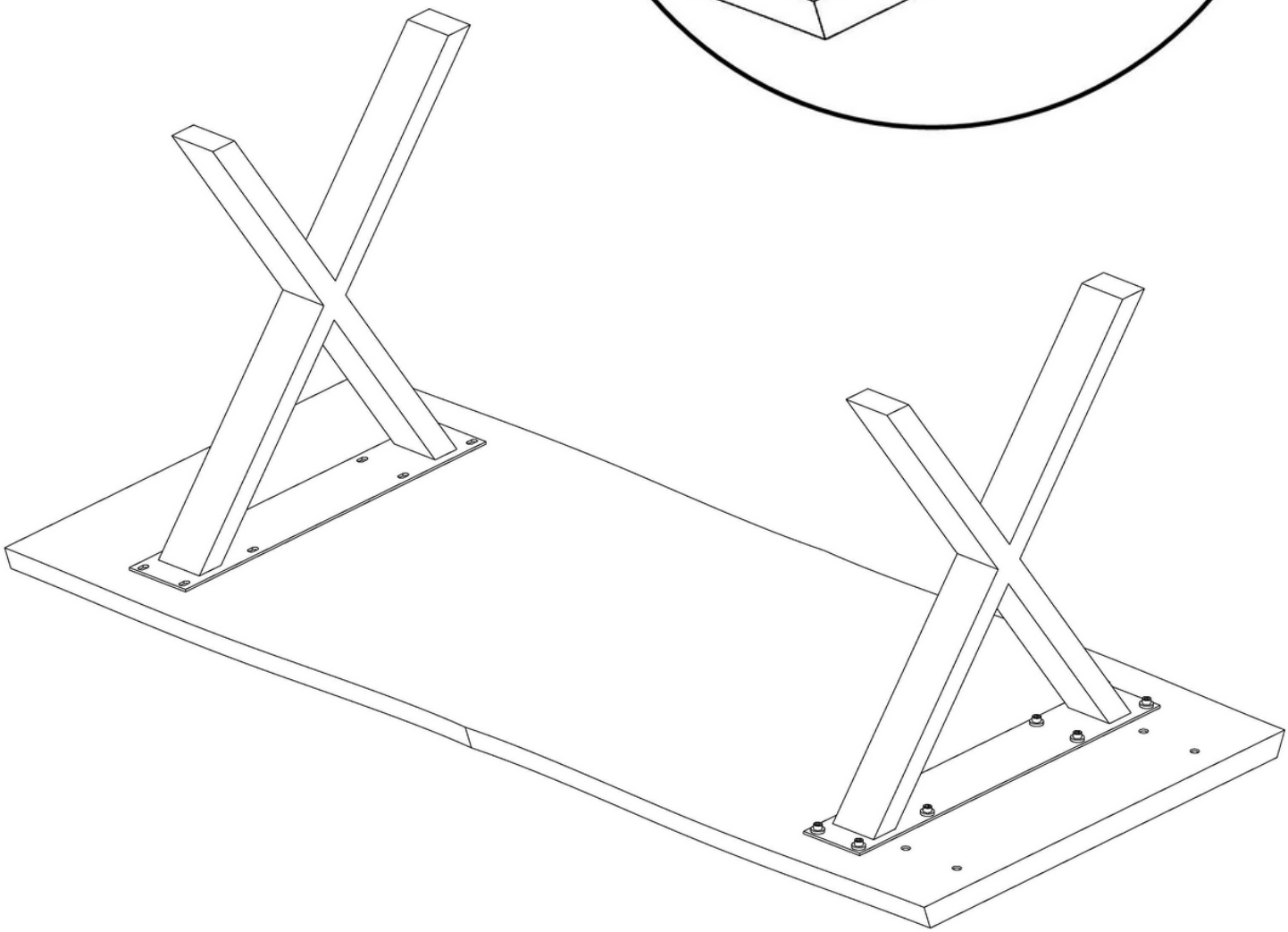

Serrez les vis au maximum !